

Catalogue 2023

Gamme Open ER

Mai 2023



SOMMAIRE

FOUR COMBINÉ VAPEUR 2

CAHIER TECHNIQUE FOUR COMBINÉ VAPEUR 5

FOUR MULTIFONCTION PYROLYSE 7

CAHIER TECHNIQUE FOUR MULTIFONCTION PYROLYSE 10

FOUR MULTIFONCTION CATALYSE 12

CAHIER TECHNIQUE FOUR MULTIFONCTION CATALYSE 13

FOUR MULTIFONCTION AQUACLEAN 14

CAHIER TECHNIQUE FOUR MULTIFONCTION AQUACLEAN 15

MICRO-ONDES TOUT INTÉGRABLE 16

CAHIER TECHNIQUE MICRO-ONDES TOUT INTÉGRABLE 19

PLAQUE INDUCTION GAMME SENSE 22

PLAQUE INDUCTION GAMME FLEX 24

PLAQUE INDUCTION GAMME STANDARD 27

CAHIER TECHNIQUE PLAQUE INDUCTION 29

PLAQUE MIXTE 32

CAHIER TECHNIQUE PLAQUE MIXTE 33

PLAQUE VITROCÉRAMIQUE 34

CAHIER TECHNIQUE PLAQUE VITROCÉRAMIQUE 36

PLAQUE GAZ AVEC DESSUS EN VERRE 37

PLAQUE GAZ EN INOX 40

CAHIER TECHNIQUE PLAQUE GAZ 41

DOMINO INDUCTION 43

DOMINO VITROCERAMIQUE 44

DOMINO GAZ EN ÉMAIL 45

CAHIER TECHNIQUE DOMINO 46

CUISINIÈRE INDUCTION 48

CUISINIÈRE VITROCÉRAMIQUE 49

SOMMAIRE

CUISINIÈRE MIXTE 50

CUISINIÈRE GAZ 51

CAHIER TECHNIQUE CUISINIÈRE 52

HOTTE VERTICALE 55

CAHIER TECHNIQUE HOTTE VERTICALE 59

HOTTE BOX 61

CAHIER TECHNIQUE HOTTE BOX 68

HOTTE PYRAMIDE 72

CAHIER TECHNIQUE HOTTE PYRAMIDE 73

HOTTE ESCAMOTABLE 74

CAHIER TECHNIQUE HOTTE ESCAMOTABLE 75

HOTTE TIROIR 76

CAHIER TECHNIQUE HOTTE TIROIR 77

GROUPE FILTRANT 78

CAHIER TECHNIQUE GROUPE FILTRANT 80

RÉFRIGÉRATEUR COMBINÉ INTÉGRABLE 190 CM 82

RÉFRIGÉRATEUR COMBINÉ INTÉGRABLE 178 CM 83

RÉFRIGÉRATEUR COMBINÉ INTÉGRABLE 160 CM 85

CAHIER TECHNIQUE RÉFRIGÉRATEUR COMBINÉ INTÉGRABLE 86

RÉFRIGÉRATEUR 1 PORTE INTÉGRABLE 178 CM 88

CAHIER TECHNIQUE RÉFRIGÉRATEUR 1 PORTE INTÉGRABLE 89

RÉFRIGÉRATEUR INTÉGRABLE 122 CM 90

RÉFRIGÉRATEUR INTÉGRABLE 88 CM 91

RÉFRIGÉRATEUR INTÉGRABLE 82 CM 92

CAHIER TECHNIQUE RÉFRIGÉRATEUR INTÉGRABLE 122 / 88 / 82 CM 93

CONGÉLATEUR INTÉGRABLE 178 CM 95

CONGÉLATEUR INTÉGRABLE 88 CM 96

SOMMAIRE

CAHIER TECHNIQUE CONGÉLATEUR INTÉGRABLE 97

CAVE À VIN INTÉGRABLE SOUS PLAN 98

CAHIER TECHNIQUE CAVE À VIN 99

RÉFRIGÉRATEUR COMBINÉ 200 CM 101

RÉFRIGÉRATEUR COMBINÉ 185 CM 102

RÉFRIGÉRATEUR COMBINÉ 4 PORTES 104

RÉFRIGÉRATEUR COMBINÉ 3 PORTES 105

RÉFRIGÉRATEUR COMBINÉ 2 PORTES 106

CAHIER TECHNIQUE RÉFRIGÉRATEUR COMBINÉ 107

RÉFRIGÉRATEUR 1 PORTE 185 CM 110

RÉFRIGÉRATEUR 1 PORTE 155 CM 112

RÉFRIGÉRATEUR 1 PORTE 125 CM 113

CAHIER TECHNIQUE RÉFRIGÉRATEUR 1 PORTE 114

RÉFRIGÉRATEUR TABLE TOP 116

CAHIER TECHNIQUE RÉFRIGÉRATEUR TABLE TOP 118

CONGÉLATEUR VERTICAL 185 CM 119

CONGÉLATEUR VERTICAL 155 CM 120

CONGÉLATEUR VERTICAL 125 CM 121

CONGÉLATEUR TABLE TOP 85 CM 122

CAHIER TECHNIQUE CONGÉLATEUR 123

CONGÉLATEUR COFFRE 125

CAHIER TECHNIQUE CONGÉLATEUR COFFRE 126

LAVE-VAISSELLE TOUT INTÉGRABLE 60 CM 128

LAVE-VAISSELLE TOUT INTÉGRABLE 45 CM 130

LAVE-VAISSELLE TOUT INTÉGRABLE COMPACT 131

CAHIER TECHNIQUE LAVE-VAISSELLE TOUT INTÉGRABLE 132

LAVE-VAISSELLE SEMI-INTÉGRABLE 134

SOMMAIRE

CAHIER TECHNIQUE LAVE-VAISSELLE SEMI-INTÉGRABLE 136

LAVE-VAISSELLE POSE LIBRE 60 CM 138

CAHIER TECHNIQUE LAVE-VAISSELLE POSE LIBRE 142

LAVE-LINGE FRONT SÉRIE 700 145

LAVE-LINGE FRONT SÉRIE 600 146

CAHIER TECHNIQUE LAVE-LINGE FRONT SÉRIE 700 149

CAHIER TECHNIQUE LAVE-LINGE FRONT SÉRIE 600 150

LAVE-LINGE TIMECARE 152

CAHIER TECHNIQUE LAVE-LINGE TIMECARE 154

LAVE-LINGE SLIM 155

CAHIER TECHNIQUE LAVE-LINGE SLIM 156

LAVE-LINGE COMPACT 157

CAHIER TECHNIQUE LAVE-LINGE COMPACT 158

LAVE-LINGE TOUT INTÉGRABLE SÉRIE 700 159

CAHIER TECHNIQUE LAVE-LINGE TOUT INTÉGRABLE SÉRIE 700 160

LAVE-LINGE TOP SÉRIE 700 161

LAVE-LINGE TOP SÉRIE 600 162

CAHIER TECHNIQUE LAVE-LINGE TOP SÉRIE 700 165

CAHIER TECHNIQUE LAVE-LINGE TOP SÉRIE 600 166

LAVANTE-SÉCHANTE SÉRIE 700 168

CAHIER TECHNIQUE LAVANTE-SÉCHANTE SÉRIE 700 169

LAVANTE-SÉCHANTE DUALCARE 170

CAHIER TECHNIQUE LAVANTE-SÉCHANTE DUALCARE 171

LAVANTE-SÉCHANTE INTÉGRABLE SÉRIE 700 172

CAHIER TECHNIQUE LAVANTE-SÉCHANTE INTÉGRABLE SÉRIE 700 173

SÈCHE-LINGE SÉRIE 800 174

SÈCHE-LINGE SÉRIE 700 176

SOMMAIRE

CAHIER TECHNIQUE SÈCHE-LINGE SÉRIE 800 178

CAHIER TECHNIQUE SÈCHE-LINGE SÉRIE 700 179

SÈCHE-LINGE SIMPLICARE 180

CAHIER TECHNIQUE SÈCHE-LINGE SIMPLICARE 182

Fours

L'élément de base pour des plats savoureux





Four EOB7S31Z

- **Four combiné 100% vapeur. Cuisinez de la chaleur tournante jusqu'au 100% vapeur**
  Le four SteamBoost Série 800 combine chaleur tournante et vapeur pour garantir une cuisson optimale. De la cuisson traditionnelle en chaleur tournante jusqu'à la cuisson uniquement à la vapeur, le four optimise automatiquement son niveau de vapeur pour des résultats plus sains et plus gourmands.

- Four encastrable SteamBoost Série 800
- Cuisson vapeur intégrée / Chaleur tournante pulsée
- Affichage LCD blanc
- Commandes sensitives avec grand écran LCD
- Fermeture douce assistée "Velvet Closing"
- Rail télescopique amovible sur 1 niveau
- Sonde de cuisson intégrée
- Nettoyage Vapeur
- Type de plats : 1 plat multi-usages, 1 lèchefrite en émail gris



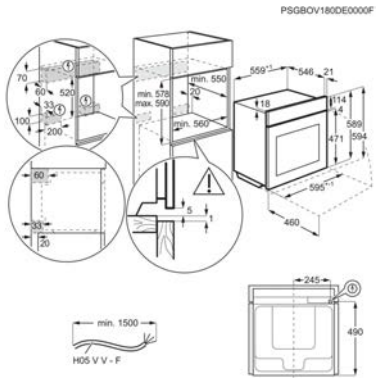

Indice d'efficacité énergétique (EEI) 81	**Conso classe énergétique CN (kWh):** 1.09
Conso classe énergétique MF (kWh): 0.68	**Volume utile cavité (L)** 70
Puissance électrique totale maximum (W) 3500	**Puissance du gril (W)** 2300
Dimensions d'encastrement HxLxP (mm): 590x560x550	**Couleur** Noir
Classe énergétique	A+++ A

PPI* € 1 549,99 | Eco Participation HT € 8,33



Four EOC8P29X

- **Four encastrable combiné vapeur. Alliez vapeur et chaleur tournante pour sublimer vos plats**
  Le four encastrable SteamCrisp Série 700 combine la cuisson traditionnelle en chaleur tournante et la vapeur pour garantir des résultats optimaux. L'ajout de vapeur pendant la cuisson maintient les aliments moelleux et juteux au cœur, tandis que l'air chaud les rend croustillants et dorés à l'extérieur.

- Four encastrable SteamCrisp® Série 700
- Cuisson vapeur intégrée / Chaleur tournante pulsée
- Affichage LCD blanc
- Fermeture douce assistée "Velvet Closing"
- Sonde de cuisson intégrée
- Nombre de recettes préprogrammées : 154
- Nettoyage pyrolyse
- Porte froide, 3 verres, verres et porte démontables sans outils
- Type de plats : 1 plat multi-usages, 1 lèchefrite en émail gris



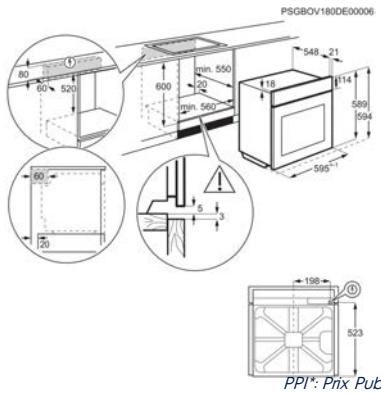

Indice d'efficacité énergétique (EEI) 81.2	**Conso classe énergétique CN (kWh):** 0.93
Conso classe énergétique MF (kWh): 0.69	**Volume utile cavité (L)** XXL 72
Puissance électrique totale maximum (W) 3390	**Puissance du gril (W)** 2300
Dimensions d'encastrement HxLxP (mm): 600x560x550	**Couleur** Inox
Classe énergétique	A+++ A

PPI* € 1 399,99 | Eco Participation HT € 8,33

PPI: Prix Public Indicatif. Les PPI sont indicatifs, il appartient à chaque revendeur de fixer librement ses prix conformément à la législation en vigueur.*





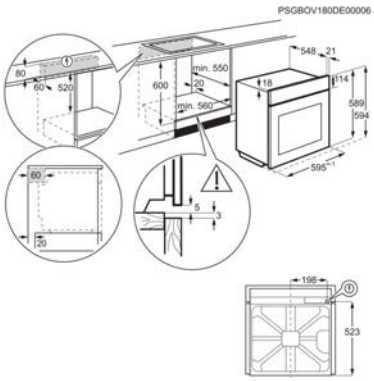

Four EOC6P46X

- **Four encastrable combiné vapeur. Alliez vapeur et chaleur tournante pour sublimer vos plats**
  Le four encastrable SteamCrisp Série 700 combine la cuisson traditionnelle en chaleur tournante et la vapeur pour garantir des résultats optimaux. L'ajout de vapeur pendant la cuisson maintient les aliments moelleux et juteux au cœur, tandis que l'air chaud les rend croustillants et dorés à l'extérieur.

- Four encastrable SteamCrisp® Série 700
- Cuisson vapeur intégrée / Chaleur tournante pulsée
- Affichage LCD blanc
- Nombre de recettes préprogrammées : 45
- Commandes par manettes rétractables push / pull
- Nettoyage pyrolyse
- Porte froide, 3 verres, verres et porte démontables sans outils
- Type de plats : 1 lèchefrite en émail gris
- Eclairage : 1, halogène / 40W

Indice d'efficacité énergétique (EEI) 81.2	**Conso classe énergétique CN (kWh):** 0.93
Conso classe énergétique MF (kWh): 0.69	**Volume utile cavité (L)** XXL 72
Puissance électrique totale maximum (W) 3390	**Puissance du gril (W)** 2300
Dimensions d'encastrement HxLxP (mm): 600x560x550	**Couleur** Inox
Classe énergétique	A+++ A+ D

PPI* € 1 099,99 | Eco Participation HT € 8,33





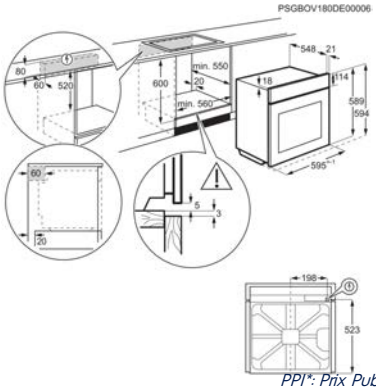

Four EOC4P46X

- **Four encastrable combiné vapeur. Alliez vapeur et chaleur tournante pour sublimer vos plats**
  Le four encastrable SteamCrisp Série 700 combine la cuisson traditionnelle en chaleur tournante et la vapeur pour garantir des résultats optimaux. L'ajout de vapeur pendant la cuisson maintient les aliments moelleux et juteux au cœur, tandis que l'air chaud les rend croustillants et dorés à l'extérieur.

- Four encastrable SteamCrisp® Série 700
- Cuisson vapeur intégrée / Chaleur tournante pulsée
- Affichage LCD blanc
- Nombre de recettes préprogrammées : 45
- Commandes par manettes rétractables push / pull
- Nettoyage pyrolyse
- Porte froide, 3 verres, verres et porte démontables sans outils
- Type de plats : 1 lèchefrite en émail gris
- Eclairage : 1, halogène / 40W

Indice d'efficacité énergétique (EEI) 81.2	**Conso classe énergétique CN (kWh):** 0.93
Conso classe énergétique MF (kWh): 0.69	**Volume utile cavité (L)** XXL 72
Puissance électrique totale maximum (W) 2980	**Puissance du gril (W)** 2300
Dimensions d'encastrement HxLxP (mm): 600x560x550	**Couleur** Inox
Classe énergétique	A+++ A+ D

PPI* € 999,99 | Eco Participation HT € 8,33

PPI: Prix Public Indicatif. Les PPI sont indicatifs, il appartient à chaque revendeur de fixer librement ses prix conformément à la législation en vigueur.*



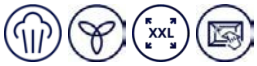

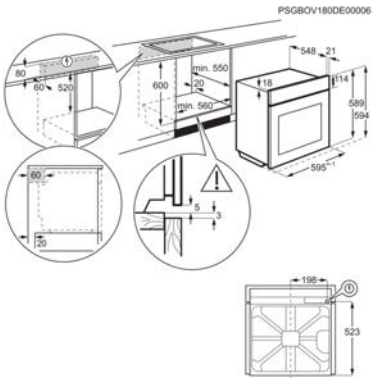

Four EOD3C00X

- **Four encastrable traditionnel avec touche vapeur. Pour des résultats plus savoureux**
  Le four encastrable SteamBake Série 600 ajoute de la vapeur au début du processus de cuisson pour donner à vos plats une couleur dorée et une croûte croustillante, tandis que le cœur reste tendre et moelleux. Parfait pour les pains, les pâtisseries, les tartes et la volaille.

- Four encastrable SteamBake Série 600
- Chaleur tournante pulsée
- Nettoyage Catalyse
- Touche vapeur SteamBake pour donner plus de gourmandise à vos plats
- Programmateur électronique
- Affichage LCD blanc
- Porte ventilée 2 verres
- Type de plats : 1 plat multi-usages, 1 lèchefrite en émail gris
- Eclairage : 1, halogène / 40W

Indice d'efficacité énergétique (EEI) 95.3	**Conso classe énergétique CN (kWh):** 0.95
Conso classe énergétique MF (kWh): 0.81	**Volume utile cavité (L)** XXL 72
Puissance électrique totale maximum (W) 2990	**Puissance du gril (W)** 2700
Dimensions d'encastrement HxLxP (mm): 600x560x550	**Couleur** Inox anti-trace
Classe énergétique	A+++ A D

PPI* € 699,99 | Eco Participation HT € 8,33

PPI: Prix Public Indicatif. Les PPI sont indicatifs, il appartient à chaque revendeur de fixer librement ses prix conformément à la législation en vigueur.*

CAHIER TECHNIQUE FOUR COMBINÉ VAPEUR






	Electrolux Four EOB7S31Z	Electrolux Four EOC8P29X	Electrolux Four EOC6P46X	Electrolux Four EOC4P46X
Indice d'efficacité énergétique (EEI)	81	81.2	81.2	81.2
Conso classe énergétique CN (kWh):	1.09	0.93	0.93	0.93
Conso classe énergétique MF (kWh):	0.68	0.69	0.69	0.69
Volume utile cavité (L)	70	XXL 72	XXL 72	XXL 72
Puissance électrique totale maximum (W)	3500	3390	3390	2980
Puissance du gril (W)	2300	2300	2300	2300
Dimensions d'encastrement HxLxP (mm):	590x560x550	600x560x550	600x560x550	600x560x550
Couleur	Noir	Inox	Inox	Inox
Niveau sonore dB(A)	53	45	45	45
Surface cuisson plus large support (cm²)	1424	1424	1424	1424
Mode de nettoyage	Nettoyage Vapeur	Pyrolyse	Pyrolyse	Pyrolyse
Mode de cuisson	Chaleur tournante pulsée / Vapeur	Vapeur	Vapeur	Vapeur
Températures réglables	30°C - 230°C	30°C - 300°C	30°C - 300°C	30°C - 300°C
Commandes du four	Touches sensitives	Touches sensitives	Manettes rétractables	Manettes rétractables
Interface	Electronique	EXCite	EXPlore	EXPlore
Nombre de gradins	5	5	5	5
Nombre de niveaux de cuisson	3	3	3	3
Fermeture de porte Velvet closing	oui	oui	non	non
Sonde de cuisson	oui	oui	non	non
Nombre de grille(s):	1 grille inox	1 grille support de plat	1 grille support de plat	1 grille support de plat
Type de plats	1 plat multi-usages, 1 lèchefrite en émail gris	1 plat multi-usages, 1 lèchefrite en émail gris	1 lèchefrite en émail gris	1 lèchefrite en émail gris
Eclairage intérieur	double, halogène coté, halogène haut	1, halogène	1, halogène	1, halogène
Arrêt automatique	oui	oui	oui	non
Type de porte	Logo sérigraphié sur le verre	profilé métallique, 3 verres	profilé métallique, 3 verres	profilé métallique, 3 verres
Fréquence (Hz)	50	50-60	50-60	50-60
Ampérage (A)	16	16		
Longueur du câble (m)	1.5	1.5	1.6	1.6
Livré avec prise	Oui	Oui	Oui	Oui
Dimensions HxLxP (mm)	594x595x567	594x596x569	594x596x569	594x596x569
Dimensions cavité (HxLxP) en mm	356 x 478 x 414	361 x 480 x 415	361 x 480 x 415	361 x 480 x 415
Dimensions emballées HxLxP (mm)	670x635x670	654x635x670	654x635x670	654x635x670
PNC	944 184 890	949 494 810	949 494 561	949 494 564
Poids brut/net (kg)	38.5 / 37.5	33.7 / 32.7	32.4 / 31.4	31.8 / 30.8
Pays de fabrication	Allemagne	Italie	Italie	Italie
Code EAN	7332543661046	7332543842490	7332543991020	7333394010168
Classe énergétique	A+++ ↑ D A+	A+++ ↑ D A+	A+++ ↑ D A+	A+++ ↑ D A+



Electrolux Four
EOD3C00X

Indice d'efficacité énergétique (EEI)	95.3
Conso classe énergétique CN (kWh):	0.95
Conso classe énergétique MF (kWh):	0.81
Volume utile cavité (L)	XXL 72
Puissance électrique totale maximum (W)	2990
Puissance du gril (W)	2700
Dimensions d'encastrement HxLxP (mm):	600x560x550
Couleur	Inox anti-trace
Niveau sonore dB(A)	53
Surface cuisson plus large support (cm²)	1424
Mode de nettoyage	Catalyse
Mode de cuisson	Chaleur tournante pulsée
Températures réglables	50°C - 275°C
Commandes du four	Manettes fixes
Interface	Electronique
Nombre de gradins	5
Nombre de niveaux de cuisson	3
Fermeture de porte Velvet closing	non
Sonde de cuisson	non
Nombre de grille(s):	1 grille support de plat
Type de plats	1 plat multi-usages, 1 lèchefrite en émail gris
Eclairage intérieur	1, halogène
Arrêt automatique	non
Type de porte	profilé métallique, 2 verres, Logo sérigraphié sur le verre
Fréquence (Hz)	50 / 60
Longueur du câble (m)	1.6
Livré avec prise	Non
Dimensions HxLxP (mm)	594x594x568
Dimensions cavité (HxLxP) en mm	361 x 480 x 415
Dimensions emballées HxLxP (mm)	654x635x670
PNC	949 499 330
Poids brut/net (kg)	30.2 / 29.2
Pays de fabrication	Italie
Code EAN	7332543721368
Classe énergétique	





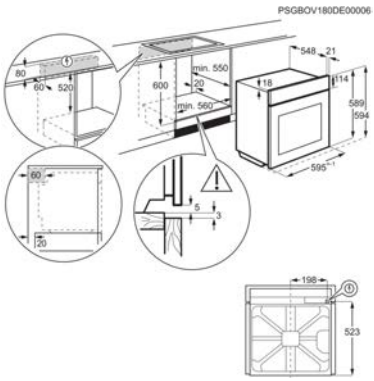

Four EOE7P31X

Une sonde pour des recettes toujours réussies
Des résultats parfaits grâce au four SenseCook® Série 700 et sa sonde de cuisson. Sélectionnez le résultat que vous désirez, la sonde mesure la température à cœur de l'aliment et met fin à la cuisson quand votre plat est prêt.

- Four encastrable SenseCook® Série 700
- Chaleur tournante pulsée
- Affichage LCD blanc
- Commandes sensitives avec grand écran LCD
- Fermeture douce assistée "Velvet Closing"
- Rail télescopique amovible sur 1 niveau
- Sonde de cuisson intégrée
- Nettoyage pyrolyse
- Porte froide, 3 verres, verres et porte démontables sans outils

Indice d'efficacité énergétique (EEI) 81.2	**Conso classe énergétique CN (kWh):** 0.93
Conso classe énergétique MF (kWh): 0.69	**Volume utile cavité (L)** XXL 72
Puissance électrique totale maximum (W) 3480	**Puissance du gril (W)** 2300
Dimensions d'encastrement HxLxP (mm): 600x560x550	**Couleur** Inox
Classe énergétique	A+++ ↑ D A+

PPI* € 1 149,99 | Eco Participation HT € 8,33



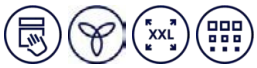

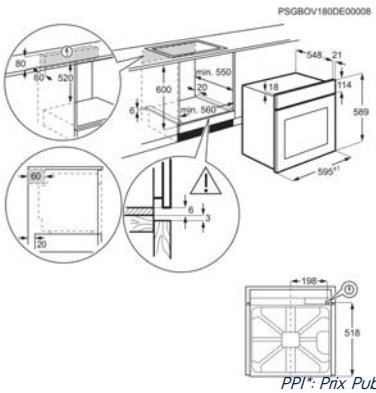

Four EAM4P46TX

Une manière plus saine d'apprécier les aliments frits
Profitez de tous les avantages d'une friteuse à air chaud, sans avoir besoin d'un appareil supplémentaire. Le four 700 AirFry a une fonction dédiée, qui fonctionne en parfaite harmonie avec la plaque spécifique AirFry. Pour des légumes plus croustillants et des frites, avec peu ou même sans huile .

- Four encastrable AirFry Série 700
- Chaleur tournante pulsée
- Affichage LCD blanc
- Nombre de recettes préprogrammées : 45
- Commandes par manettes rétractables push / pull
- Nettoyage pyrolyse
- Porte froide, 3 verres, verres et porte démontables sans outils
- Type de plats : 1 plateau AirFry, 1 lèchefrite en émail gris
- Eclairage : 1, halogène / 40W

Indice d'efficacité énergétique (EEI) 81.2	**Conso classe énergétique CN (kWh):** 0.93
Conso classe énergétique MF (kWh): 0.69	**Volume utile cavité (L)** XXL 72
Puissance électrique totale maximum (W) 3490	**Puissance du gril (W)** 2300
Dimensions d'encastrement HxLxP (mm): 600x560x550	**Couleur** Inox anti-trace
Classe énergétique	A+++ ↑ D A+

PPI* € 879,99 | Eco Participation HT € 8,33

PPI: Prix Public Indicatif. Les PPI sont indicatifs, il appartient à chaque revendeur de fixer librement ses prix conformément à la législation en vigueur.*



Four EOF6P66BX

Pour des plats toujours délicieux
Grâce au four encastrable SurroundCook® Série 600, vos poulets rôtis ou vos meringues sont cuits de façon homogène. Le four s'assure que la température intérieure est régulière grâce à la chaleur tournante pulsée.

- Four encastrable SurroundCook® Série 600
- Chaleur tournante pulsée
- Affichage LCD blanc
- Fermeture douce assistée "Velvet Closing"
- Nombre de recettes préprogrammées : 45
- Commandes par manettes rétractables push / pull
- Nettoyage pyrolyse
- Porte froide (4 verres), verres et porte démontables sans outil
- Type de plats : 1 lèchefrite en émail noir



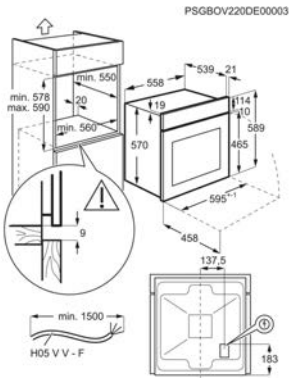

Indice d'efficacité énergétique (EEI) 81.7	**Conso classe énergétique CN (kWh):** 0.94
Conso classe énergétique MF (kWh): 0.67	**Volume utile cavité (L)** 65
Puissance électrique totale maximum (W) 2100	**Puissance du gril (W)** 2450
Dimensions d'encastrement HxLxP (mm): 593x560x550	**Couleur** Inox anti-trace
Classe énergétique	A+++ ↑ D A+

PPI* € 879,99 | Eco Participation HT € 8,33



Four EOF6P40Z

Pour des plats toujours délicieux
Grâce au four encastrable SurroundCook® Série 600, vos poulets rôtis ou vos meringues sont cuits de façon homogène. Le four s'assure que la température intérieure est régulière grâce à la chaleur tournante pulsée.

- Four encastrable SurroundCook® Série 600
- Chaleur tournante pulsée
- Programmateur électronique
- Affichage LCD blanc
- Commandes par manettes rétractables push / pull et touches sensitives
- Nettoyage pyrolyse
- Porte froide, 3 verres, verres et porte démontables sans outils
- Type de plats : 1 lèchefrite en émail gris
- Eclairage : 1, halogène / 40W

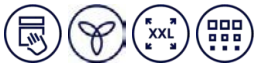

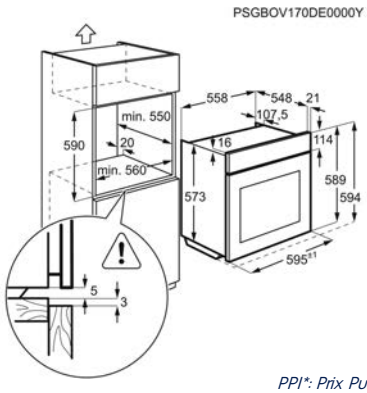

Indice d'efficacité énergétique (EEI) 81.2	**Conso classe énergétique CN (kWh):** 0.93
Conso classe énergétique MF (kWh): 0.69	**Volume utile cavité (L)** XXL 72
Puissance électrique totale maximum (W) 3480	**Puissance du gril (W)** 2300
Dimensions d'encastrement HxLxP (mm): 600x560x550	**Couleur** Noir
Classe énergétique	A+++ ↑ D A+

PPI* € 879,99 | Eco Participation HT € 8,33

PPI: Prix Public Indicatif. Les PPI sont indicatifs, il appartient à chaque revendeur de fixer librement ses prix conformément à la législation en vigueur.*



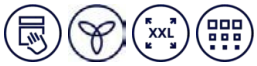

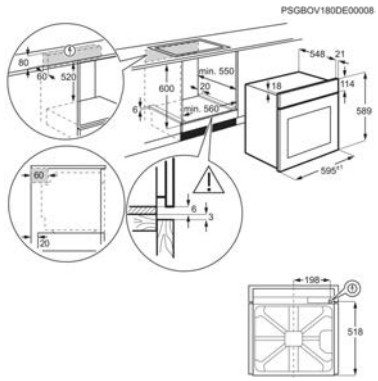

Four EBF4P46X

Pour des plats toujours délicieux
Grâce au four encastrable SurroundCook® Série 600, vos poulets rôtis ou vos meringues sont cuits de façon homogène. Le four s'assure que la température intérieure est régulière grâce à la chaleur tournante pulsée.

- Four encastrable SurroundCook® Série 600
- Chaleur tournante pulsée
- Affichage LCD blanc
- Nombre de recettes préprogrammées : 45
- Commandes par manettes rétractables push / pull
- Nettoyage pyrolyse
- Porte froide, 3 verres, verres et porte démontables sans outils
- Type de plats : 1 plat multi-usages, 1 lèchefrite en émail gris
- Eclairage : 1, halogène / 40W

Indice d'efficacité énergétique (EEI) 81.2	**Conso classe énergétique CN (kWh):** 0.93
Conso classe énergétique MF (kWh): 0.69	**Volume utile cavité (L)** XXL 72
Puissance électrique totale maximum (W) 3490	**Puissance du gril (W)** 2300
Dimensions d'encastrement HxLxP (mm): 600x560x550	**Couleur** Inox anti-trace
Classe énergétique	A+++ → D : A+

PPI* € 829,99 | Eco Participation HT € 8,33

PPI: Prix Public Indicatif. Les PPI sont indicatifs, il appartient à chaque revendeur de fixer librement ses prix conformément à la législation en vigueur.*






	Electrolux Four EOE7P31X	Electrolux Four EAM4P46TX	Electrolux Four EOF6P66BX	Electrolux Four EOF6P40Z
Indice d'efficacité énergétique (EEI)	81.2	81.2	81.7	81.2
Conso classe énergétique CN (kWh):	0.93	0.93	0.94	0.93
Conso classe énergétique MF (kWh):	0.69	0.69	0.67	0.69
Volume utile cavité (L)	XXL 72	XXL 72	65	XXL 72
Puissance électrique totale maximum (W)	3480	3490	2100	3480
Puissance du gril (W)	2300	2300	2450	2300
Dimensions d'encastrement HxLxP (mm):	600x560x550	600x560x550	593x560x550	600x560x550
Couleur	Inox	Inox anti-trace	Inox anti-trace	Noir
Niveau sonore dB(A)	45	45	44	45
Surface cuisson plus large support (cm²)	1424	1424	1080	1424
Mode de nettoyage	Pyrolyse	Pyrolyse	Pyrolyse	Pyrolyse
Mode de cuisson	Chaleur tournante pulsée	Chaleur tournante pulsée	Chaleur tournante pulsée	Chaleur tournante pulsée
Températures réglables	30°C - 300°C	30°C - 300°C	50°C - 250°C	30°C - 300°C
Commandes du four	Touches sensitives	Manettes rétractables	Manettes rétractables	Manettes rétractables
Interface	Electronique	EXPlore	EXPlore	Electronique
Nombre de gradins	5	5	4	5
Nombre de niveaux de cuisson	3	3	2	3
Fermeture de porte Velvet closing	oui	non	oui	non
Sonde de cuisson	oui	non	non	non
Nombre de grille(s):	1 grille support de plat	1 grille support de plat	1 grille support de plat	2 grilles chromées
Type de plats	1 plat multi-usages, 1 lèchefrite en émail gris	1 plateau AirFry, 1 lèchefrite en émail gris	1 lèchefrite en émail noir	1 lèchefrite en émail gris
Eclairage intérieur	1, halogène	1, halogène	1, halogène	1, halogène
Arrêt automatique	non	non	non	non
Type de porte	profilé métallique, 3 verres	profilé métallique, 3 verres	profilé métallique, 4 verres	3 verres, Logo sérigraphié sur le verre
Fréquence (Hz)	50 / 60	50-60	50-60	50 / 60
Ampérage (A)	16	16	16	
Longueur du câble (m)	1.6	1.6	1.1	1.6
Livré avec prise	Oui	Non	Oui	Oui
Dimensions HxLxP (mm)	594x596x569	589x594x569	590x594x560	594x596x569
Dimensions cavité (HxLxP) en mm	361 x 480 x 415	361 x 480 x 415	351 x 457 x 406	361 x 480 x 415
Dimensions emballées HxLxP (mm)	655x625x665	654x635x670	654x635x670	654x635x670
PNC	949 498 424	949 498 219	944 068 323	949 498 082
Poids brut/net (kg)	33.3 / 32.3	31.4 / 30.4	35 / 33.8	31.3 / 30.3
Pays de fabrication	Italie	Italie	Pologne	Italie
Code EAN	7332543662562	7332543829866	7332543977871	7332543662500
Classe énergétique	A+++ ↑ D A+	A+++ ↑ D A+	A+++ ↑ D A+	A+++ ↑ D A+



Electrolux Four
EBF4P46X

Indice d'efficacité énergétique (EEI)	81.2
Conso classe énergétique CN (kWh):	0.93
Conso classe énergétique MF (kWh):	0.69
Volume utile cavité (L)	XXL 72
Puissance électrique totale maximum (W)	3490
Puissance du gril (W)	2300
Dimensions d'encastrement HxLxP (mm):	600x560x550
Couleur	Inox anti-trace
Niveau sonore dB(A)	45
Surface cuisson plus large support (cm²)	1424
Mode de nettoyage	Pyrolyse
Mode de cuisson	Chaleur tournante pulsée
Températures réglables	30°C - 300°C
Commandes du four	Manettes rétractables
Interface	EXPlore
Nombre de gradins	5
Nombre de niveaux de cuisson	3
Fermeture de porte Velvet closing	non
Sonde de cuisson	non
Nombre de grille(s):	1 grille support de plat
Type de plats	1 plat multi-usages, 1 lèchefrite en émail gris
Eclairage intérieur	1, halogène
Arrêt automatique	non
Type de porte	profilé métallique, 3 verres
Fréquence (Hz)	50-60
Ampérage (A)	16
Longueur du câble (m)	1.6
Livré avec prise	Non
Dimensions HxLxP (mm)	589x594x569
Dimensions cavité (HxLxP) en mm	361 x 480 x 415
Dimensions emballées HxLxP (mm)	654x635x670
PNC	949 498 214
Poids brut/net (kg)	31.5 / 30.5
Pays de fabrication	Italie
Code EAN	7332543829682
Classe énergétique	



Four EOF3C40TH

Pour des plats toujours délicieux
Grâce au four encastrable SurroundCook® Série 600, vos poulets rôtis ou vos meringues sont cuits de façon homogène. Le four s'assure que la température intérieure est régulière grâce à la chaleur tournante pulsée.

- Four encastrable SurroundCook® Série 600
- Chaleur tournante pulsée
- Nettoyage Catalyse
- Programmateur électronique
- Affichage LCD blanc
- Commandes par manettes rétractables push / pull et touches sensitives
- Porte ventilée 2 verres
- Type de plats : 1 lèchefrite en émail gris
- Eclairage : 1, halogène / 40W

Indice d'efficacité énergétique (EEI) 95.3	**Conso classe énergétique CN (kWh):** 0.95
Conso classe énergétique MF (kWh): 0.81	**Volume utile cavité (L)** XXL 72
Puissance électrique totale maximum (W) 2790	**Puissance du gril (W)** 2700
Dimensions d'encastrement HxLxP (mm): 600x560x550	**Couleur** Pure Black
Classe énergétique	A+++ A D

PPI* € 749,99 | Eco Participation HT € 4,17

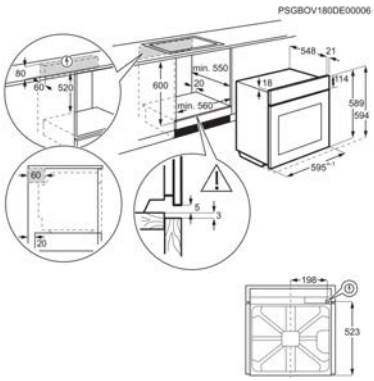



Four EOH3C10BX

Une cuisson homogène pour des résultats surprenants
Le Four Série 300 chauffe plus rapidement qu'un four traditionnel. Le ventilateur répartit la chaleur à travers la cavité pour une cuisson rapide et homogène. Plus besoin de retourner vos plats pendant la cuisson.

- Four encastrable Série 300
- Chaleur brassée
- Nettoyage Catalyse
- Programmateur électronique
- Affichage LCD ambre
- Rail télescopique amovible sur 1 niveau
- Porte ventilée 2 verres
- Type de plats : 1 plat multi-usages, 1 lèchefrite en émail noir
- Eclairage : 1, halogène / 40W

Indice d'efficacité énergétique (EEI) 95.1	**Conso classe énergétique CN (kWh):** 0.89
Conso classe énergétique MF (kWh): 0.78	**Volume utile cavité (L)** 65
Puissance électrique totale maximum (W) 2090	**Puissance du gril (W)** 2090
Dimensions d'encastrement HxLxP (mm): 600x560x550	**Couleur** Inox anti-trace
Classe énergétique	A+++ A D

PPI* € 699,99 | Eco Participation HT € 4,17

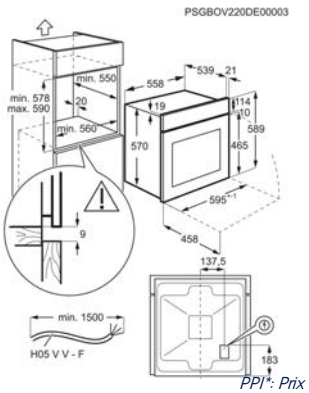

PPI: Prix Public Indicatif. Les PPI sont indicatifs, il appartient à chaque revendeur de fixer librement ses prix conformément à la législation en vigueur.*





	Electrolux Four EOF3C40TH	Electrolux Four EOH3C10BX
Indice d'efficacité énergétique (EEI)	95.3	95.1
Conso classe énergétique CN (kWh):	0.95	0.89
Conso classe énergétique MF (kWh):	0.81	0.78
Volume utile cavité (L)	XXL 72	65
Puissance électrique totale maximum (W)	2790	2090
Puissance du gril (W)	2700	2090
Dimensions d'encastrement HxLxP (mm):	600x560x550	600x560x550
Couleur	Pure Black	Inox anti-trace
Niveau sonore dB(A)	53	49
Surface cuisson plus large support (cm²)	1424	1080
Mode de nettoyage	Catalyse	Catalyse
Mode de cuisson	Chaleur tournante pulsée	Multifonction
Températures réglables	50°C - 275°C	50°C - 250°C
Commandes du four	Manettes rétractables	Manettes fixes
Interface	Electronique	Electronique
Nombre de gradins	5	4
Nombre de niveaux de cuisson	3	2
Fermeture de porte Velvet closing	non	non
Sonde de cuisson	non	non
Nombre de grille(s):	1 grille support de plat	1 grille support de plat
Type de plats	1 lèchefrite en émail gris	1 plat multi-usages, 1 lèchefrite en émail noir
Eclairage intérieur	1, halogène	1, halogène
Arrêt automatique	non	non
Type de porte	2 verres, Logo sérigraphié sur le verre	profilé métallique, 2 verres
Fréquence (Hz)	50-60	50-60
Ampérage (A)	16	16
Longueur du câble (m)	1.6	1.1
Livré avec prise	Oui	Oui
Dimensions HxLxP (mm)	594x594x568	594x594x568
Dimensions cavité (HxLxP) en mm	361 x 480 x 415	351 x 457 x 406
Dimensions emballées HxLxP (mm)	654x635x670	654x635x670
PNC	949 496 964	944 068 218
Poids brut/net (kg)	28.2 / 27.2	30.6 / 29.4
Pays de fabrication	Italie	Pologne
Code EAN	7332543997169	7332543819713
Classe énergétique		



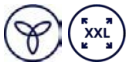

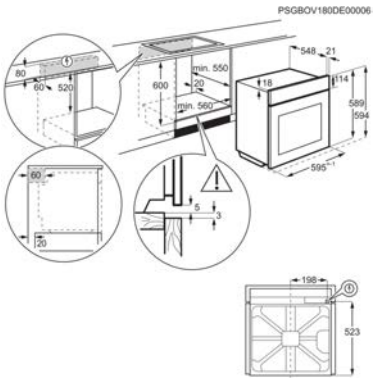

Four EOF3H40TH

Pour des plats toujours délicieux
Grâce au four encastrable SurroundCook® Série 600, vos poulets rôtis ou vos meringues sont cuits de façon homogène. Le four s'assure que la température intérieure est régulière grâce à la chaleur tournante pulsée.

- Four encastrable SurroundCook® Série 600
- Chaleur tournante pulsée
- Programmateur électronique
- Affichage LCD blanc
- Commandes par manettes rétractables push / pull et touches sensitives
- Porte ventilée 2 verres
- Type de plats : 1 lèchefrite en émail gris
- Eclairage : 1, halogène / 40W
- Nettoyage AquaClean

Indice d'efficacité énergétique (EEI) 95.3	**Conso classe énergétique CN (kWh):** 0.93
Conso classe énergétique MF (kWh): 0.81	**Volume utile cavité (L)** XXL 72
Puissance électrique totale maximum (W) 2790	**Puissance du gril (W)** 2700
Dimensions d'encastrement HxLxP (mm): 600x560x550	**Couleur** Pure Black
Classe énergétique	A+++ A D

PPI* € 699,99 | Eco Participation HT € 4,17



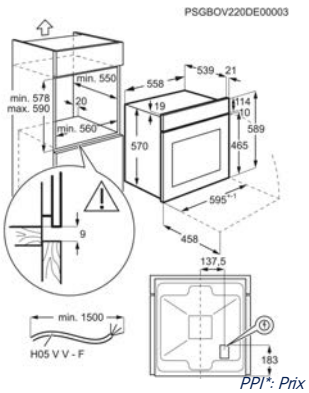

Four EOH2H00BX

Une cuisson homogène pour des résultats surprenants
Le Four Série 300 chauffe plus rapidement qu'un four traditionnel. Le ventilateur répartit la chaleur à travers la cavité pour une cuisson rapide et homogène. Plus besoin de retourner vos plats pendant la cuisson.

- Four encastrable Série 300
- Chaleur brassée
- Porte ventilée 2 verres
- Type de plats : 1 lèchefrite en émail noir
- Eclairage : 1, halogène / 40W
- Nettoyage AquaClean
- Nombre de grille : 1 grille support de plat
- Températures : 50°C - 250°C

Indice d'efficacité énergétique (EEI) 94.9	**Conso classe énergétique CN (kWh):** 0.89
Conso classe énergétique MF (kWh): 0.75	**Volume utile cavité (L)** 58
Puissance électrique totale maximum (W) 2090	**Puissance du gril (W)** 2090
Dimensions d'encastrement HxLxP (mm): 593x560x550	**Couleur** Inox anti-trace
Classe énergétique	A+++ A D

PPI* € 649,99 | Eco Participation HT € 4,17

PPI: Prix Public Indicatif. Les PPI sont indicatifs, il appartient à chaque revendeur de fixer librement ses prix conformément à la législation en vigueur.*

CAHIER TECHNIQUE FOUR MULTIFONCTION AQUACLEAN





	Electrolux Four EOF3H40TH	Electrolux Four EOH2H00BX
Indice d'efficacité énergétique (EEI)	95.3	94.9
Conso classe énergétique CN (kWh):	0.93	0.89
Conso classe énergétique MF (kWh):	0.81	0.75
Volume utile cavité (L)	XXL 72	58
Puissance électrique totale maximum (W)	2790	2090
Puissance du gril (W)	2700	2090
Dimensions d'encastrement HxLxP (mm):	600x560x550	593x560x550
Couleur	Pure Black	Inox anti-trace
Niveau sonore dB(A)	53	49
Surface cuisson plus large support (cm²)	1424	1080
Mode de nettoyage	Nettoyage AquaClean	Nettoyage AquaClean
Mode de cuisson	Chaleur tournante pulsée	Multifonction
Températures réglables	50°C - 275°C	50°C - 250°C
Commandes du four	Manettes rétractables	Manettes fixes
Interface	Electronique	Minuteur
Nombre de gradins	5	4
Nombre de niveaux de cuisson	3	2
Fermeture de porte Velvet closing	non	non
Sonde de cuisson	non	non
Nombre de grille(s):	1 grille support de plat	1 grille support de plat
Type de plats	1 lèchefrite en émail gris	1 lèchefrite en émail noir
Eclairage intérieur	1, halogène	1, halogène
Arrêt automatique	non	non
Type de porte	2 verres, Logo sérigraphié sur le verre	profilé métallique, 2 verres
Fréquence (Hz)	50-60	50 / 60
Ampérage (A)	16	16
Longueur du câble (m)	1.6	1.1
Livré avec prise	Oui	Oui
Dimensions HxLxP (mm)	594x594x568	590x594x560
Dimensions cavité (HxLxP) en mm	361 x 480 x 415	351 x 409 x 406
Dimensions emballées HxLxP (mm)	654x635x670	654x635x670
PNC	949 496 355	944 068 237
Poids brut/net (kg)	29.2 / 28.2	27.6 / 26.4
Pays de fabrication	Italie	Pologne
Code EAN	7332543997152	7332543819904
Classe énergétique	A+++ A D	A+++ A D

Micro-ondes KMFE264TEX



Ouverture de la porte par touche sensitive, pour un accès rapide et facile
Le micro-ondes Série 800 TouchOpen avec l'ouverture de la porte sensitive est le moyen le plus facile d'accéder à vos aliments. En un seul geste, la porte s'ouvre rapidement, en douceur et en toute simplicité.

- Série 800 TouchOpen
- Micro-ondes tout intégrable
- Ouverture électronique de la porte
- Commandes sensitives
- Mode de cuisson : Micro-ondes
- Plateau tournant : 32.5 cm, en verre
- Cuissons automatiques
- Décongélation automatique
- Programmateur électronique affichage blanc



PSGBMC220DE00002

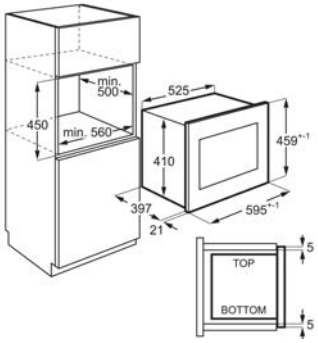

Couleur Noir et inox anti-trace	**Volume (litres)** 26
Cavité peinte	**Puissance Totale (W)** 1400
Dimensions HxLxP (mm) 459x594x404	**Dimensions d'encastrement HxLxP (mm):** 450x562x500
Dimensions emballées HxLxP (mm) 490x640x520	**Poids brut/net (kg)** 21.5 / 18.5

PPI* € 829,99 | Eco Participation HT € 4,17

Micro-ondes KMFE264TEW



Ouverture de la porte par touche sensitive, pour un accès rapide et facile
Le micro-ondes Série 800 TouchOpen avec l'ouverture de la porte sensitive est le moyen le plus facile d'accéder à vos aliments. En un seul geste, la porte s'ouvre rapidement, en douceur et en toute simplicité.

- Série 800 TouchOpen
- Micro-ondes tout intégrable
- Ouverture électronique de la porte
- Commandes sensitives
- Mode de cuisson : Micro-ondes
- Plateau tournant : 32.5 cm, en verre
- Cuissons automatiques
- Décongélation automatique
- Programmateur électronique affichage blanc



PSGBMC220DE00002

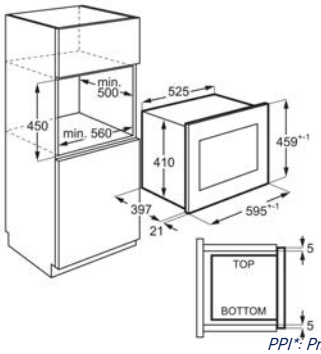

Couleur Blanc	**Volume (litres)** 26
Cavité peinte	**Puissance Totale (W)** 1400
Dimensions HxLxP (mm) 459x594x404	**Dimensions d'encastrement HxLxP (mm):** 450x562x500
Dimensions emballées HxLxP (mm) 490x640x520	**Poids brut/net (kg)** 21 / 19

PPI* € 829,99 | Eco Participation HT € 4,17

PPI: Prix Public Indicatif. Les PPI sont indicatifs, il appartient à chaque revendeur de fixer librement ses prix conformément à la législation en vigueur.*

Micro-ondes CMS4253EMX



Gril et micro-ondes pour des résultats rapides
Notre micro-ondes Gril Série 600 est le moyen le plus simple et rapide de cuire la plupart de vos aliments préférés. En plus de tout ce que vous pouvez attendre d'un micro-ondes traditionnel, la fonction Gril supplémentaire vous offre plus de polyvalence.

- Micro-ondes tout intégrable
- Ouverture Mécanique
- Commandes mécaniques
- Mode de cuisson : gril, Micro-ondes, Micro-ondes et gril
- Manette de commande pour la sélection de la puissance
- Plateau tournant : 24.5 cm, en verre
- Puissance du gril : 1000 W
- Cuissons automatiques
- Décongélation automatique



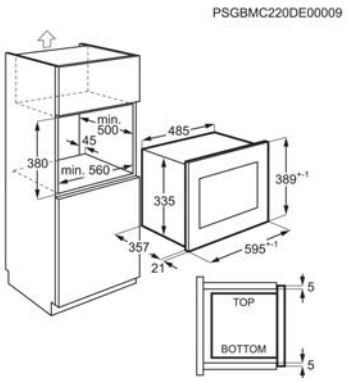

Couleur Inox anti-trace	**Volume (litres)** 25
Cavité inox	**Puissance Totale (W)** 1200
Dimensions HxLxP (mm) 390x595x377	**Dimensions d'encastrement HxLxP (mm):** 380x560x550
Dimensions emballées HxLxP (mm) 480x690x470	**Poids brut/net (kg)** 18.6 / 15.7

PPI* € 729,99 | Eco Participation HT € 4,17

Micro-ondes LMS2253TMX



Réchauffage, cuisson ou décongélation faciles
Que vous cuisiniez de tendres légumes verts, décongeliez un copieux ragoût ou que vous réchauffiez les restes, votre micro-ondes Série 300 est un incontournable de votre cuisine qui vous permettra de faire tout cela au mieux en un rien de temps.

- Série 300
- Micro-ondes tout intégrable
- Ouverture électronique de la porte
- Commandes sensitives
- Mode de cuisson : Micro-ondes
- Plateau tournant : 27 cm, en verre
- Cuissons automatiques
- Décongélation automatique
- Minuterie: 95 min



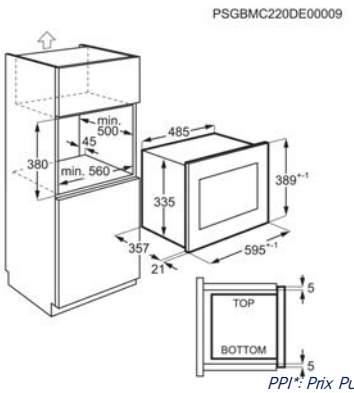

Couleur Noir et inox anti-trace	**Volume (litres)** 25
Cavité inox	**Puissance Totale (W)** 1400
Dimensions HxLxP (mm) 390x595x378	**Dimensions d'encastrement HxLxP (mm):** 380x560x550
Dimensions emballées HxLxP (mm) 480x690x470	**Poids brut/net (kg)** 18.6 / 15.7

PPI* € 649,99 | Eco Participation HT € 4,17

PPI: Prix Public Indicatif. Les PPI sont indicatifs, il appartient à chaque revendeur de fixer librement ses prix conformément à la législation en vigueur.*



Micro-ondes LMS2203EMX

- **Réchauffage, cuisson ou décongélation faciles**
  Que vous cuisiniez de tendres légumes verts, décongeliez un copieux ragoût ou que vous réchauffiez les restes, votre micro-ondes Série 300 est un incontournable de votre cuisine qui vous permettra de faire tout cela au mieux en un rien de temps.

- Série 300
- Micro-ondes tout intégrable
- Commandes mécaniques
- Mode de cuisson : Micro-ondes
- Manette de commande pour la sélection de la puissance
- Plateau tournant : 24.5 cm, en verre
- Cuissons automatiques
- Décongélation automatique
- Minuterie: 95 min



PSGBMC220DE0000E

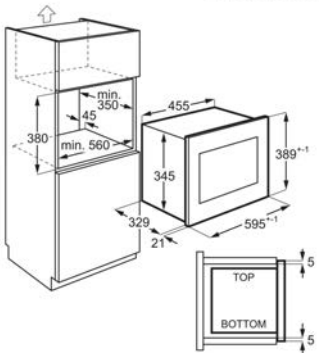

Couleur Noir et inox anti-trace	**Volume (litres)** 20
Cavité inox	**Puissance Totale (W)** 1200
Dimensions HxLxP (mm) 388x595x347	**Dimensions d'encastrement HxLxP (mm):** 380x560x350
Dimensions emballées HxLxP (mm) 480x690x470	**Poids brut/net (kg)** 18 / 12.5

PPI* € 599,99 | Eco Participation HT € 2,08

PPI: Prix Public Indicatif. Les PPI sont indicatifs, il appartient à chaque revendeur de fixer librement ses prix conformément à la législation en vigueur.*






	Electrolux Micro-ondes KMFE264TEX	Electrolux Micro-ondes KMFE264TEW	Electrolux Micro-ondes CMS4253EMX	Electrolux Micro-ondes LMS2253TMX
Couleur	Noir et inox anti-trace	Blanc	Inox anti-trace	Noir et inox anti-trace
Volume (litres)	26	26	25	25
Cavité	peinte	peinte	inox	inox
Puissance Totale (W)	1400	1400	1200	1400
Dimensions HxLxP (mm)	459x594x404	459x594x404	390x595x377	390x595x378
Dimensions d'encastrement HxLxP (mm):	450x562x500	450x562x500	380x560x550	380x560x550
Dimensions emballées HxLxP (mm)	490x640x520	490x640x520	480x690x470	480x690x470
Poids brut/net (kg)	21.5 / 18.5	21 / 19	18.6 / 15.7	18.6 / 15.7
Hauteur intérieure (mm)	192	188	190	190
Largeur intérieure (mm)	348	338	315	315
Profondeur intérieure (mm)	370	369	357	357
Longueur du câble (m)	1.4	1.4	1	1
Fréquence (Hz)	50	50	50	50
Tension (V)	220-240	220-240	230-240	230
Ampérage (A)	10	10		
Pays de fabrication	Royaume-Uni	Royaume-Uni	Chine	Chine
PNC	947 608 746	947 608 748	947 608 775	947 608 784
Code EAN	7332543665679	7332543666157	7332543750269	7332543814268



	Electrolux Micro-ondes LMS2203EMX
Couleur	Noir et inox anti-trace
Volume (litres)	20
Cavité	inox
Puissance Totale (W)	1200
Dimensions HxLxP (mm)	388x595x347
Dimensions d'encastrement HxLxP (mm):	380x560x350
Dimensions emballées HxLxP (mm)	480x690x470
Poids brut/net (kg)	18 / 12.5
Hauteur intérieure (mm)	174
Largeur intérieure (mm)	315
Profondeur intérieure (mm)	329
Longueur du câble (m)	1
Fréquence (Hz)	50
Tension (V)	230
Pays de fabrication	Chine
PNC	947 608 762
Code EAN	7332543673575

Tables

Cuisson sur mesure, pour un goût inégalé



Plaque de cuisson EIS824



Avec SenseBoil, plus de risque de débordement
Les plaques à induction SenseBoil® sont équipées de capteurs qui détectent l'ébullition de l'eau dans vos casseroles et ajuste la température évitant le bouillonnement et maintient l'eau à la température de frémissement.

- Plaque de cuisson Induction Série 700 SENSE
- Connection H²H: table pouvant piloter certaines hottes
- 4 foyers
- Commandes individuelles sensitives avec accès direct
- Fonction SenseBoil®
- Installation Optifix™
- Branchement Monophasé ou Biphasé
- 4 boosters
- 4 minuteurs



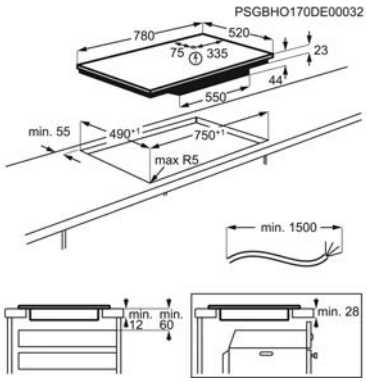

Technologie de chauffe de la plaque Induction	**Nombre de zones de cuisson** 4
Niveaux de puissance de la plaque de cuisson 14	**Puissance électrique totale maximum (W)** 7350
Consommation énergétique (électrique) de la plaque de cuisson Wh/kg (CE plaque de cuisson)* 180.6	**Installation plan de travail** Traditionnelle
Couleur Noir	**Design** Bord biseauté en façade

PPI* € 999,99 | Eco Participation HT € 2,08

Plaque de cuisson EIS62443

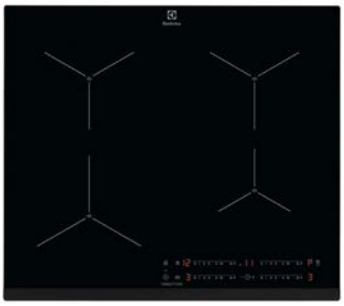

Avec SenseBoil, plus de risque de débordement
Les plaques à induction SenseBoil® sont équipées de capteurs qui détectent l'ébullition de l'eau dans vos casseroles et ajuste la température évitant le bouillonnement et maintient l'eau à la température de frémissement.

- Plaque de cuisson Induction Série 700 SENSE
- Connection H²H: table pouvant piloter certaines hottes
- 4 foyers
- Commandes individuelles sensitives avec accès direct
- Fonction SenseBoil®
- Installation Optifix™
- Branchement Monophasé ou Biphasé
- 4 boosters
- 4 minuteurs



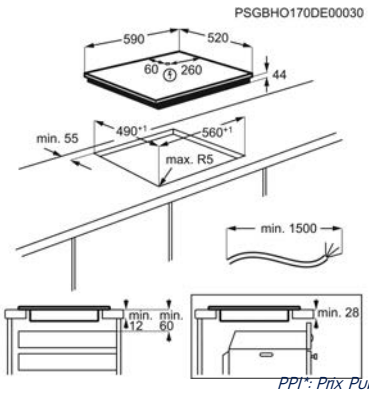

Technologie de chauffe de la plaque Induction	**Nombre de zones de cuisson** 4
Niveaux de puissance de la plaque de cuisson 14	**Puissance électrique totale maximum (W)** 7200
Consommation énergétique (électrique) de la plaque de cuisson Wh/kg (CE plaque de cuisson)* 180.2	**Installation plan de travail** Traditionnelle
Couleur Noir	**Design** Bord biseauté en façade

PPI* € 849,99 | Eco Participation HT € 2,08

PPI: Prix Public Indicatif. Les PPI sont indicatifs, il appartient à chaque revendeur de fixer librement ses prix conformément à la législation en vigueur.*

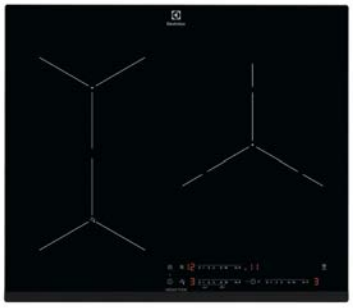



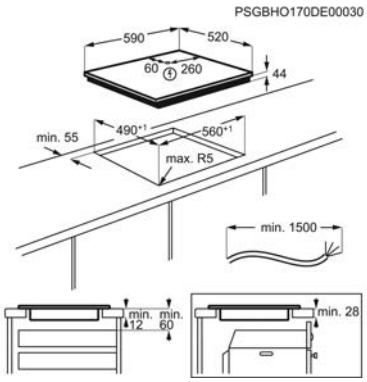

Plaque de cuisson EIF61342

Choisissez le plat et sa cuisson pour un résultat toujours saisissant
La table à induction Série 700 SenseFry® vous permet de sélectionner la recette qui vous convient. La table règle automatiquement la température optimale pour cuire l'aliment sélectionné.

- Plaque de cuisson Induction Série 700 SENSE
- Connection H²H: table pouvant piloter certaines hottes
- 3 foyers
- Double zone 18 / 28 cm - 5,2 kW
- Commandes individuelles sensitives avec accès direct
- Fonction SenseFry®
- Installation Optifix™
- Branchement Monophasé
- 3 boosters

Technologie de chauffe de la plaque Induction	**Nombre de zones de cuisson** 3
Niveaux de puissance de la plaque de cuisson 14	**Puissance électrique totale maximum (W)** 7350
Consommation énergétique (électrique) de la plaque de cuisson Wh/kg (CE plaque de cuisson)* 182.5	**Installation plan de travail** Traditionnelle
Couleur Noir	**Design** Bord biseauté en façade

PPI* € 799,99 | Eco Participation HT € 2,08

PPI: Prix Public Indicatif. Les PPI sont indicatifs, il appartient à chaque revendeur de fixer librement ses prix conformément à la législation en vigueur.*

Plaque de cuisson EIV85443

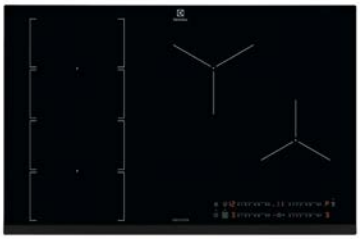

La table de cuisson qui s'adapte à la taille de vos récipients
La table de cuisson induction 600 FlexiBridge® facilite la cuisson. Sur la zone gauche modulable, trois options s'offrent à vous : choisissez entre deux zones de taille moyenne, une petite et une grande zone, ou bien une zone extra large pour les planchas.

- Plaque de cuisson Induction Série 600 FLEX
- Connection H²H: table pouvant piloter certaines hottes
- FlexiBridge
- 4 foyers
- Commandes individuelles sensitives avec accès direct
- Fonction PowerSlide (Mode Chef)
- Installation Optifix™
- Branchement Monophasé ou Biphasé
- Verrouillage des commandes



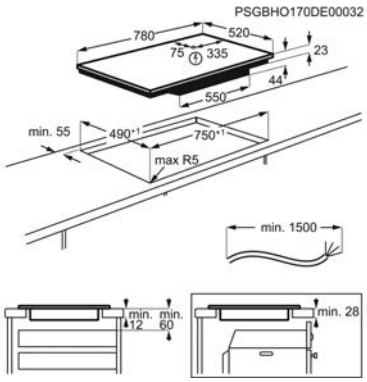

Technologie de chauffe de la plaque Induction	**Nombre de zones de cuisson** 4
Zone modulable 1	**Niveaux de puissance de la plaque de cuisson** 14
Puissance électrique totale maximum (W) 7200	**Consommation énergétique (électrique) de la plaque de cuisson Wh/kg (CE plaque de cuisson)*** 179.9
Installation plan de travail Traditionnelle	**Couleur** Noir

PPI* € 1 229,99 | Eco Participation HT € 2,08

Plaque de cuisson EIV654

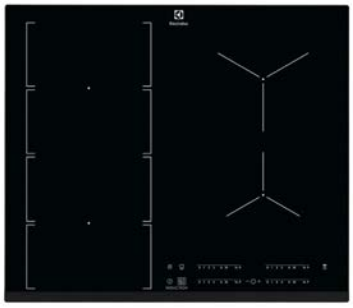

La table de cuisson qui s'adapte à la taille de vos récipients
La table de cuisson induction 600 FlexiBridge® facilite la cuisson. Sur la zone gauche modulable, trois options s'offrent à vous : choisissez entre deux zones de taille moyenne, une petite et une grande zone, ou bien une zone extra large pour les planchas.

- Plaque de cuisson Induction Série 600 FLEX
- Connection H²H: table pouvant piloter certaines hottes
- FlexiBridge
- 4 foyers
- Commandes individuelles sensitives avec accès direct
- Fonction PowerSlide (Mode Chef)
- Installation Optifix™
- Branchement Monophasé ou Biphasé
- 4 boosters



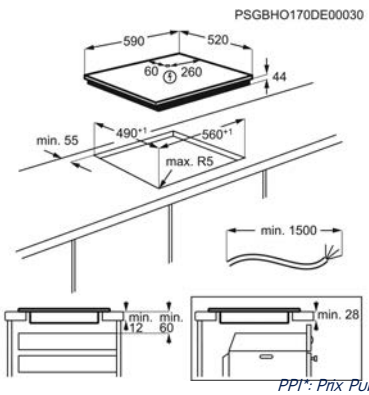

Technologie de chauffe de la plaque Induction	**Nombre de zones de cuisson** 4
Zone modulable 1	**Niveaux de puissance de la plaque de cuisson** 14
Puissance électrique totale maximum (W) 7350	**Consommation énergétique (électrique) de la plaque de cuisson Wh/kg (CE plaque de cuisson)*** 180.7
Installation plan de travail Traditionnelle	**Couleur** Noir

PPI* € 849,99 | Eco Participation HT € 2,08

PPI: Prix Public Indicatif. Les PPI sont indicatifs, il appartient à chaque revendeur de fixer librement ses prix conformément à la législation en vigueur.*

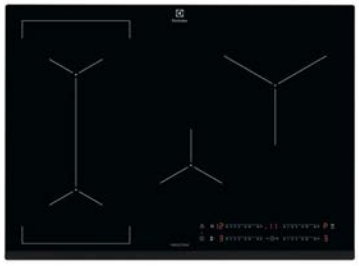



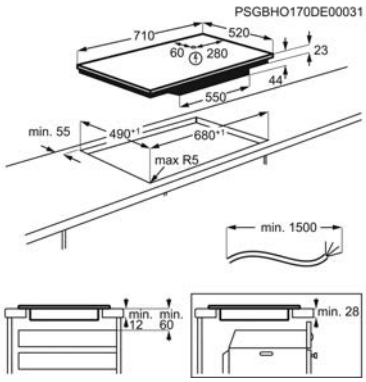

Plaque de cuisson EIV734

› **Fusionnez les zones pour plus d'espace de cuisson avec la fonction Bridge**
La plaque de cuisson à induction Série 600 Bridge vous permet de combiner deux zones de cuisson séparées pour créer une seule grande surface. La température et le temps de cuisson étant harmonisés automatiquement, cette fonction est idéale pour la plupart des planchas ou cocottes.

- Plaque de cuisson Induction Série 600 FLEX
- Connection H²H: table pouvant piloter certaines hottes
- Contrôle des zones de surface totale individualisé "Bridge"
- 4 foyers
- 4 foyers induction dont une zone 24 cm
- Commandes individuelles sensitives avec accès direct
- Installation Optifix™
- Branchement Monophasé ou Biphasé
- 4 boosters

Technologie de chauffe de la plaque Induction	**Nombre de zones de cuisson** 4
Zone modulable 1	**Niveaux de puissance de la plaque de cuisson** 14
Puissance électrique totale maximum (W) 7350	**Consommation énergétique (électrique) de la plaque de cuisson Wh/kg (CE plaque de cuisson)*** 177.9
Installation plan de travail Traditionnelle	**Couleur** Noir

PPI* € 929,99 | Eco Participation HT € 2,08

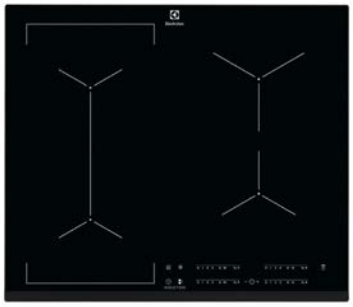



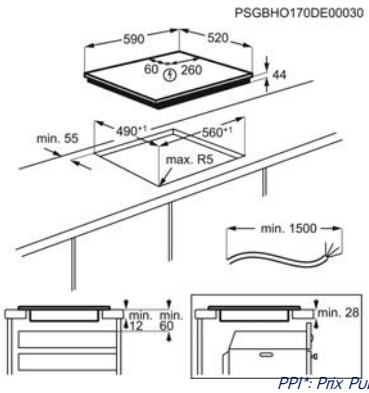

Plaque de cuisson EIV63443

› **Fusionnez les zones pour plus d'espace de cuisson avec la fonction Bridge**
La plaque de cuisson à induction Série 600 Bridge vous permet de combiner deux zones de cuisson séparées pour créer une seule grande surface. La température et le temps de cuisson étant harmonisés automatiquement, cette fonction est idéale pour la plupart des planchas ou cocottes.

- Plaque de cuisson Induction Série 600 FLEX
- Connection H²H: table pouvant piloter certaines hottes
- Contrôle des zones de surface totale individualisé "Bridge"
- 4 foyers
- Commandes individuelles sensitives avec accès direct
- Installation Optifix™
- Branchement Monophasé ou Biphasé
- 4 boosters
- 4 minuteurs

Technologie de chauffe de la plaque Induction	**Nombre de zones de cuisson** 4
Zone modulable 1	**Niveaux de puissance de la plaque de cuisson** 14
Puissance électrique totale maximum (W) 7200	**Consommation énergétique (électrique) de la plaque de cuisson Wh/kg (CE plaque de cuisson)*** 181.2
Installation plan de travail Traditionnelle	**Couleur** Noir

PPI* € 849,99 | Eco Participation HT € 2,08

PPI: Prix Public Indicatif. Les PPI sont indicatifs, il appartient à chaque revendeur de fixer librement ses prix conformément à la législation en vigueur.*

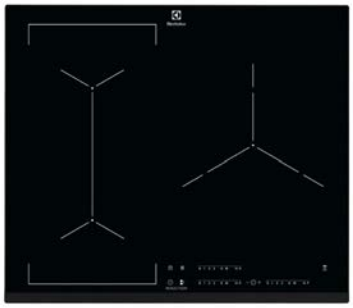



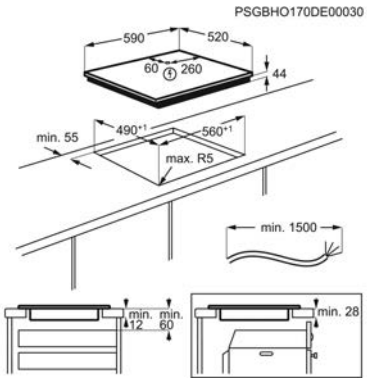

Plaque de cuisson EIV63343

Fusionnez les zones pour plus d'espace de cuisson avec la fonction Bridge
La plaque de cuisson à induction Série 600 Bridge vous permet de combiner deux zones de cuisson séparées pour créer une seule grande surface. La température et le temps de cuisson étant harmonisés automatiquement, cette fonction est idéale pour la plupart des planchas ou cocottes.

- Plaque de cuisson Induction Série 600 FLEX
- Connection H²H: table pouvant piloter certaines hottes
- Contrôle des zones de surface totale individualisé "Bridge"
- 3 foyers
- Commandes individuelles sensitives avec accès direct
- Installation Optifix™
- Branchement Monophasé ou Biphasé
- 3 boosters
- 3 minuteurs

Technologie de chauffe de la plaque Induction	**Nombre de zones de cuisson** 3
Zone modulable 1	**Niveaux de puissance de la plaque de cuisson** 14
Puissance électrique totale maximum (W) 7200	**Consommation énergétique (électrique) de la plaque de cuisson Wh/kg (CE plaque de cuisson)*** 182.5
Installation plan de travail Traditionnelle	**Couleur** Noir

PPI* € 849,99 | Eco Participation HT € 2,08

PPI: Prix Public Indicatif. Les PPI sont indicatifs, il appartient à chaque revendeur de fixer librement ses prix conformément à la législation en vigueur.*



Plaque de cuisson LIT6043

La saveur en un clin d'œil
La technologie Induction permet d'atteindre plus rapidement et avec précision des températures élevées. La table réagira instantanément lorsque vous diminuerez ou augmenterez la température vous permettant ainsi de garder le contrôle.

- Connection H²H: table pouvant piloter certaines hottes
- 4 foyers
- Commandes individuelles par touches sensitives
- Installation Optifix™
- Branchement Monophasé ou Biphasé
- 4 boosters
- 4 minuteurs
- Fonction Pause Stop & Go
- Verrouillage des commandes

Technologie de chauffe de la plaque Induction

Nombre de zones de cuisson 4

Niveaux de puissance de la plaque de cuisson 14

Puissance électrique totale maximum (W) 7350

Consommation énergétique (électrique) de la plaque de cuisson Wh/kg (CE plaque de cuisson)* 182.9

Installation plan de travail Traditionnelle

Couleur Noir

Design Bord biseauté en façade

PPI* € 649,99 | Eco Participation HT € 2,08



Plaque de cuisson LIT60336CK

La saveur en un clin d'œil
La technologie Induction permet d'atteindre plus rapidement et avec précision des températures élevées. La table réagira instantanément lorsque vous diminuerez ou augmenterez la température vous permettant ainsi de garder le contrôle.

- Plaque de cuisson Induction Série 300
- Connection H²H: table pouvant piloter certaines hottes
- 3 foyers
- Commandes individuelles par touches sensitives
- Installation Optifix™
- Branchement Monophasé ou Biphasé
- 3 boosters
- 3 minuteurs
- Fonction Pause Stop & Go

Technologie de chauffe de la plaque Induction

Nombre de zones de cuisson 3

Niveaux de puissance de la plaque de cuisson 14

Puissance électrique totale maximum (W) 7200

Consommation énergétique (électrique) de la plaque de cuisson Wh/kg (CE plaque de cuisson)* 179.5

Installation plan de travail Traditionnelle

Couleur Noir

Design Bords droits

PPI* € 729,99 | Eco Participation HT € 2,08

PPI: Prix Public Indicatif. Les PPI sont indicatifs, il appartient à chaque revendeur de fixer librement ses prix conformément à la législation en vigueur.*

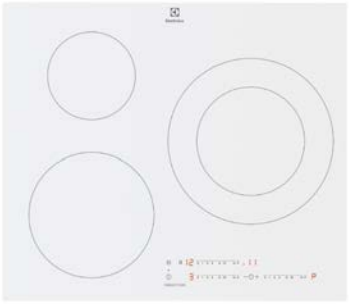

Plaque de cuisson LIT60342CW

La saveur en un clin d'œil
La technologie Induction permet d'atteindre plus rapidement et avec précision des températures élevées. La table réagira instantanément lorsque vous diminuerez ou augmenterez la température vous permettant ainsi de garder le contrôle.

- Plaque de cuisson Induction Série 300
- 3 foyers
- Double zone 18 / 28 cm - 5,2 kW
- Commandes individuelles sensitives avec accès direct
- Installation Optifix™
- Branchement Monophasé
- 3 boosters
- 3 minuteurs
- Fonction Pause Stop & Go

Technologie de chauffe de la plaque Induction	**Nombre de zones de cuisson** 3
Niveaux de puissance de la plaque de cuisson 14	**Puissance électrique totale maximum (W)** 7350
Consommation énergétique (électrique) de la plaque de cuisson Wh/kg (CE plaque de cuisson)* 179.5	**Installation plan de travail** Traditionnelle
Couleur Blanc	**Design** Bords droits

PPI* € 929,99 | Eco Participation HT € 2,08

PPI: Prix Public Indicatif. Les PPI sont indicatifs, il appartient à chaque revendeur de fixer librement ses prix conformément à la législation en vigueur.*






	Electrolux Plaque de cuisson EIS824	Electrolux Plaque de cuisson EIS62443	Electrolux Plaque de cuisson EIF61342	Electrolux Plaque de cuisson EIV85443
Technologie de chauffe de la plaque	Induction	Induction	Induction	Induction
Nombre de zones de cuisson	4	4	3	4
Zone modulable				1
Niveaux de puissance de la plaque de cuisson	14	14	14	14
Puissance électrique totale maximum (W)	7350	7200	7350	7200
Consommation énergétique (électrique) de la plaque de cuisson Wh/kg (CE plaque de cuisson)*	180.6	180.2	182.5	179.9
Installation plan de travail	Traditionnelle	Traditionnelle	Traditionnelle	Traditionnelle
Couleur	Noir	Noir	Noir	Noir
Design	Bord biseauté en façade	Bord biseauté en façade	Bord biseauté en façade	Bord biseauté en façade
Dimensions LxP (mm)	780x520	590x520	590x520	780x520
Foyer avant gauche	Induction	Induction	Induction	Induction
Puissance / Booster / Diamètre Foyer avant gauche	2300 / 3200W / 210mm	2300 / 3700W / 210mm	2300 / 3200W / 210mm	2300 / 3200W / 220mm
Foyer arrière gauche	Induction	Induction	Induction	Induction
Puissance / Booster / Diamètre Foyer arrière gauche	2300 / 3200W / 210mm	1800 / 2800W / 180mm	2300 / 3200W / 210mm	2300 / 3200W / 220mm
Foyer avant droit	Induction	Induction	double zone, Induction	Induction
Puissance / Booster / Diamètre Foyer avant droit	2300 / 3200W / 210mm	1400 / 2500W / 145mm	1800 / 2800 / 3500 / 5200W / 180 / 280mm	1800 / 2800W / 180mm
Foyer arrière centre				Induction
Puissance / Booster / Diamètre Foyer central				2300 / 3200W / 210mm
Foyer arrière droit	Induction	Induction		
Puissance / Booster / Diamètre Foyer arrière droit	2300 / 3200W / 210mm	1800 / 2800W / 180mm		
Dimensions d'encastrement HxLxP (mm):	44x750x490	44x560x490	44x560x490	44x750x490
Dimensions emballées HxLxP (mm)	118x868x600	118x678x600	118x678x600	118x868x600
Tension (V)	220-240V / 400V2N	220-240V / 400V2N	220-240	220-240V / 400V2N
Fréquence (Hz)	50-60	50-60	50-60	50-60
Cordon fourni (en m):	1.5	1.5	1.5	1.5
Plaque homologuée Corse :	non	non	non	non
Poids brut/net (kg)	12.8 / 11.74	11.8 / 10.5	12.26 / 11.38	13.84 / 12.86
Pays de fabrication	Allemagne	Allemagne	Allemagne	Allemagne
PNC	949 596 860	949 596 859	949 596 725	949 596 964
Code EAN	7332543637690	7332543637683	7332543592562	7332543691722
*** Conformément au règlement**	EU 66 / 2014	EU 66 / 2014	EU 66 / 2014	EU 66 / 2014

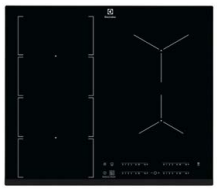
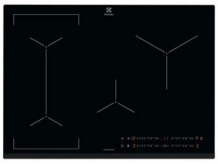
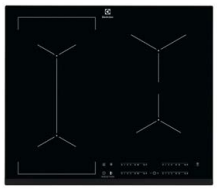
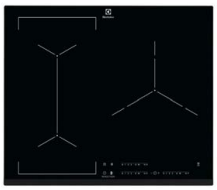

	Electrolux Plaque de cuisson EIV654	Electrolux Plaque de cuisson EIV734	Electrolux Plaque de cuisson EIV63443	Electrolux Plaque de cuisson EIV63343
Technologie de chauffe de la plaque	Induction	Induction	Induction	Induction
Nombre de zones de cuisson	4	4	4	3
Zone modulable	1	1	1	1
Niveaux de puissance de la plaque de cuisson	14	14	14	14
Puissance électrique totale maximum (W)	7350	7350	7200	7200
Consommation énergétique (électrique) de la plaque de cuisson Wh/kg (CE plaque de cuisson)*	180.7	177.9	181.2	182.5
Installation plan de travail	Traditionnelle	Traditionnelle	Traditionnelle	Traditionnelle
Couleur	Noir	Noir	Noir	Noir
Design	Bord biseauté en façade	Bord biseauté en façade	Bord biseauté en façade	Bord biseauté en façade
Dimensions LxP (mm)	590x520	710x520	590x520	590x520
Foyer avant gauche	Induction	Induction	Induction	Induction
Puissance / Booster / Diamètre Foyer avant gauche	2300 / 3200W / 220mm	2300 / 3200W / 210mm	2300 / 3200W / 210mm	2300 / 3200W / 210mm
Foyer arrière gauche	Induction	Induction	Induction	Induction
Puissance / Booster / Diamètre Foyer arrière gauche	2300 / 3200W / 220mm	2300 / 3200W / 210mm	2300 / 3200W / 210mm	2300 / 3200W / 210mm
Foyer avant droit	Induction		Induction	double zone, Induction
Puissance / Booster / Diamètre Foyer avant droit	1400 / 2500W / 145mm		1400 / 2500W / 145mm	1800 / 2800 / 3500 / 3600W / 180 / 280mm
Foyer avant centre		Induction		
Puissance / Booster / Diamètre foyer central		1400 / 2500W / 145mm		
Foyer arrière droit	Induction	Induction	Induction	
Puissance / Booster / Diamètre Foyer arrière droit	1800 / 2800W / 180mm	2300 / 3600W / 240mm	1800 / 2800W / 180mm	
Dimensions d'encastrement HxLxP (mm):	44x560x490	44x680x490	44x560x490	44x560x490
Dimensions emballées HxLxP (mm)	118x678x600	118x868x600	118x678x600	118x678x600
Tension (V)	220-240 / 400V2N	220-240 / 400V2N	220-240 / 400V2N	220-240 / 400V2N
Fréquence (Hz)	50-60	50-60	50-60	50-60
Cordon fourni (en m):	1.5	1.5	1.5	1.5
Plaque homologuée Corse :	non	non	non	non
Poids brut/net (kg)	12.12 / 11.26	12.14 / 11.26	11.56 / 10.74	12.02 / 11.24
Pays de fabrication	Allemagne	Allemagne	Allemagne	Allemagne
PNC	949 596 706	949 596 717	949 596 809	949 596 807
Code EAN	7332543590353	7332543591268	7332543606351	7332543606337
*** Conformément au règlement**	EU 66 / 2014	EU 66 / 2014	EU 66 / 2014	EU 66 / 2014





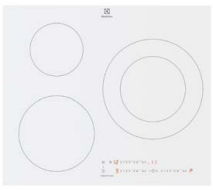

	Electrolux Plaque de cuisson LIT6043	Electrolux Plaque de cuisson LIT60336CK	Electrolux Plaque de cuisson LIT60342CW
Technologie de chauffe de la plaque	Induction	Induction	Induction
Nombre de zones de cuisson	4	3	3
Niveaux de puissance de la plaque de cuisson	14	14	14
Puissance électrique totale maximum (W)	7350	7200	7350
Consommation énergétique (électrique) de la plaque de cuisson Wh/kg (CE plaque de cuisson)*	182.9	179.5	179.5
Installation plan de travail	Traditionnelle	Traditionnelle	Traditionnelle
Couleur	Noir	Noir	Blanc
Design	Bord biseauté en façade	Bords droits	Bords droits
Dimensions LxP (mm)	590x520	590x520	590x520
Foyer avant gauche	Induction	Induction	Induction
Puissance / Booster / Diamètre Foyer avant gauche	2300 / 3700W / 210mm	2300 / 3700W / 210mm	2300 / 3700W / 210mm
Foyer arrière gauche	Induction	Induction	Induction
Puissance / Booster / Diamètre Foyer arrière gauche	1800 / 2800W / 180mm	1400 / 2500W / 145mm	1400 / 2500W / 145mm
Foyer avant droit	Induction	Induction	double zone, Induction
Puissance / Booster / Diamètre Foyer avant droit	1400 / 2500W / 145mm	1800 / 2800 / 3500 / 3600W / 180 / 280mm	1800 / 2800 / 3500 / 5200W / 180 / 280mm
Foyer arrière droit	Induction		
Puissance / Booster / Diamètre Foyer arrière droit	1800 / 2800W / 180mm		
Dimensions d'encastrement HxLxP (mm):	44x560x490	44x560x490	44x560x490
Dimensions emballées HxLxP (mm)	118x678x600	118x678x600	118x678x600
Tension (V)	220-240V / 400V2N	220-240 / 400V2N	220-240
Fréquence (Hz)	50-60	50-60	50-60
Cordon fourni (en m):	1.5	1.5	1.5
Plaque homologuée Corse :	non	non	non
Poids brut/net (kg)	11.6 / 10.8	11.7 / 10.92	11.8 / 11
Pays de fabrication	Roumanie	Roumanie	Roumanie
PNC	949 492 622	949 492 668	949 492 666
Code EAN	7333394017488	7333394021911	7333394021898
* Conformément au règlement	EU 66 / 2014	EU 66 / 2014	EU 66 / 2014

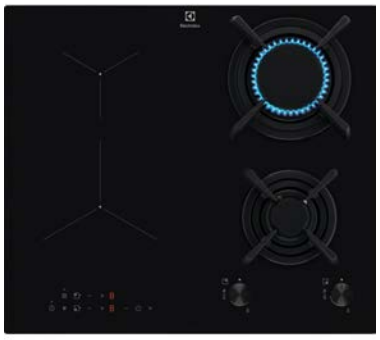

Plaque de cuisson KDI640713K

Une plaque de cuisson adaptée à vos besoins
Cette plaque de cuisson mixte combine deux brûleurs à gaz et deux foyers induction. Vous avez la flexibilité de choisir et d'adapter la source de chaleur selon vos plats.

- Plaque de cuisson Mixte induction et gaz Série 300
- Commandes par manettes
- Allumage électronique intégré aux manettes
- Sécurité gaz par thermocouple
- Possibilité d'installation affleurante
- Installation facilitée Optifix™
- Branchement Monophasé
- Grille(s) fonte
- Fonction pause Stop & Go

Technologie de chauffe de la plaque Mixte induction et gaz

Nombre de zones de cuisson gaz 2

Puissance gaz totale (W) 4500

Efficacité énergétique de la plaque de cuisson (EE plaque gaz) en %* 58.8

Consommation énergétique (électrique) de la plaque de cuisson Wh/kg (CE plaque de cuisson)* 186.2

Installation plan de travail Affleurante avec kit inclus et Traditionnelle

Couleur Noir

Dimensions LxP (mm) 590x520

PPI* € 879,99 | Eco Participation HT € 2,08

PSGBHO230DE0000B

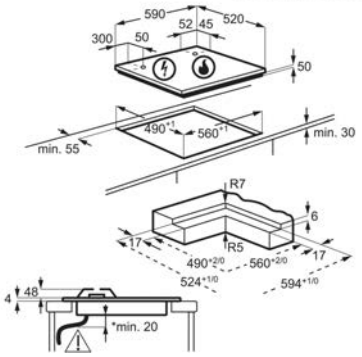



Plaque de cuisson KGI1126K

Entre tradition et innovation.
Avec cette table de cuisson mixte, vous disposez de brûleurs à gaz et de zones de cuisson induction vous offrant la liberté d'utiliser différentes sources d'énergie.

- Plaque de cuisson Mixte induction et gaz Série 300
- Contrôle des zones de surface totale individualisé "Bridge"
- Commandes par manettes
- Allumage électronique intégré aux manettes
- Sécurité gaz par thermocouple
- Installation facilitée Optifix™
- Branchement Monophasé
- Grille(s) fonte
- Fonction pause Stop & Go

Technologie de chauffe de la plaque Mixte induction et gaz

Nombre de zones de cuisson gaz 2

Efficacité énergétique de la plaque de cuisson (EE plaque gaz) en %* 55.2

Consommation énergétique (électrique) de la plaque de cuisson Wh/kg (CE plaque de cuisson)* 186.5

Couleur Noir

Dimensions LxP (mm) 590x520

Efficacité énergétique selon le brûleur à gaz (EE brûleur gaz): en %*

Foyer avant gauche Induction

PPI* € 879,99 | Eco Participation HT € 2,08

PSGBHO130D000138

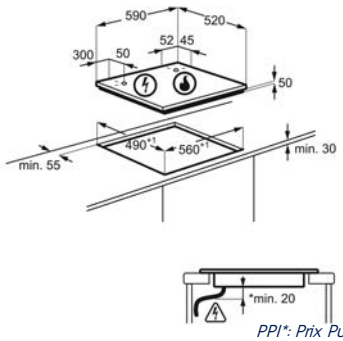

PPI: Prix Public Indicatif. Les PPI sont indicatifs, il appartient à chaque revendeur de fixer librement ses prix conformément à la législation en vigueur.*





	Electrolux Plaque de cuisson KDI640713K	Electrolux Plaque de cuisson KGII126K
Technologie de chauffe de la plaque	Mixte induction et gaz	Mixte induction et gaz
Nombre de zones de cuisson gaz	2	2
Puissance gaz totale (W)	4500	
Efficacité énergétique de la plaque de cuisson (EE plaque gaz) en %*	58.8	55.2
Consommation énergétique (électrique) de la plaque de cuisson Wh/kg (CE plaque de cuisson)*	186.2	186.5
Installation plan de travail	Affleurante avec kit inclus et Traditionnelle	
Couleur	Noir	Noir
Dimensions LxP (mm)	590x520	590x520
Efficacité énergétique selon le brûleur à gaz (EE brûleur gaz):	en %*	en %*
Avant droite	62.3	
Arrière droite	55.3	
Foyer avant gauche	Induction	Induction
Puissance / Booster / Diamètre Foyer avant gauche	2300W / 3300W / 210mm	2300 / 3300W / 210mm
Foyer arrière gauche	Induction	Induction
Puissance / Booster / Diamètre Foyer arrière gauche	1400W / 2500W / 140mm	1400 / 2500W / 140mm
Foyer avant droit	Gaz semi-rapide, Flamme verticale	Gaz semi-rapide
Puissance / Booster / Diamètre Foyer avant droit	1900W / 70mm	1900W / 70mm
Foyer arrière droit	Gaz rapide, Flamme verticale	Gaz rapide
Puissance / Booster / Diamètre Foyer arrière droit	2700W / 134mm	2700W / 100mm
Dimensions d'encastrement HxLxP (mm):	50x560x490	50x560x490
Dimensions emballées HxLxP (mm)	160x720x630	160x720x630
Tension (V)	220-240	220-240
Fréquence (Hz)	50-60	50-60
Cordon fourni (en m):	1.1	1.1
Injecteurs gaz de ville:	livrés montés	G20 (2H) 20 mbar
Gaz butane/propane:	oui, livrée avec injecteurs	oui, livrée avec injecteurs
Plaque homologuée Corse :	oui	
Poids brut/net (kg)	12.7 / 11.5	11.7 / 11.1
Pays de fabrication	Italie	Italie
PNC	949 760 096	949 760 086
Code EAN	7332543849376	7332543751341
* Conformément au règlement	EU 66 / 2014	EU 66 / 2014

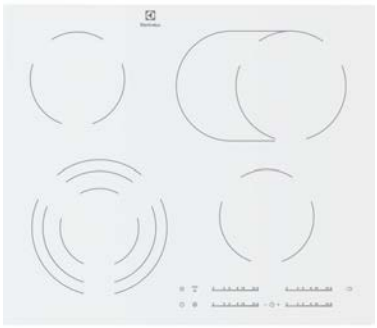

Plaque de cuisson EHF6547IW1

- **Une interface de commandes sensitives**
  Avec cette interface intuitive, il vous suffit d'effleurer le bandeau de commande pour accéder à toutes les positions de cuisson.

- Plaque de cuisson Vitrocéramique Série 300
- 4 foyers
- Commandes individuelles sensitives avec accès direct
- Installation facilitée Optifix™
- Branchement Monophasé ou Biphasé
- Fonction pause Stop & Go
- Verrouillage des commandes
- Bords droits
- Sécurité enfants

Technologie de chauffe de la plaque Vitrocéramique	**Nombre de zones de cuisson** 4
Niveaux de puissance de la plaque de cuisson 14	**Puissance électrique totale maximum (W)** 7100
Consommation énergétique (électrique) de la plaque de cuisson Wh/kg (CE plaque de cuisson)* 190.6	**Installation plan de travail** Traditionnelle
Couleur Blanc	**Design** Bords droits

PPI* € 579,99



Plaque de cuisson EHF6547FOK

- **Une interface de commandes sensitives**
  Avec cette interface intuitive, il vous suffit d'effleurer le bandeau de commande pour accéder à toutes les positions de cuisson.

- 4 foyers
- Commandes individuelles sensitives avec accès direct
- Installation facilitée Optifix™
- Branchement Monophasé ou Biphasé
- 4 minuteurs
- Fonction Pause Stop & Go
- Verrouillage des commandes
- Bord biseauté en façade
- Sécurité enfants

Technologie de chauffe de la plaque Vitrocéramique	**Nombre de zones de cuisson** 4
Niveaux de puissance de la plaque de cuisson 14	**Puissance électrique totale maximum (W)** 7100
Consommation énergétique (électrique) de la plaque de cuisson Wh/kg (CE plaque de cuisson)* 190.6	**Installation plan de travail** Traditionnelle
Couleur Noir	**Design** Bord biseauté en façade

PPI* € 529,99 | Eco Participation HT € 1,04

PPI: Prix Public Indicatif. Les PPI sont indicatifs, il appartient à chaque revendeur de fixer librement ses prix conformément à la législation en vigueur.*





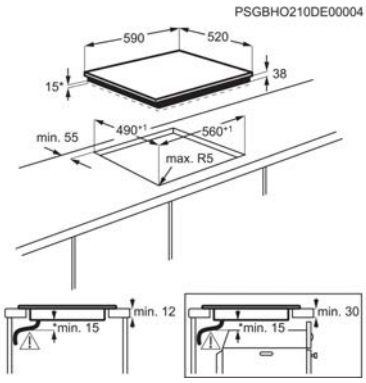

Plaque de cuisson EHF6231FOK

- **Grande zone de cuisson**
  Servez-vous des grands récipients qu'utilisent les professionnels ! La zone de cuisson extra-large de cette table vous permet de préparer facilement toutes sortes de plats dans des casseroles volumineuses.

- Plaque de cuisson Vitrocéramique Série 300
- 3 foyers
- Commandes individuelles par touches sensitives
- Installation facilitée Optifix™
- Branchement Monophasé
- Arrêt automatique
- Témoins individuels de chaleur résiduelle
- Bord biseauté en façade
- Sécurité enfants

Technologie de chauffe de la plaque Vitrocéramique	**Nombre de zones de cuisson** 3
Niveaux de puissance de la plaque de cuisson 9	**Puissance électrique totale maximum (W)** 5700
Consommation énergétique (électrique) de la plaque de cuisson Wh/kg (CE plaque de cuisson)* 188.3	**Installation plan de travail** Traditionnelle
Couleur Noir	**Design** Bord biseauté en façade

PPI* € 449,99 | Eco Participation HT € 1,04

PPI: Prix Public Indicatif. Les PPI sont indicatifs, il appartient à chaque revendeur de fixer librement ses prix conformément à la législation en vigueur.*

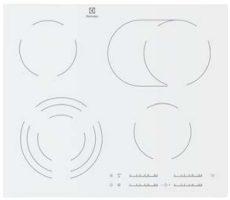



	Electrolux Plaque de cuisson EHF6547IW1	Electrolux Plaque de cuisson EHF6547FOK	Electrolux Plaque de cuisson EHF6231FOK
Technologie de chauffe de la plaque	Vitrocéramique	Vitrocéramique	Vitrocéramique
Nombre de zones de cuisson	4	4	3
Niveaux de puissance de la plaque de cuisson	14	14	9
Puissance électrique totale maximum (W)	7100	7100	5700
Consommation énergétique (électrique) de la plaque de cuisson Wh/kg (CE plaque de cuisson)*	190.6	190.6	188.3
Installation plan de travail	Traditionnelle	Traditionnelle	Traditionnelle
Couleur	Blanc	Noir	Noir
Design	Bords droits	Bord biseauté en façade	Bord biseauté en façade
Dimensions LxP (mm)	590x520	590x520	590x520
Foyer avant gauche	Hi-Light, (triple zone)	Hi-Light, (triple zone)	Hi-Light
Puissance / Booster / Diamètre Foyer avant gauche	800 / 1600 / 2300W / 120 / 175 / 210mm	800 / 1600 / 2300W / 120 / 175 / 210mm	1700W / 180mm
Foyer arrière gauche	Hi-Light	Hi-Light	Hi-Light
Puissance / Booster / Diamètre Foyer arrière gauche	1200W / 145mm	1200W / 145mm	1200W / 145mm
Foyer avant droit	Hi-Light	Hi-Light	double zone, .
Puissance / Booster / Diamètre Foyer avant droit	1200W / 145mm	1200W / 145mm	1500 / 2300W / 210 / 270mm
Foyer arrière centre			Dual Circuit Round
Foyer arrière droit	(extensible), Hi-Light	(extensible), Hi-Light	
Puissance / Booster / Diamètre Foyer arrière droit	1500 / 2400W / 170x265mm	1500 / 2400W / 170x265mm	
Dimensions d'encastrement HxLxP (mm):	38x560x490	38x560x490	38x560x490
Dimensions emballées HxLxP (mm)	118x678x600	118x678x600	118x678x600
Tension (V)	220-240V / 400V2N	220-240V / 400V2N	220-240
Fréquence (Hz)	50-60	50-60	50-60
Cordon fourni (en m):	1.5	1.5	1.5
Plaque homologuée Corse :	non	non	non
Poids brut/net (kg)	8.65 / 7.86	8.6 / 8	8.4 / 7.79
Pays de fabrication	Roumanie	Roumanie	Roumanie
PNC	949 492 649	949 492 624	949 492 238
Code EAN	7333394020099	7333394017501	7332543487400
*** Conformément au règlement**	EU 66 / 2014	EU 66 / 2014	EU 66 / 2014



Plaque de cuisson KGG75362K

StepPower pour un réglage parfait de la cuisson
Cuisinez vos plats sans vous compliquer la vie avec notre table gaz StepPower 600. Vous pouvez, confortablement, gérer le niveau de la flamme de 1 à 9 d'un seul geste avec précision et maîtrise.

- Plaque de cuisson Gaz Série 600
- 5 foyers
- Commandes par manettes
- Allumage électronique intégré aux manettes
- Branchement Monophasé
- Grille(s) fonte
- Foyer Milieu centre Gaz multi-couronne : 3900W / 128mm
- Bandeau de commandes Frontal

Technologie de chauffe de la plaque Gaz	**Nombre de zones de cuisson** 5
Niveaux de puissance de la plaque de cuisson 9	**Nombre de zones de cuisson gaz** 5
Puissance gaz totale (W) 10900	**Efficacité énergétique de la plaque de cuisson (EE plaque gaz) en %*** 55.075
Installation plan de travail Traditionnelle	**Couleur** Noir

PPI* € 649,99 | Eco Participation HT € 4,17

PSGBHO200DE00001

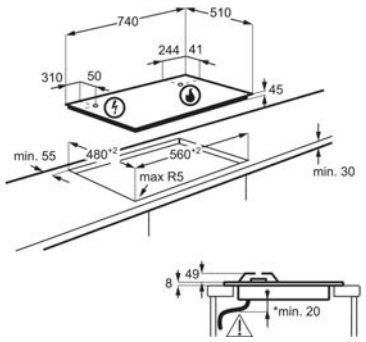



Plaque de cuisson KGG64362K

StepPower pour un réglage parfait de la cuisson
Cuisinez vos plats sans vous compliquer la vie avec notre table gaz StepPower 600. Vous pouvez, confortablement, gérer le niveau de la flamme de 1 à 9 d'un seul geste avec précision et maîtrise.

- Plaque de cuisson Gaz Série 600
- Dessus verre
- 4 foyers
- Commandes par manettes
- Allumage électronique intégré aux manettes
- Sécurité gaz par thermocouple
- Branchement Monophasé
- Grille(s) fonte
- Foyer AVG Gaz multi-couronne : 3900W / 128mm

Technologie de chauffe de la plaque Gaz	**Nombre de zones de cuisson** 4
Niveaux de puissance de la plaque de cuisson 9	**Nombre de zones de cuisson gaz** 4
Puissance gaz totale (W) 8900	**Efficacité énergétique de la plaque de cuisson (EE plaque gaz) en %*** 55.6
Installation plan de travail Traditionnelle	**Couleur** Noir

PPI* € 549,99 | Eco Participation HT € 2,08

PSGBHO200DE00002

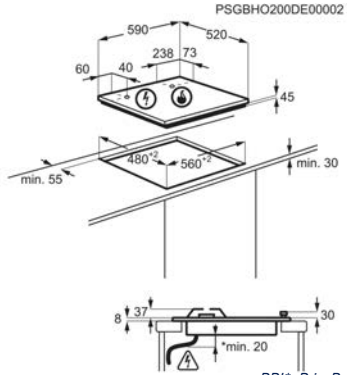

PPI: Prix Public Indicatif. Les PPI sont indicatifs, il appartient à chaque revendeur de fixer librement ses prix conformément à la législation en vigueur.*



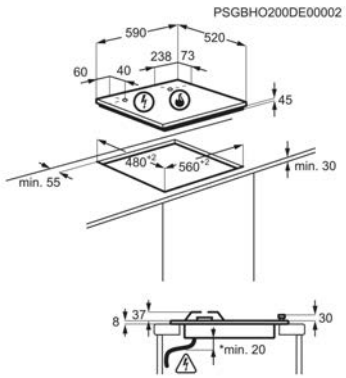

Plaque de cuisson KGG64362S

- **StepPower pour un réglage parfait de la cuisson**
  Cuisinez vos plats sans vous compliquer la vie avec notre table gaz StepPower 600. Vous pouvez, confortablement, gérer le niveau de la flamme de 1 à 9 d'un seul geste avec précision et maîtrise.

- Plaque de cuisson Gaz Série 600
- 4 foyers
- Commandes par manettes
- Allumage électronique intégré aux manettes
- Branchement Monophasé
- Grille(s) fonte
- Bandeau de commandes Frontal

Technologie de chauffe de la plaque Gaz	**Nombre de zones de cuisson** 4
Niveaux de puissance de la plaque de cuisson 9	**Nombre de zones de cuisson gaz** 4
Puissance gaz totale (W) 8900	**Efficacité énergétique de la plaque de cuisson (EE plaque gaz) en %*** 55.6
Installation plan de travail Traditionnelle	**Couleur** Silver

PPI* € 549,99 | Eco Participation HT € 2,08

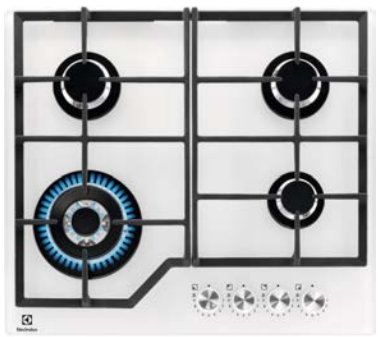

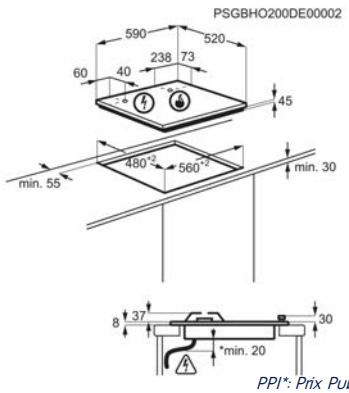

Plaque de cuisson KGG64362W

- **StepPower pour un réglage parfait de la cuisson**
  Cuisinez vos plats sans vous compliquer la vie avec notre table gaz StepPower 600. Vous pouvez, confortablement, gérer le niveau de la flamme de 1 à 9 d'un seul geste avec précision et maîtrise.

- Plaque de cuisson Gaz Série 600
- 4 foyers
- Commandes par manettes
- Allumage électronique intégré aux manettes
- Branchement Monophasé
- Grille(s) fonte
- Bandeau de commandes Frontal

Technologie de chauffe de la plaque Gaz	**Nombre de zones de cuisson** 4
Niveaux de puissance de la plaque de cuisson 9	**Nombre de zones de cuisson gaz** 4
Puissance gaz totale (W) 8900	**Efficacité énergétique de la plaque de cuisson (EE plaque gaz) en %*** 55.6
Installation plan de travail Traditionnelle	**Couleur** Blanc

PPI* € 499,99 | Eco Participation HT € 2,08

PPI: Prix Public Indicatif. Les PPI sont indicatifs, il appartient à chaque revendeur de fixer librement ses prix conformément à la législation en vigueur.*



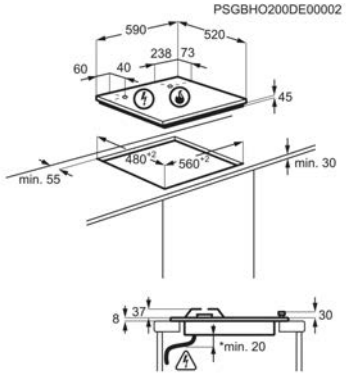

Plaque de cuisson EGT6633NOK

Une petite table de cuisson pour de grands résultats.
Un espace limité ne devrait pas affecter votre capacité à créer des plats gastronomiques. Doté de trois brûleurs puissants plutôt que quatre petits, l'aménagement astucieux de notre table de cuisson vous donne plus d'espace pour utiliser des récipients plus grands. Le monde de la gastronomie est maintenant à votre porté.

- Plaque de cuisson Gaz Série 600
- Design Slim
- Dessus verre
- Commandes par manettes
- Allumage électronique intégré aux manettes
- Sécurité gaz par thermocouple
- Branchement Monophasé
- Grille(s) fonte
- Foyer AVG Gaz rapide : 3000W / 100mm

Technologie de chauffe de la plaque Gaz	**Nombre de zones de cuisson gaz** 3
Puissance gaz totale (W) 7900	**Efficacité énergétique de la plaque de cuisson (EE plaque gaz) en %*** 58.2
Couleur Noir	**Dimensions LxP (mm)** 590x520
Efficacité énergétique selon le brûleur à gaz (EE brûleur gaz) : en % *	**Avant gauche** 58.7

PPI* € 499,99 | Eco Participation HT € 2,08

PPI: Prix Public Indicatif. Les PPI sont indicatifs, il appartient à chaque revendeur de fixer librement ses prix conformément à la législation en vigueur.*



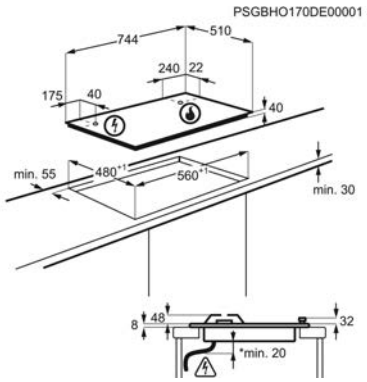

Plaque de cuisson KGS7536SX

Efficacité énergétique et puissance
Les brûleurs de cette plaque de cuisson gaz d'Electrolux sont conçus pour atteindre rapidement la chaleur souhaitée. Rapide et plus puissant tout en économisant jusqu'à 20% d'énergie.

- Plaque de cuisson Gaz Série 600
- Design Slim
- 5 foyers
- Allumage électronique intégré aux manettes
- Sécurité gaz par thermocouple
- Encastrement standard
- Branchement Monophasé
- Grille(s) fonte
- Foyer Milieu centre Gaz multi-couronne : 4000W / 128mm

Technologie de chauffe de la plaque Gaz	**Nombre de zones de cuisson gaz** 5
Installation plan de travail Traditionnelle	**Couleur** Inox
Dimensions LxP (mm) 744x510	**Efficacité énergétique selon le brûleur à gaz (EE brûleur gaz) :** en % *
Foyer avant gauche Gaz semi-rapide	**Puissance / Booster / Diamètre Foyer avant gauche** 1900W / 70mm

PPI* € 599,99 | Eco Participation HT € 2,08

PPI: Prix Public Indicatif. Les PPI sont indicatifs, il appartient à chaque revendeur de fixer librement ses prix conformément à la législation en vigueur.*




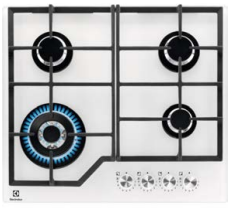

	Electrolux Plaque de cuisson KGG75362K	Electrolux Plaque de cuisson KGG64362K	Electrolux Plaque de cuisson KGG64362S	Electrolux Plaque de cuisson KGG64362W
Technologie de chauffe de la plaque	Gaz	Gaz	Gaz	Gaz
Nombre de zones de cuisson	5	4	4	4
Niveaux de puissance de la plaque de cuisson	9	9	9	9
Nombre de zones de cuisson gaz	5	4	4	4
Puissance gaz totale (W)	10900	8900	8900	8900
Efficacité énergétique de la plaque de cuisson (EE plaque gaz) en %*	55.075	55.6	55.6	55.6
Installation plan de travail	Traditionnelle	Traditionnelle	Traditionnelle	Traditionnelle
Couleur	Noir	Noir	Silver	Blanc
Dimensions LxP (mm)	740x510	590x520	590x520	590x520
Efficacité énergétique selon le brûleur à gaz (EE brûleur gaz) :	en % *	en % *	en % *	en % *
Arrière gauche	56.1	54.8	54.8	54.8
Arrière droite	56.1	54.8	54.8	54.8
Avant gauche	54.8	57.2	57.2	57.2
Foyer avant gauche	Gaz semi-rapide	Gaz multi-couronne	Gaz multi-couronne	Gaz multi-couronne
Puissance / Booster / Diamètre Foyer avant gauche	2000W / 80mm	3900W / 128mm	3900W / 128mm	3900W / 128mm
Foyer arrière gauche	Gaz semi-rapide	Gaz semi-rapide	Gaz semi-rapide	Gaz semi-rapide
Puissance / Booster / Diamètre Foyer arrière gauche	2000W / 80mm	2000W / 80mm	2000W / 80mm	2000W / 80mm
Foyer avant droit	Gaz auxiliaire	Gaz auxiliaire	Gaz auxiliaire	Gaz auxiliaire
Puissance / Booster / Diamètre Foyer avant droit	1000W / 65mm	1000W / 65mm	1000W / 65mm	1000W / 65mm
Foyer arrière droit	Gaz semi-rapide	Gaz semi-rapide	Gaz semi-rapide	Gaz semi-rapide
Puissance / Booster / Diamètre Foyer arrière droit	2000W / 80mm	2000W / 80mm	2000W / 80mm	2000W / 80mm
Foyeu milieu centre	Gaz multi-couronne			
Puissance / Booster / Diamètre Foyer milieu centre	3900W / 128mm			
Dimensions d'encastrement HxLxP (mm):	43x560x480	46x560x480	45x560x480	45x560x480
Dimensions emballées HxLxP (mm)	160x851x626	155x719x626	155x719x626	155x719x626
Tension (V)	220-240	220-240	220-240	220-240
Fréquence (Hz)	50 / 60	50 / 60	50 / 60	50 / 60
Cordon fourni (en m):	1.1	1.1	1.1	1.1
Injecteurs gaz de ville:	G20 (2H) 20 mbar	G20 (2H) 20 mbar	livrés montés	livrés montés
Gaz butane/propane:	oui, livrée avec injecteurs	oui, livrée avec injecteurs	oui, livrée avec injecteurs	oui, oui, livrée avec injecteurs
Poids brut/net (kg)	16.3 / 15.6	14.2 / 13.6	13.8 / 13.2	14.1 / 13.5
Pays de fabrication	Italie	Italie	Italie	Italie
PNC	949 630 989	949 641 002	949 641 004	949 641 003
Code EAN	7332543834037	7332543834136	7332543834150	7332543834143
* Conformément au règlement	EU 66 / 2014	EU 66 / 2014	EU 66 / 2014	EU 66 / 2014





	Electrolux Plaque de cuisson EGT6633NOK	Electrolux Plaque de cuisson KGS7536SX
Technologie de chauffe de la plaque	Gaz	Gaz
Nombre de zones de cuisson gaz	3	5
Puissance gaz totale (W)	7900	
Efficacité énergétique de la plaque de cuisson (EE plaque gaz) en %*	58.2	
Installation plan de travail		Traditionnelle
Couleur	Noir	Inox
Dimensions LxP (mm)	590x520	744x510
Efficacité énergétique selon le brûleur à gaz (EE brûleur gaz) :	en % *	en % *
Avant gauche	58.7	
Foyer avant gauche	Gaz rapide	Gaz semi-rapide
Puissance / Booster / Diamètre Foyer avant gauche	3000W / 100mm	1900W / 70mm
Foyer arrière gauche	Auxiliaire	Gaz semi-rapide
Puissance / Booster / Diamètre Foyer arrière gauche	1000W / 54mm	1900W / 70mm
Foyer avant droit	Gaz multi-couronne	Gaz auxiliaire
Puissance / Booster / Diamètre Foyer avant droit	3900W / 128mm	1000W / 54mm
Foyer arrière droit		Gaz rapide
Puissance / Booster / Diamètre Foyer arrière droit		3000W / 100mm
Foyeu milieu centre		Gaz multi-couronne
Puissance / Booster / Diamètre Foyer milieu centre		4000W / 128mm
Dimensions d'encastrement HxLxP (mm):	45x560x480	40x560x480
Dimensions emballées HxLxP (mm)	160x720x630	170x880x620
Tension (V)	220-240	220-240
Fréquence (Hz)	50 / 60	50 / 60
Cordon fourni (en m):	1.1	1.1
Injecteurs gaz de ville:	livrés montés	G20 (2H) 20 mbar
Gaz butane/propane:	oui, livrée avec injecteurs	oui, livrée avec injecteurs
Poids brut/net (kg)	13 / 12.4	13.3 / 12.6
Pays de fabrication	Italie	Italie
PNC	949 640 383	949 630 823
Code EAN	7332543467358	7332543613489
* Conformément au règlement	EU 66 / 2014	EU 66 / 2014

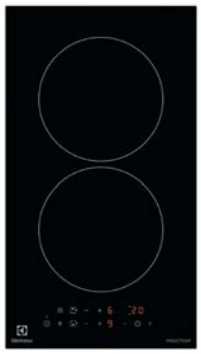

Plaque de cuisson LIT30231C

› **Découvrez notre gamme de dominos.**
Associez cette plaque de cuisson modulaire à d'autres plaques modulaires Electrolux afin de concevoir une cuisine personnalisée : gaz, vitrocéramique ou induction.

- Plaque de cuisson Induction Série 300
- Domino
- Commandes individuelles par touches sensitives
- Installation Optifix™
- Branchement Monophasé
- Fonction Pause Stop & Go
- Verrouillage des commandes
- Détection des casseroles
- Anti-débordement

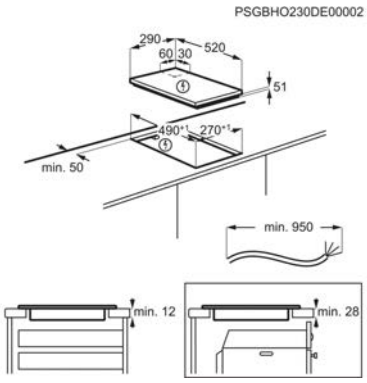

Technologie de chauffe de la plaque Induction	**Nombre de zones de cuisson** 2
Niveaux de puissance de la plaque de cuisson 9	**Puissance électrique totale maximum (W)** 3650
Consommation énergétique (électrique) de la plaque de cuisson Wh/kg (CE plaque de cuisson)* 178.8	**Installation plan de travail** Traditionnelle
Couleur Noir	**Design** Bords droits

PPI* € 499,99 | Eco Participation HT € 1,04

PPI: Prix Public Indicatif. Les PPI sont indicatifs, il appartient à chaque revendeur de fixer librement ses prix conformément à la législation en vigueur.*

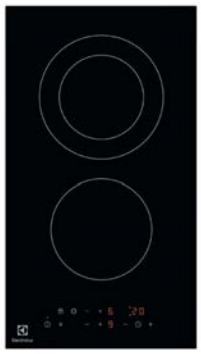

Plaque de cuisson LHR3233CK

Découvrez notre gamme de dominos.
Associez cette plaque de cuisson modulaire à d'autres plaques modulaires Electrolux afin de concevoir une cuisine personnalisée : gaz, vitrocéramique ou induction.

- Plaque de cuisson Vitrocéramique Série 300
- Domino
- Commandes individuelles par touches sensitives
- Installation facilitée Optifix™
- Branchement Monophasé
- Fonction Pause Stop & Go
- Verrouillage des commandes
- Bords droits
- Sécurité enfants

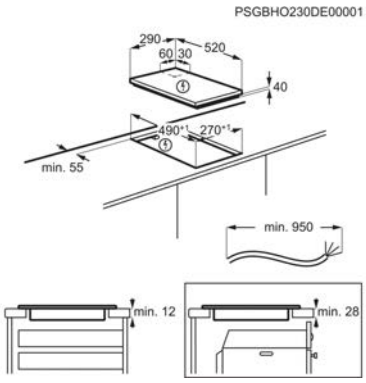

Technologie de chauffe de la plaque Vitrocéramique	**Nombre de zones de cuisson** 2
Niveaux de puissance de la plaque de cuisson 9	**Puissance électrique totale maximum (W)** 2900
Consommation énergétique (électrique) de la plaque de cuisson Wh/kg (CE plaque de cuisson)* 189.8	**Installation plan de travail** Traditionnelle
Couleur Noir	**Design** Bords droits

PPI* € 449,99 | Eco Participation HT € 0,58

PPI: Prix Public Indicatif. Les PPI sont indicatifs, il appartient à chaque revendeur de fixer librement ses prix conformément à la législation en vigueur.*



PSGBHO120D000027

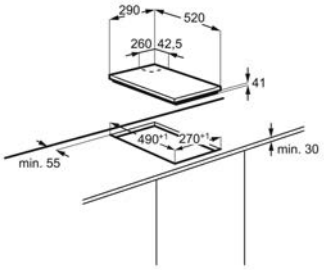

Plaque de cuisson EGC3322NVK

- **Découvrez notre gamme de dominos.**
  Associez cette plaque de cuisson modulaire à d'autres plaques modulaires Electrolux afin de concevoir une cuisine personnalisée : gaz, vitrocéramique ou induction.

- Plaque de cuisson Gaz Série 300
- Dessus verre
- Domino
- Commandes par manettes
- Allumage électronique intégré aux manettes
- Sécurité gaz par thermocouple
- Branchement Monophasé
- Grille(s) fonte
- Foyer ARC Gaz rapide: 2900W / 100mm

Technologie de chauffe de la plaque Gaz	**Nombre de zones de cuisson gaz** 2
Puissance gaz totale (W) 3900	**Efficacité énergétique de la plaque de cuisson (EE plaque gaz) en %*** 57.8
Couleur Noir	**Dimensions LxP (mm)** 290x520
Efficacité énergétique selon le brûleur à gaz (EE brûleur gaz) : en % *	**Arrière centre** 57.8

PPI* € 449,99 | Eco Participation HT € 1,04

PPI: Prix Public Indicatif. Les PPI sont indicatifs, il appartient à chaque revendeur de fixer librement ses prix conformément à la législation en vigueur.*

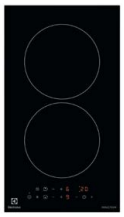





	Electrolux Plaque de cuisson LIT30231C	Electrolux Plaque de cuisson LHR3233CK	Electrolux Plaque de cuisson EGC3322NVK
Technologie de chauffe de la plaque	Induction	Vitrocéramique	Gaz
Nombre de zones de cuisson	2	2	
Niveaux de puissance de la plaque de cuisson	9	9	
Nombre de zones de cuisson gaz			2
Puissance électrique totale maximum (W)	3650	2900	
Puissance gaz totale (W)			3900
Efficacité énergétique de la plaque de cuisson (EE plaque gaz) en %*			57.8
Consommation énergétique (électrique) de la plaque de cuisson Wh/kg (CE plaque de cuisson)*	178.8	189.8	
Installation plan de travail	Traditionnelle	Traditionnelle	
Couleur	Noir	Noir	Noir
Design	Bords droits	Bords droits	
Dimensions LxP (mm)	290x520	290x520	290x520
Efficacité énergétique selon le brûleur à gaz (EE brûleur gaz) :			en % *
Arrière centre			57.8
Foyer avant centre	Induction	Hi-Light	Gaz auxiliaire
Puissance / Booster / Diamètre foyer central	1800 / 2500W / 180mm	1200W / 145mm	1000W / 54mm
Foyer arrière centre	Induction		Gaz rapide
Puissance / Booster / Diamètre Foyer central	1800 / 2500W / 180mm	700 / 1700W / 120 / 180mm	2900W / 100mm
Dimensions d'encastrement HxLxP (mm):	44x270x490	38x270x490	41x270x490
Dimensions emballées HxLxP (mm)	123x385x608	123x385x608	130x400x620
Tension (V)	220-240	220-240	220-240
Fréquence (Hz)	50-60	50-60	50 / 60
Cordon fourni (en m):	1.1	1.1	1.1
Injecteurs gaz de ville:			G20 (2H) 20 mbar
Gaz butane/propane:			livrée avec injecteurs
Plaque homologuée Corse :		non	oui
Poids brut/net (kg)	6.08 / 5.43	4.67 / 4.2	5.6 / 5.2
Pays de fabrication	Roumanie	Roumanie	Italie
PNC	949 492 563	949 492 552	949 738 243
Code EAN	7332543982882	7332543982851	7332543475971
*** Conformément au règlement**	EU 66 / 2014	EU 66 / 2014	EU 66 / 2014

Cuisinières

Les avantages d'un four et d'une plaque de cuisson réunis en un seul produit





Cuisinière LKI64890BX

Laissez votre table faire le travail à votre place
Grâce au système Hob2Hood®, plus besoin de régler votre hotte, votre table de cuisson s'occupe de tout. Une fois active, l'éclairage de la hotte s'enclenche et la puissance d'aspiration s'adapte en fonction du niveau de cuisson sélectionné.

- Cuisinière Induction 60x60 SurroundCook®
- TABLE : Induction
- Fonction indicateur de temps écoulé
- Fonction Stop and Go
- Commandes de table :Slider avec option Hob2Hood
- Foyer avant gauche : Induction, 2300W / 3200W / 210mm
- Foyer arrière gauche : Induction, 1400W / 2500W / 140mm
- Foyer avant droit : Induction, 3500 / 5200W / 280mm
- Four Chaleur tournante pulsée

PSGBCO220DE00002

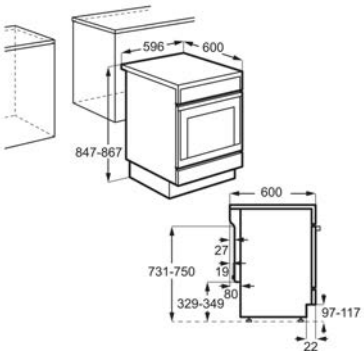

Indice d'efficacité énergétique (EEI) 81.4	**Type d'installation** Pose-libre
Classe d'efficacité énergétique* A+	**Conso classe énergétique CN (kWh) / MF (kWh)** 0.98 / 0.7
Nombre de cavités 1	**Source de chaleur du four** Électricité
Volume utile cavité (L) XXL 73	**Dimensions cavité (HxLxP) en mm** 365 x 480 x 415
Classe énergétique	A+++ ↑ D A+

PPI* € 1 599,99 | Eco Participation HT € 8,33



Cuisinière LKI64890BW

Laissez votre table faire le travail à votre place
Grâce au système Hob2Hood®, plus besoin de régler votre hotte, votre table de cuisson s'occupe de tout. Une fois active, l'éclairage de la hotte s'enclenche et la puissance d'aspiration s'adapte en fonction du niveau de cuisson sélectionné.

- Cuisinière Induction 60x60 SurroundCook®
- TABLE : Induction
- Fonction indicateur de temps écoulé
- Fonction Stop and Go
- Commandes de table :Slider avec option Hob2Hood
- Foyer avant gauche : Induction, 2300W / 3200W / 210mm
- Foyer arrière gauche : Induction, 1400W / 2500W / 140mm
- Foyer avant droit : Induction, 3500W / 5200W / 280mm
- Four Chaleur tournante pulsée

PSGBCO220DE00002

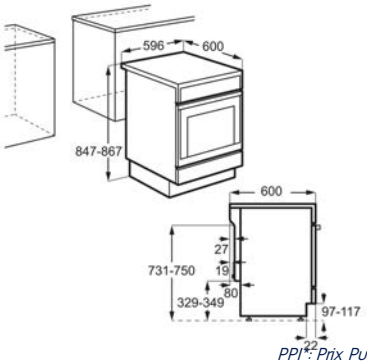

Indice d'efficacité énergétique (EEI) 81.4	**Type d'installation** Pose-libre
Classe d'efficacité énergétique* A+	**Conso classe énergétique CN (kWh) / MF (kWh)** 0.98 / 0.7
Nombre de cavités 1	**Source de chaleur du four** Électricité
Volume utile cavité (L) XXL 73	**Dimensions cavité (HxLxP) en mm** 365 x 480 x 415
Classe énergétique	A+++ ↑ D A+

PPI* € 1 549,99 | Eco Participation HT € 8,33

PPI : Prix Public Indicatif. Les PPI sont indicatifs, il appartient à chaque revendeur de fixer librement ses prix conformément à la législation en vigueur.*



Cuisinière LKR64890AW

La table de cuisson vitrocéramique rapide et efficace
La plaque de cuisson vitrocéramique est le moyen le plus rapide de chauffer sans utiliser l'induction. Faciles à nettoyer, pratiques et intuitives, les zones de cuisson en céramique chauffent rapidement.

- Cuisinière Vitrocéramique 60x60 SurroundCook®
- TABLE : Vitrocéramique
- Commandes par manettes
- Commandes de table :Manettes rotatives fluides
- Foyer avant gauche : Hi-Light, 2300W / 210mm
- Foyer arrière gauche : Hi-Light, 1200W / 145mm
- Foyer avant droit : Hi-Light, 1200W / 145mm
- Foyer arrière droit : Hi-Light, 1800W / 180mm
- Four Chaleur tournante pulsée



PSGBCO220DE00002

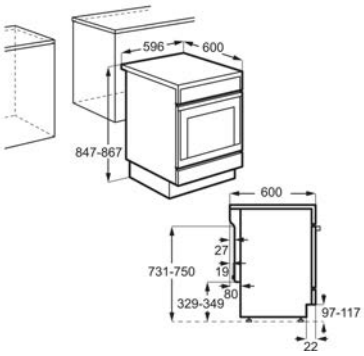

Indice d'efficacité énergétique (EEI) 81.4	**Type d'installation** Pose-libre
Classe d'efficacité énergétique* A+	**Conso classe énergétique CN (kWh) / MF (kWh)** 0.98 / 0.7
Nombre de cavités 1	**Source de chaleur du four** Électricité
Volume utile cavité (L) XXL 73	**Dimensions cavité (HxLxP) en mm** 365 x 480 x 415

Classe énergétique



PPI* € 1 099,99 | Eco Participation HT € 8,33



Cuisinière LKR524288W

La table de cuisson vitrocéramique rapide et efficace
La plaque de cuisson vitrocéramique est le moyen le plus rapide de chauffer sans utiliser l'induction. Faciles à nettoyer, pratiques et intuitives, les zones de cuisson en céramique chauffent rapidement.

- Cuisinière Vitrocéramique 50x60 Multifonction
- TABLE : Vitrocéramique
- Commandes par manettes
- Commandes de table :Sélecteur 7 positions
- Foyer avant gauche : Radiant, 1700W / 180mm
- Foyer arrière gauche : Radiant, 1200W / 140mm
- Foyer avant droit : Radiant, 1200W / 140mm
- Foyer arrière droit : Radiant, 1700W / 180mm
- Four Multifonction

Indice d'efficacité énergétique (EEI) 94.9	**Type d'installation** Pose-libre
Classe d'efficacité énergétique* A	**Conso classe énergétique CN (kWh) / MF (kWh)** 0.84 / 0.75
Nombre de cavités 1	**Source de chaleur du four** Électricité
Volume utile cavité (L) 57	**Dimensions cavité (HxLxP) en mm** 328 x 437 x 401

Classe énergétique



PPI* € 729,99 | Eco Participation HT € 8,33

PPI: Prix Public Indicatif. Les PPI sont indicatifs, il appartient à chaque revendeur de fixer librement ses prix conformément à la législation en vigueur.*





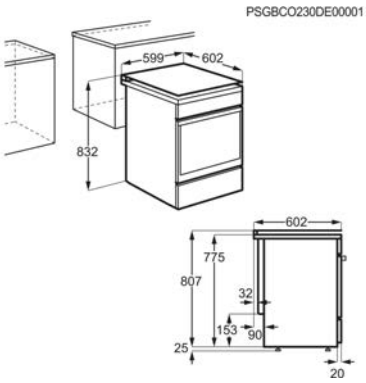

Cuisinière LKM648988W

Gaz et électrique : un duo parfait pour des cuissons réussies
La table de cuisson mixte apporte une combinaison polyvalente dans votre cuisine. L'avantage d'une plaque de cuisson à gaz avec une zone de cuisson électrique c'est que vous pouvez alterner entre deux types de cuisson sur le même appareil.

- Cuisinière Mixte gaz / électrique 60x60 SurroundCook®
- TABLE : Mixte gaz / électrique
- 3 foyers gaz + 1 foyer électrique
- Sécurité gaz table par thermocouple
- Allumage électronique
- Commandes de table :Gaz avec avec touche du générateur d'étincelles
- Foyer avant gauche : Gaz rapide, 3000W / 100mm
- Foyer arrière gauche : Auxiliaire, 1000W / 54mm
- Foyer avant droit : Gaz semi-rapide, 2000W / 70mm

Indice d'efficacité énergétique (EEI) 92.3	**Type d'installation** Pose-libre
Classe d'efficacité énergétique* A	**Conso classe énergétique CN (kWh) / MF (kWh)** 0.85 / 0.72
Nombre de cavités 1	**Source de chaleur du four** Électricité
Volume utile cavité (L) 54	**Dimensions cavité (HxLxP) en mm** 328 x 408 x 401
Classe énergétique	A+++ A D

PPI* € 1 049,99 | Eco Participation HT € 8,33





Cuisinière LKM624088W

Gaz et électrique : un duo parfait pour des cuissons réussies
La table de cuisson mixte apporte une combinaison polyvalente dans votre cuisine. L'avantage d'une plaque de cuisson à gaz avec une zone de cuisson électrique c'est que vous pouvez alterner entre deux types de cuisson sur le même appareil.

- Cuisinière Mixte gaz / électrique 60x60 Multifonction
- TABLE : Mixte gaz / électrique
- 3 foyers gaz + 1 foyer électrique
- 4 foyers indépendants
- Sécurité gaz table par thermocouple
- Allumage électronique
- Commandes de table :Gaz avec avec touche du générateur d'étincelles
- Foyer avant gauche : Gaz rapide, 3000W / 100mm
- Foyer arrière gauche : Auxiliaire, 1000W / 54mm

Indice d'efficacité énergétique (EEI) 94.9	**Type d'installation** Pose-libre
Classe d'efficacité énergétique* A	**Conso classe énergétique CN (kWh) / MF (kWh)** 0.84 / 0.75
Nombre de cavités 1	**Source de chaleur du four** Électricité
Volume utile cavité (L) 57	**Dimensions cavité (HxLxP) en mm** 328 x 437 x 401
Classe énergétique	A+++ A D

PPI* € 729,99 | Eco Participation HT € 8,33

PPI: Prix Public Indicatif. Les PPI sont indicatifs, il appartient à chaque revendeur de fixer librement ses prix conformément à la législation en vigueur.*



Cuisinière LKK644200X

Votre duo de pro dans la cuisine
L'alliance d'une table de cuisson à gaz et d'un four électrique vous offre une véritable polyvalence pour cuisiner. Une chaleur instantanée et maîtrisée avec la table de cuisson au gaz tout en profitant d'un four électrique professionnel multifonctions. La combinaison parfaite de deux univers.

- Cuisinière Gaz 60x60 SurroundCook®
- TABLE : Gaz
- Sécurité gaz table par thermocouple
- Allumage électronique
- Commandes de table :Gaz avec avec générateur d'étincelles integré aux manettes
- Foyer avant gauche : Multicrown Burner, 4000W / 121mm
- Foyer arrière gauche : Auxiliaire, 1000W / 54mm
- Foyer avant droit : Gaz semi-rapide, 2000W / 70mm
- Foyer arrière droit : Gaz semi-rapide, 2000W / 180mm

Indice d'efficacité énergétique (EEI) 94.9	**Type d'installation** Pose-libre
Classe d'efficacité énergétique* A	**Conso classe énergétique CN (kWh) / MF (kWh)** 0.84 / 0.75
Nombre de cavités 1	**Source de chaleur du four** Électricité
Volume utile cavité (L) 57	**Dimensions cavité (HxLxP) en mm** 328 x 437 x 401

Classe énergétique



PPI* € 799,99 | Eco Participation HT € 8,33

PPI: Prix Public Indicatif. Les PPI sont indicatifs, il appartient à chaque revendeur de fixer librement ses prix conformément à la législation en vigueur.*

				
	Electrolux Cuisinière LKI64890BX	**Electrolux Cuisinière LKI64890BW**	**Electrolux Cuisinière LKR64890AW**	**Electrolux Cuisinière LKR524288W**
Indice d'efficacité énergétique (EEI)	81.4	81.4	81.4	94.9
Type d'installation	Pose-libre	Pose-libre	Pose-libre	Pose-libre
Classe d'efficacité énergétique*	A+	A+	A+	A
Conso classe énergétique CN (kWh) / MF (kWh)	0.98 / 0.7	0.98 / 0.7	0.98 / 0.7	0.84 / 0.75
Nombre de cavités	1	1	1	1
Source de chaleur du four	Électricité	Électricité	Électricité	Électricité
Volume utile cavité (L)	XXL 73	XXL 73	XXL 73	57
Dimensions cavité (HxLxP) en mm	365 x 480 x 415	365 x 480 x 415	365 x 480 x 415	328 x 437 x 401
Nombre de zones de cuisson	3	3	4	4
Technologie de chauffe de la plaque	Induction	Induction	Vitrocéramique	Vitrocéramique
Diamètre des zones de cuisson :	Ø en cm:*	Ø en cm:*	Ø en cm:*	Ø en cm:*
Avant droite		28	14.5	14
Arrière droite			18	18
Avant gauche	21	21	21	18
Arrière gauche	14	14	14.5	14
Avant droite		28	14.5	14
Arrière droite			18	18
Avant gauche	21	21	21	18
Arrière gauche	14	14	14.5	14
Consommation énergétique par zone de cuisson (CE cuisson électrique)	en Wh / kg:*	en Wh / kg:*	en Wh / kg:*	en Wh / kg:*
Consommation énergétique par zone de cuisson (CE cuisson électrique)	en Wh / kg:*	en Wh / kg:*	en Wh / kg:*	en Wh / kg:*
Avant droite		28	14.5	14
Arrière droite			18	18
Avant gauche	21	21	21	18
Arrière gauche	14	14	14.5	14
Consommation énergétique (électrique) de la plaque de cuisson Wh/kg (CE plaque de cuisson)*	178	178.6	182	179.9
Couleur	Inox	Blanc	Blanc	Blanc
Puissance électrique totale maximum (W)	7200	7200	10000	7645.4
Nombre de grille(s):	1 grille support de plat	1 grille support de plat	1 grille support de plat	1 grille support de plat
Type de plats	1 plat multi-usages profond noir	1 plat multi-usages profond noir	1 plat multi-usages profond noir	1 plat multi-usages
Hauteur (mm)	850 à la table	850 à la table	850 à la table	858 à la table
Fréquence (Hz)	50	50	50	50-60
Dimensions HxLxP (mm)	850x596x600	850x596x600	850x596x600	858x500x600
Cordon fourni (en m):	1.5	1.4	1.5	Non
Livré avec prise	Non	Non	Non	Non
Poids brut/net (kg)	57 / 55	58 / 56	54 / 52	45 / 41
Dimensions emballées HxLxP (mm)	963x635x680	963x635x680	963x635x680	940x565x710
Pays de fabrication	Pologne	Pologne	Pologne	Roumanie
PNC	940 002 986	940 002 987	940 002 984	943 005 373
Code EAN	7332543846153	7332543846160	7332543846139	7332543769414
*** Conformément au règlement**	EU 66 / 2014	EU 66 / 2014	EU 66 / 2014	EU 66 / 2014
Classe énergétique				







	Electrolux Cuisinière LKM648988W	Electrolux Cuisinière LKM624088W	Electrolux Cuisinière LKK644200X
Indice d'efficacité énergétique (EEI)	92.3	94.9	94.9
Type d'installation	Pose-libre	Pose-libre	Pose-libre
Classe d'efficacité énergétique*	A	A	A
Conso classe énergétique CN (kWh) / MF (kWh)	0.85 / 0.72	0.84 / 0.75	0.84 / 0.75
Nombre de cavités	1	1	1
Source de chaleur du four	Électricité	Électricité	Électricité
Volume utile cavité (L)	54	57	57
Dimensions cavité (HxLxP) en mm	328 x 408 x 401	328 x 437 x 401	328 x 437 x 401
Nombre de zones de cuisson	4	4	4
Nombre de zones de cuisson gaz	3	3	4
Technologie de chauffe de la plaque	Mixte gaz / électrique	Mixte gaz / électrique	Gaz
Diamètre des zones de cuisson :	Ø en cm:*	Ø en cm:*	
Arrière droite	18	18	
Efficacité énergétique selon le brûleur à gaz (EE brûleur gaz) :			en % *
Efficacité énergétique selon le brûleur à gaz (EE brûleur gaz):	en %*	en %*	
Arrière droite	18	18	
Arrière droite	18	18	
Consommation énergétique (électrique) de la plaque de cuisson Wh/kg (CE plaque de cuisson)*	194.9	194.9	
Efficacité énergétique de la plaque de cuisson (EE plaque gaz) en %*	55.35	55.35	55.7
Couleur	Blanc	Blanc	Inox anti-trace
Puissance électrique totale maximum (W)	4200	3335	2046.1
Nombre de grille(s):	1 grille support de plat	1 grille support de plat	1 grille support de plat
Type de plats	1 plat multi-usages	1 plat multi-usages	2 plats multi-usages
Hauteur (mm)	870à la table / 1448couv.ouvert / 902couv.fermé	857à la table / 1435couv.ouvert / 889couv.fermé	870à la table / 1448couv.ouvert / 902couv.fermé
Fréquence (Hz)	50-60	50-60	50-60
Dimensions HxLxP (mm)	902x600x600	889x600x600	902x600x600
Cordon fourni (en m):	1.4	Non	1.4
Livré avec prise	Non	Non	Oui
Poids brut/net (kg)	54 / 50	48 / 43	45 / 41
Dimensions emballées HxLxP (mm)	940x665x710	940x665x710	940x665x710
Pays de fabrication	Roumanie	Roumanie	Roumanie
PNC	943 005 538	943 005 378	943 005 531
Code EAN	7332543846474	7332543769469	7332543829828
*** Conformément au règlement**	EU 66 / 2014	EU 66 / 2014	EU 66 / 2014
Classe énergétique	A+++ A D	A+++ A D	A+++ A D

Hottes

La réponse à tous les types de design





Hotte LFV319Y

Filtrez l'air efficacement et rapidement
La hotte qu'il vous faut pour filtrer rapidement l'air de votre cuisine. Supporté par un puissant moteur offrant deux vitesses, vous n'aurez plus à vous soucier des odeurs désagréables.

- Série 600
- Hotte décorative murale
- 90 cm
- Design verre
- Aspiration périmétrale
- Commandes par touches
- Nombre de vitesses : 3
- Eclairage par LED : 2 - Puissance totale 6.3 W
- 1 filtre(s) à graisse aluminium cassette

Dimensions H / L / P (mm) 915min -1260maxi / 898 / 152	**Couleur** Noir
Débit d'air (m3/h) vitesse mini/maxi 290 / 600	**Niveau sonore (dB) mini/maxi** 49 / 66
Filtre à charbon (statut) Inclus	**Livré** Avec fût
Filtre à charbon ECFB02	**Diamètre de la buse (mm)** 150
Classe énergétique	A+++ ↑ D C

PPI* € 649,99 | Eco Participation HT € 4,17

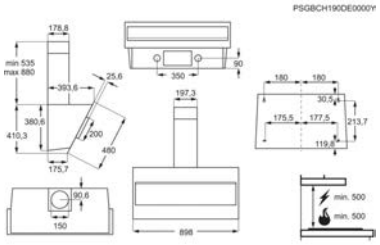



Hotte LFV319K

Filtrez l'air efficacement et rapidement
La hotte qu'il vous faut pour filtrer rapidement l'air de votre cuisine. Supporté par un puissant moteur offrant deux vitesses, vous n'aurez plus à vous soucier des odeurs désagréables.

- Série 600
- Hotte décorative murale
- 90 cm
- Design verre
- Aspiration périmétrale
- Commandes par touches
- Nombre de vitesses : 3
- Eclairage par LED : 2 - Puissance totale 6.3 W
- 1 filtre(s) à graisse aluminium cassette

Dimensions H / L / P (mm) 915min -1260maxi / 898 / 152	**Couleur** Noir
Débit d'air (m3/h) vitesse mini/maxi 290 / 600	**Niveau sonore (dB) mini/maxi** 49 / 66
Filtre à charbon (statut) 2, Inclus	**Livré** Avec fût
Filtre à charbon ECFB02	**Diamètre de la buse (mm)** 150
Classe énergétique	A+++ ↑ D C

PPI* € 649,99 | Eco Participation HT € 4,17

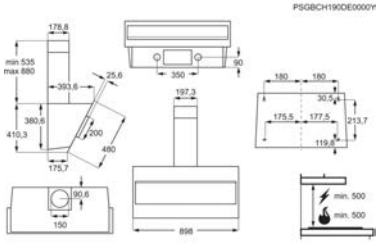

PPI: Prix Public Indicatif. Les PPI sont indicatifs, il appartient à chaque revendeur de fixer librement ses prix conformément à la législation en vigueur.*



Hotte LFV319W

Filtrez l'air efficacement et rapidement
La hotte qu'il vous faut pour filtrer rapidement l'air de votre cuisine. Supporté par un puissant moteur offrant deux vitesses, vous n'aurez plus à vous soucier des odeurs désagréables.

- Série 600
- Hotte décorative murale
- 90 cm
- Design verre
- Aspiration périmétrale
- Commandes par touches
- Nombre de vitesses : 3
- Eclairage par LED : 2 - Puissance totale 6.3 W
- 1 filtre(s) à graisse aluminium cassette

Dimensions H / L / P (mm) 915min -1260maxi / 898 / 152	**Couleur** Blanc
Débit d'air (m3/h) vitesse mini/maxi 290 / 600	**Niveau sonore (dB) mini/maxi** 49 / 66
Filtre à charbon (statut) Inclus	**Livré** Avec fût
Filtre à charbon ECFB02	**Diamètre de la buse (mm)** 150
Classe énergétique	A+++ ↑ D C

PPI* € 649,99 | Eco Participation HT € 2,08

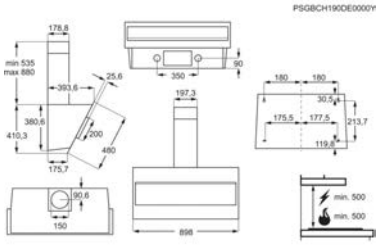



Hotte LFV339K

Filtrez l'air efficacement et rapidement
La hotte qu'il vous faut pour filtrer rapidement l'air de votre cuisine. Supporté par un puissant moteur offrant deux vitesses, vous n'aurez plus à vous soucier des odeurs désagréables.

- Série 600
- Hotte décorative murale
- 90 cm
- Design verre
- Aspiration périmétrale
- Commandes électroniques sensitives
- Nombre de vitesses : 3
- Eclairage par LED : 2 - Puissance totale 6.6 W
- 2 filtre(s) à graisse aluminium cassette

Dimensions H / L / P (mm) 543min -953maxi / 898 / 396	**Couleur** Noir
Débit d'air (m3/h) vitesse mini/maxi 315 / 535	**Débit d'air (m3/h) vitesse intensive** 500
Niveau sonore (dB) mini/maxi 56 / 67	**Filtre à charbon (statut)** 2, Inclus
Livré Sans Fût	**Filtre à charbon** ECFB02
Classe énergétique	A+++ ↑ D C

PPI* € 599,99 | Eco Participation HT € 2,08

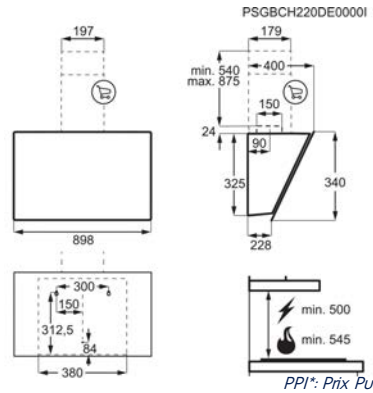

PPI: Prix Public Indicatif. Les PPI sont indicatifs, il appartient à chaque revendeur de fixer librement ses prix conformément à la législation en vigueur.*

Hotte LFV336K



Filtrez l'air efficacement et rapidement
La hotte qu'il vous faut pour filtrer rapidement l'air de votre cuisine. Supporté par un puissant moteur offrant deux vitesses, vous n'aurez plus à vous soucier des odeurs désagréables.

- Série 600
- Hotte décorative murale
- 60 cm
- Design verre
- Aspiration périmétrale
- Commandes électroniques sensitives
- Nombre de vitesses : 3
- Eclairage par LED : 2 - Puissance totale 6.6 W
- 2 filtre(s) à graisse aluminium cassette

Dimensions H / L / P (mm) 543min -953maxi / 598 / 396	**Couleur** Noir
Débit d'air (m3/h) vitesse mini/maxi 315 / 535	**Débit d'air (m3/h) vitesse intensive** 500
Niveau sonore (dB) mini/maxi 56 / 67	**Filtre à charbon (statut)** 2, Inclus
Livré Sans Fût	**Filtre à charbon** ECFB02
Classe énergétique	A+++ ↑ D C

PPI* € 579,99 | Eco Participation HT € 2,08

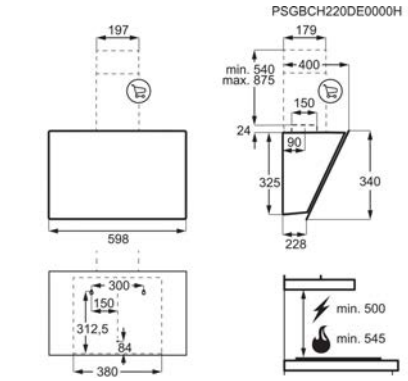

Hotte LFV316K



Filtrez l'air efficacement et rapidement
La hotte qu'il vous faut pour filtrer rapidement l'air de votre cuisine. Supporté par un puissant moteur offrant deux vitesses, vous n'aurez plus à vous soucier des odeurs désagréables.

- Série 600
- Hotte décorative murale
- 60 cm
- Design verre
- Aspiration périmétrale
- Commandes par touches
- Nombre de vitesses : 3
- Eclairage par LED : 2 - Puissance totale 6.3 W
- 1 filtre(s) à graisse aluminium cassette

Dimensions H / L / P (mm) 915min -1260maxi / 598 / 176	**Couleur** Noir
Débit d'air (m3/h) vitesse mini/maxi 290 / 600	**Niveau sonore (dB) mini/maxi** 49 / 66
Filtre à charbon (statut) Inclus	**Livré** Avec fût
Filtre à charbon ECFB02	**Diamètre de la buse (mm)** 150
Classe énergétique	A+++ ↑ D C

PPI* € 599,99 | Eco Participation HT € 2,08

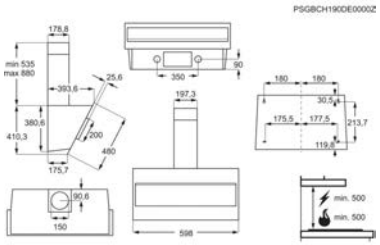

PPI: Prix Public Indicatif. Les PPI sont indicatifs, il appartient à chaque revendeur de fixer librement ses prix conformément à la législation en vigueur.*



Hotte LFV316Y

Filtrez l'air efficacement et rapidement
La hotte qu'il vous faut pour filtrer rapidement l'air de votre cuisine. Supporté par un puissant moteur offrant deux vitesses, vous n'aurez plus à vous soucier des odeurs désagréables.

- Série 600
- Hotte décorative murale
- 60 cm
- Design verre
- Aspiration périmétrale
- Commandes par touches
- Nombre de vitesses : 3
- Eclairage par LED : 2 - Puissance totale 6.3 W
- 1 filtre(s) à graisse aluminium cassette

Dimensions H / L / P (mm) 915min -1260maxi / 598 / 176	**Couleur** Noir
Débit d'air (m3/h) vitesse mini/maxi 290 / 600	**Niveau sonore (dB) mini/maxi** 49 / 66
Filtre à charbon (statut) Inclus	**Livré** Avec fût
Filtre à charbon ECFB02	**Diamètre de la buse (mm)** 150
Classe énergétique	A+++ C D

PPI* € 599,99 | Eco Participation HT € 2,08

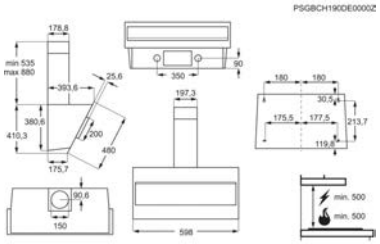



Hotte LFV316W

Filtrez l'air efficacement et rapidement
La hotte qu'il vous faut pour filtrer rapidement l'air de votre cuisine. Supporté par un puissant moteur offrant deux vitesses, vous n'aurez plus à vous soucier des odeurs désagréables.

- Série 600
- Hotte décorative murale
- 60 cm
- Design verre
- Aspiration périmétrale
- Commandes par touches
- Nombre de vitesses : 3
- Eclairage par LED : 2 - Puissance totale 6.3 W
- 1 filtre(s) à graisse aluminium cassette

Dimensions H / L / P (mm) 915min -1260maxi / 598 / 152	**Couleur** Blanc
Débit d'air (m3/h) vitesse mini/maxi 290 / 600	**Niveau sonore (dB) mini/maxi** 49 / 66
Filtre à charbon (statut) 2, Inclus	**Livré** Avec fût
Filtre à charbon ECFB02	**Diamètre de la buse (mm)** 150
Classe énergétique	A+++ C D

PPI* € 599,99 | Eco Participation HT € 2,08

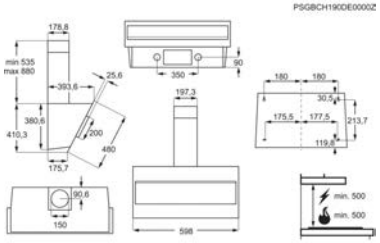

PPI: Prix Public Indicatif. Les PPI sont indicatifs, il appartient à chaque revendeur de fixer librement ses prix conformément à la législation en vigueur.*

CAHIER TECHNIQUE HOTTE VERTICALE






	Electrolux Hotte LFV319Y	Electrolux Hotte LFV319K	Electrolux Hotte LFV319W	Electrolux Hotte LFV339K
Dimensions H / L / P (mm)	915min -1260maxi / 898 / 152	915min -1260maxi / 898 / 152	915min -1260maxi / 898 / 152	543min -953maxi / 898 / 396
Couleur	Noir	Noir	Blanc	Noir
Débit d'air (m3/h) vitesse mini/maxi	290 / 600	290 / 600	290 / 600	315 / 535
Débit d'air (m3/h) vitesse intensive				500
Niveau sonore (dB) mini/maxi	49 / 66	49 / 66	49 / 66	56 / 67
Filtre à charbon (statut)	Inclus	2, Inclus	Inclus	2, Inclus
Livré	Avec fût	Avec fût	Avec fût	Sans Fût
Filtre à charbon	ECFB02	ECFB02	ECFB02	ECFB02
Fût non inclus, accessoire optionnel				MECK49
Diamètre de la buse (mm)	150	150	150	150
Hauteur minimun d'installation de la hotte si la plaque est électrique (cm)	50	50	50	50
Hauteur minimum d'installation de la hotte si la plaque est au gaz (cm)	65	65	65	60
Type de commandes	Commandes mécaniques par touches	Commandes mécaniques par touches	Commandes mécaniques par touches	Commandes électroniques par touches sensitives, Rétro-éclairage blanc
Nombre de moteur	1	1	1	1
Nombres de vitesse d'aspiration	3	3	3	3
Aspiration périmétrale	Oui	Oui	Oui	Oui
Type d'éclairage	LED	LED	LED	LED
Température d'éclairage (K)	3000	3000	3000	3000
Nombre de lampes	2	2	2	2
Puisssance totale des lampes (W)	6.3	6.3	6.3	6.6
Nombre de filtre métalliques	1	1	1	2
Clapet anti-retour	oui	oui	oui	oui
Consommation énergétique annuelle (KWh/an)	95.6	95.6	95.6	59.3
Classe d'efficacité énergétique*	C	C	C	C
Efficacité fluidodynamique (FDE hotte)	17.5	17.5	17.5	16.6
Classe d'efficacité fluidodynamique	D	D	D	D
Efficacité lumineuse (LE hotte) en lux/Watt	37.3015873015873	37.3015873015873	37.3015873015873	38.9393939393939
Classe d'efficacité lumineuse	A	A	A	A
Efficacité de filtration des graisses (%)	65.1	65.1	65.1	55.1
Classe d'efficacité de filtration des graisses	D	D	D	E
Pression d'air mesurée au point de rendement maximal	325	325	325	190
Pression d'air maximale (Pa)	460	460	460	265
Puissance moteur absorbée (W)	210	210	210	120
Tension (V)	220-240	220-240	200	230-240
Fréquence (Hz)	50	50	50	50
Longueur du câble (m)	1.2	1.2	1	1.1
Dimensions emballées HxLxP (mm)	640x1010x570	640x1010x570	635x1010x570	720x1010x430
Poids brut/net (kg)	24 / 17.34	24.16 / 17.5	23 / 15	13.8 / 9.7
Pays de fabrication	Italie	Italie	Italie	Italie
PNC	942 051 248	942 051 246	942 051 250	942 051 447
Code EAN	7332543671267	7332543671243	7332543671281	7332543825530
Classe énergétique	A+++ ↑ D C	A+++ ↑ D C	A+++ ↑ D C	A+++ ↑ D C

CAHIER TECHNIQUE HOTTE VERTICALE

Electrolux

				
	Electrolux Hotte LFV336K	**Electrolux Hotte LFV316K**	**Electrolux Hotte LFV316Y**	**Electrolux Hotte LFV316W**
Dimensions H / L / P (mm)	543min -953maxi / 598 / 396	915min -1260maxi / 598 / 176	915min -1260maxi / 598 / 176	915min -1260maxi / 598 / 152
Couleur	Noir	Noir	Noir	Blanc
Débit d'air (m3/h) vitesse mini/maxi	315 / 535	290 / 600	290 / 600	290 / 600
Débit d'air (m3/h) vitesse intensive	500			
Niveau sonore (dB) mini/maxi	56 / 67	49 / 66	49 / 66	49 / 66
Filtre à charbon (statut)	2, Inclus	Inclus	Inclus	2, Inclus
Livré	Sans Fût	Avec fût	Avec fût	Avec fût
Filtre à charbon	ECFB02	ECFB02	ECFB02	ECFB02
Fût non inclus, accessoire optionnel	MECK49			
Diamètre de la buse (mm)	150	150	150	150
Hauteur minimun d'installation de la hotte si la plaque est électrique (cm)	50	50	50	50
Hauteur minimum d'installation de la hotte si la plaque est au gaz (cm)	60	65	65	65
Type de commandes	Commandes électroniques par touches sensitives, Rétro-éclairage blanc	Commandes mécaniques par touches	Commandes mécaniques par touches	Commandes mécaniques par touches
Nombre de moteur	1	1	1	1
Nombres de vitesse d'aspiration	3	3	3	3
Aspiration périmétrale	Oui	Oui	Oui	Oui
Type d'éclairage	LED	LED	LED	LED
Température d'éclairage (K)	3000	3000	3000	3000
Nombre de lampes	2	2	2	2
Puisssance totale des lampes (W)	6.6	6.3	6.3	6.3
Nombre de filtre métalliques	2	1	1	1
Clapet anti-retour	oui	oui	oui	oui
Consommation énergétique annuelle (KWh/an)	59.3	95.6	95.6	95.6
Classe d'efficacité énergétique*	C	C	C	C
Efficacité fluidodynamique (FDE hotte)	16.6	17.2	17.2	17.2
Classe d'efficacité fluidodynamique	D	D	D	D
Efficacité lumineuse (LE hotte) en lux/Watt	42.5757575757576	40.3174603174603	40.3174603174603	40.3174603174603
Classe d'efficacité lumineuse	A	A	A	A
Efficacité de filtration des graisses (%)	55.1	65.1	65.1	65.1
Classe d'efficacité de filtration des graisses	E	D	D	D
Pression d'air mesurée au point de rendement maximal	190	327	327	327
Pression d'air maximale (Pa)	265	460	460	460
Puissance moteur absorbée (W)	120	210	210	210
Tension (V)	230-240	200	220-240	200
Fréquence (Hz)	50	50	50	50
Longueur du câble (m)	1.1	1.2	1.2	1.2
Dimensions emballées HxLxP (mm)	720x705x430	570x700x630	570x700x630	570x700x630
Poids brut/net (kg)	11.8 / 8.7	19.36 / 14	19.36 / 14	19.36 / 14
Pays de fabrication	Italie	Italie	Italie	Italie
PNC	942 051 446	942 051 247	942 051 249	942 051 251
Code EAN	7332543825523	7332543671250	7332543671274	7332543671298
Classe énergétique				



Hotte EFF90462OK

Filtrez l'air efficacement et rapidement
La hotte qu'il vous faut pour filtrer rapidement l'air de votre cuisine. Supporté par un puissant moteur offrant deux vitesses, vous n'aurez plus à vous soucier des odeurs désagréables.

- Série 600
- Hotte décorative murale
- 90 cm
- Commandes par touches
- Nombre de vitesses : 3
- Eclairage par LED : 2 - Puissance totale 5 W
- 2 filtre(s) à graisse aluminium cassette
- Clapet anti-retour
- Fonctionne en évacuation ou en recyclage, filtre(s) charbon inclus

Dimensions H / L / P (mm) 665min -1090maxi / 898 / 500	**Couleur** Noir
Débit d'air (m3/h) vitesse mini/maxi 256 / 603	**Niveau sonore (dB) mini/maxi** 47 / 67
Filtre à charbon (statut) 1, Inclus	**Livré** Avec fût
Filtre à charbon MCFE01	**Diamètre de la buse (mm)** 150
Classe énergétique	A+++ ↑ D A

PPI* € 529,99 | Eco Participation HT € 4,17

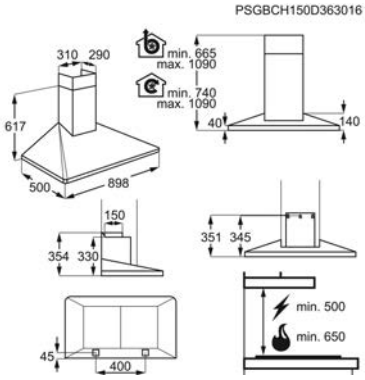



Hotte EFF90462OW

Filtrez l'air efficacement et rapidement
La hotte qu'il vous faut pour filtrer rapidement l'air de votre cuisine. Supporté par un puissant moteur offrant deux vitesses, vous n'aurez plus à vous soucier des odeurs désagréables.

- Série 600
- Hotte décorative murale
- 90 cm
- Commandes par touches
- Nombre de vitesses : 3
- Eclairage par LED : 2 - Puissance totale 5 W
- 2 filtre(s) à graisse aluminium cassette
- Clapet anti-retour
- Fonctionne en évacuation ou en recyclage, filtre(s) charbon inclus

Dimensions H / L / P (mm) 665min -1090maxi / 898 / 500	**Couleur** Blanc
Débit d'air (m3/h) vitesse mini/maxi 256 / 603	**Niveau sonore (dB) mini/maxi** 47 / 67
Filtre à charbon (statut) 1, Inclus	**Livré** Avec fût
Filtre à charbon MCFE01	**Diamètre de la buse (mm)** 150
Classe énergétique	A+++ ↑ D A

PPI* € 529,99 | Eco Participation HT € 4,17

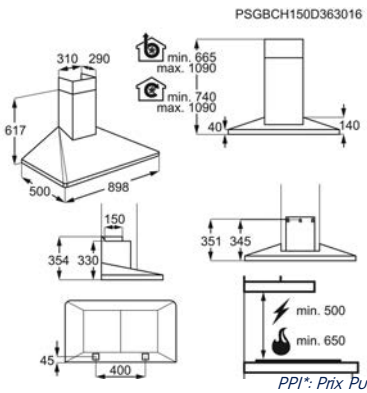

PPI: Prix Public Indicatif. Les PPI sont indicatifs, il appartient à chaque revendeur de fixer librement ses prix conformément à la législation en vigueur.*



Hotte EFF90462OX

Filtrez l'air efficacement et rapidement
La hotte qu'il vous faut pour filtrer rapidement l'air de votre cuisine. Supporté par un puissant moteur offrant deux vitesses, vous n'aurez plus à vous soucier des odeurs désagréables.

- Série 600
- Hotte décorative murale
- 90 cm
- Commandes par touches
- Nombre de vitesses : 3
- Eclairage par LED : 2 - Puissance totale 5 W
- 2 filtre(s) à graisse aluminium cassette
- Clapet anti-retour
- Fonctionne en évacuation ou en recyclage, filtre(s) charbon inclus

Dimensions H / L / P (mm) 665min -1090maxi / 898 / 500	**Couleur** Inox
Débit d'air (m3/h) vitesse mini/maxi 256 / 603	**Niveau sonore (dB) mini/maxi** 47 / 67
Filtre à charbon (statut) 1, Inclus	**Livré** Avec fût
Filtre à charbon MCFE01	**Diamètre de la buse (mm)** 150
Classe énergétique	A+++ A D

PPI* € 529,99 | Eco Participation HT € 4,17

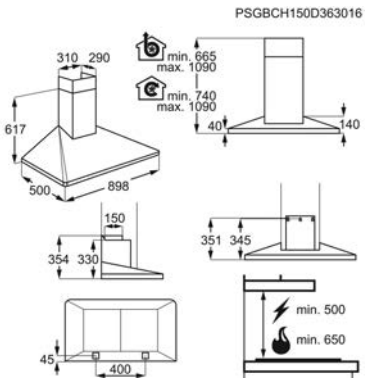



Hotte EFT39X

Filtrez l'air efficacement et rapidement
La hotte qu'il vous faut pour filtrer rapidement l'air de votre cuisine. Supporté par un puissant moteur offrant deux vitesses, vous n'aurez plus à vous soucier des odeurs désagréables.

- Série 600
- Hotte décorative murale
- 90 cm
- Commandes par touches
- Nombre de vitesses : 2
- Eclairage par LED : 2 - Puissance totale 8 W
- 3 filtre(s) à graisse aluminium cassette
- Clapet anti-retour
- Fonctionne en évacuation ou en recyclage avec filtre charbon en option

Dimensions H / L / P (mm) 678min -1180maxi / 898 / 450	**Couleur** Inox
Débit d'air (m3/h) vitesse mini/maxi 385 / 600	**Niveau sonore (dB) mini/maxi** 57 / 68
Filtre à charbon (statut) Accessoire	**Livré** Avec fût
Filtre à charbon ECFB01	**Diamètre de la buse (mm)** 150
Classe énergétique	A+++ C D

PPI* € 429,99 | Eco Participation HT € 2,08

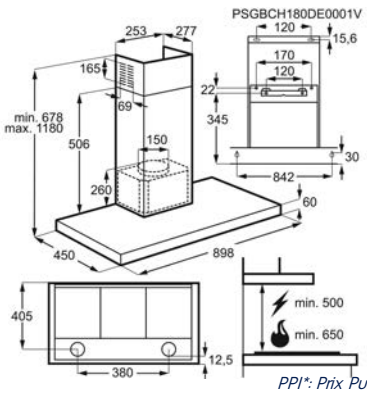

PPI: Prix Public Indicatif. Les PPI sont indicatifs, il appartient à chaque revendeur de fixer librement ses prix conformément à la législation en vigueur.*



Hotte EFT39K

Filtrez l'air efficacement et rapidement
La hotte qu'il vous faut pour filtrer rapidement l'air de votre cuisine. Supporté par un puissant moteur offrant deux vitesses, vous n'aurez plus à vous soucier des odeurs désagréables.

- Série 600
- Hotte décorative murale
- 90 cm
- Commandes par touches
- Nombre de vitesses : 2
- Eclairage par LED : 2 - Puissance totale 8 W
- 3 filtre(s) à graisse aluminium cassette
- Clapet anti-retour
- Fonctionne en évacuation ou en recyclage avec filtre charbon en option

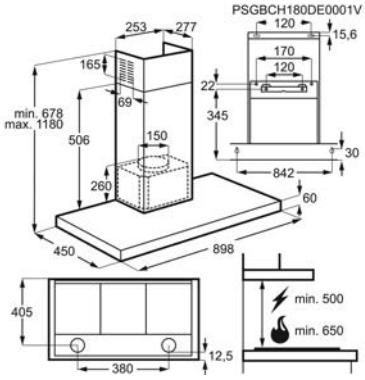

Dimensions H / L / P (mm) 678min -1180maxi / 898 / 450	**Couleur** Noir
Débit d'air (m3/h) vitesse mini/maxi 385 / 600	**Niveau sonore (dB) mini/maxi** 57 / 68
Filtre à charbon (statut) Accessoire	**Livré** Avec fût
Filtre à charbon ECFB01	**Diamètre de la buse (mm)** 150
Classe énergétique	A+++ ↑ D C

PPI* € 429,99 | Eco Participation HT € 2,08



Hotte LFT429X

Filtrez l'air efficacement et rapidement
La hotte qu'il vous faut pour filtrer rapidement l'air de votre cuisine. Supporté par un puissant moteur offrant deux vitesses, vous n'aurez plus à vous soucier des odeurs désagréables.

- Série 600
- Hotte décorative murale
- 90 cm
- Commandes par touches
- Nombre de vitesses : 3
- Eclairage par LED : 2 - Puissance totale 6.3 W
- 3 filtre(s) à graisse aluminium cassette
- Clapet anti-retour
- Fonctionne en évacuation ou en recyclage, filtre(s) charbon inclus

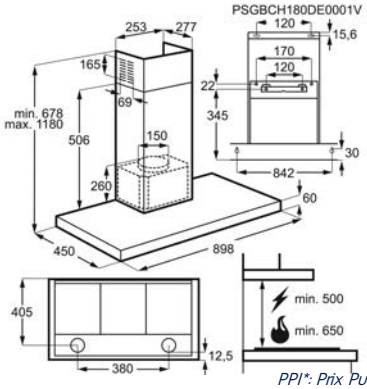

Dimensions H / L / P (mm) 678min -1180maxi / 898 / 450	**Couleur** Inox
Débit d'air (m3/h) vitesse mini/maxi 295 / 600	**Niveau sonore (dB) mini/maxi** 51 / 68
Filtre à charbon (statut) 1, Inclus	**Livré** Avec fût
Filtre à charbon ECFB01	**Diamètre de la buse (mm)** 150
Classe énergétique	A+++ ↑ D C

PPI* € 479,99 | Eco Participation HT € 2,08

PPI: Prix Public Indicatif. Les PPI sont indicatifs, il appartient à chaque revendeur de fixer librement ses prix conformément à la législation en vigueur.*



Hotte LFT429K

Filtrez l'air efficacement et rapidement
La hotte qu'il vous faut pour filtrer rapidement l'air de votre cuisine. Supporté par un puissant moteur offrant deux vitesses, vous n'aurez plus à vous soucier des odeurs désagréables.

- Série 600
- Hotte décorative murale
- 90 cm
- Commandes par touches
- Nombre de vitesses : 3
- Eclairage par LED : 2 - Puissance totale 6.3 W
- 3 filtre(s) à graisse aluminium cassette
- Clapet anti-retour
- Fonctionne en évacuation ou en recyclage, filtre(s) charbon inclus

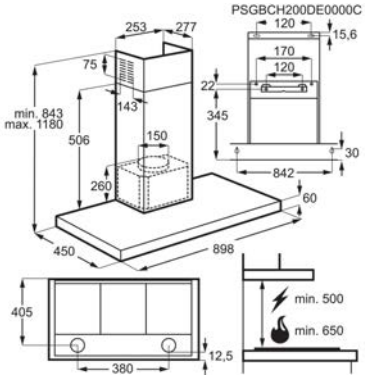

Dimensions H / L / P (mm) 678min -1180maxi / 898 / 450	**Couleur** Noir
Débit d'air (m3/h) vitesse mini/maxi 295 / 600	**Niveau sonore (dB) mini/maxi** 51 / 68
Filtre à charbon (statut) 1, Inclus	**Livré** Avec fût
Filtre à charbon ECFB01	**Diamètre de la buse (mm)** 150
Classe énergétique	A+++ ↑ D C

PPI* € 479,99 | Eco Participation HT € 2,08



Hotte LFT429W

Filtrez l'air efficacement et rapidement
La hotte qu'il vous faut pour filtrer rapidement l'air de votre cuisine. Supporté par un puissant moteur offrant deux vitesses, vous n'aurez plus à vous soucier des odeurs désagréables.

- Série 600
- Hotte décorative murale
- 90 cm
- Commandes par touches
- Nombre de vitesses : 3
- Eclairage par LED : 2 - Puissance totale 6.3 W
- 3 filtre(s) à graisse aluminium cassette
- Clapet anti-retour
- Fonctionne en évacuation ou en recyclage, filtre(s) charbon inclus

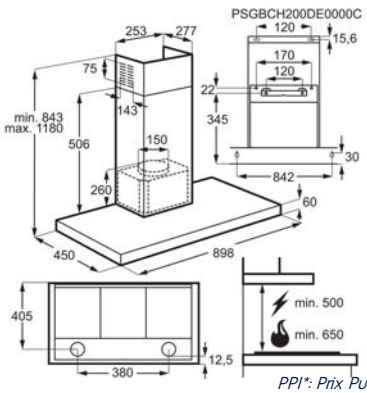

Dimensions H / L / P (mm) 678min -1180maxi / 898 / 450	**Couleur** Blanc
Débit d'air (m3/h) vitesse mini/maxi 295 / 600	**Niveau sonore (dB) mini/maxi** 51 / 68
Filtre à charbon (statut) Inclus	**Livré** Avec fût
Filtre à charbon ECFB01	**Diamètre de la buse (mm)** 150
Classe énergétique	A+++ ↑ D C

PPI* € 479,99 | Eco Participation HT € 2,08

PPI: Prix Public Indicatif. Les PPI sont indicatifs, il appartient à chaque revendeur de fixer librement ses prix conformément à la législation en vigueur.*



Hotte EFTD26W

Filtrez l'air efficacement et rapidement
La hotte qu'il vous faut pour filtrer rapidement l'air de votre cuisine. Supporté par un puissant moteur offrant deux vitesses, vous n'aurez plus à vous soucier des odeurs désagréables.

- Série 600
- Hotte décorative murale
- 60 cm
- Commandes par touches
- Nombre de vitesses : 3
- Eclairage par LED : 2 - Puissance totale 6.3 W
- 2 filtre(s) à graisse aluminium cassette
- Clapet anti-retour
- Fonctionne en évacuation ou en recyclage, filtre(s) charbon inclus

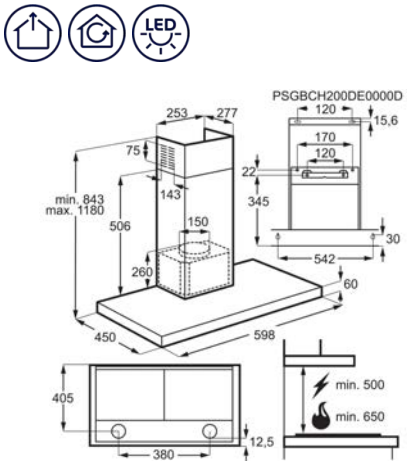

Dimensions H / L / P (mm) 678min -1180maxi / 600 / 450	**Couleur** Blanc
Débit d'air (m3/h) vitesse mini/maxi 295 / 600	**Débit d'air (m3/h) vitesse intensive** 1
Niveau sonore (dB) mini/maxi 51 / 68	**Filtre à charbon (statut)** 1, Inclus
Livré Avec fût	**Filtre à charbon** ECFB01
Classe énergétique	A+++ → D : C

PPI* € 449,99 | Eco Participation HT € 2,08



Hotte EFTD26K

Filtrez l'air efficacement et rapidement
La hotte qu'il vous faut pour filtrer rapidement l'air de votre cuisine. Supporté par un puissant moteur offrant deux vitesses, vous n'aurez plus à vous soucier des odeurs désagréables.

- Série 600
- Hotte décorative murale
- 60 cm
- Commandes par touches
- Nombre de vitesses : 3
- Eclairage par LED : 2 - Puissance totale 6.3 W
- 2 filtre(s) à graisse aluminium cassette
- Clapet anti-retour
- Fonctionne en évacuation ou en recyclage, filtre(s) charbon inclus

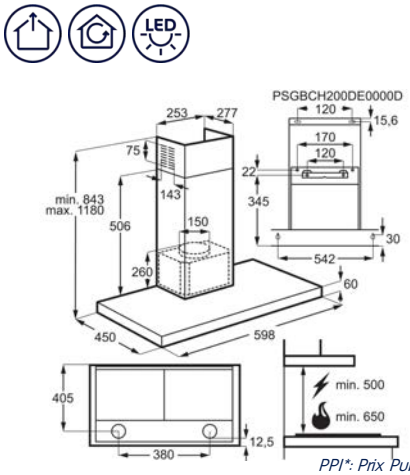

Dimensions H / L / P (mm) 678min -1180maxi / 600 / 450	**Couleur** Noir
Débit d'air (m3/h) vitesse mini/maxi 295 / 600	**Débit d'air (m3/h) vitesse intensive** 1
Niveau sonore (dB) mini/maxi 51 / 68	**Filtre à charbon (statut)** 1, Inclus
Livré Avec fût	**Filtre à charbon** ECFB01
Classe énergétique	A+++ → D : C

PPI* € 449,99 | Eco Participation HT € 2,08

PPI: Prix Public Indicatif. Les PPI sont indicatifs, il appartient à chaque revendeur de fixer librement ses prix conformément à la législation en vigueur.*



Hotte LFT426X

Filtrez l'air efficacement et rapidement
La hotte qu'il vous faut pour filtrer rapidement l'air de votre cuisine. Supporté par un puissant moteur offrant deux vitesses, vous n'aurez plus à vous soucier des odeurs désagréables.

- Série 600
- Hotte décorative murale
- 60 cm
- Commandes par touches
- Nombre de vitesses : 3
- Eclairage par LED : 2 - Puissance totale 6.3 W
- 2 filtre(s) à graisse aluminium cassette
- Clapet anti-retour
- Fonctionne en évacuation ou en recyclage, filtre(s) charbon inclus



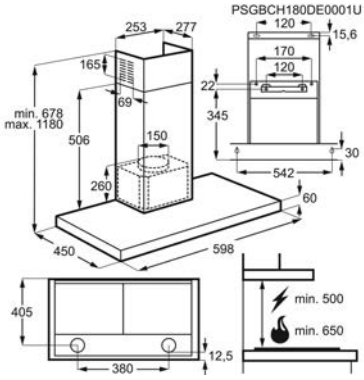

Dimensions H / L / P (mm) 678min -1180maxi / 600 / 450	**Couleur** Inox
Débit d'air (m3/h) vitesse mini/maxi 295 / 600	**Niveau sonore (dB) mini/maxi** 51 / 68
Filtre à charbon (statut) 1, Inclus	**Livré** Avec fût
Filtre à charbon ECFB01	**Diamètre de la buse (mm)** 150
Classe énergétique	A+++ ↑ D C

PPI* € 449,99 | Eco Participation HT € 2,08



Hotte EFTD26X

Filtrez l'air efficacement et rapidement
La hotte qu'il vous faut pour filtrer rapidement l'air de votre cuisine. Supporté par un puissant moteur offrant deux vitesses, vous n'aurez plus à vous soucier des odeurs désagréables.

- Série 600
- Hotte décorative murale
- 60 cm
- Commandes par touches
- Nombre de vitesses : 3
- Eclairage par LED : 2 - Puissance totale 6.3 W
- 2 filtre(s) à graisse aluminium cassette
- Clapet anti-retour
- Fonctionne en évacuation ou en recyclage, filtre(s) charbon inclus



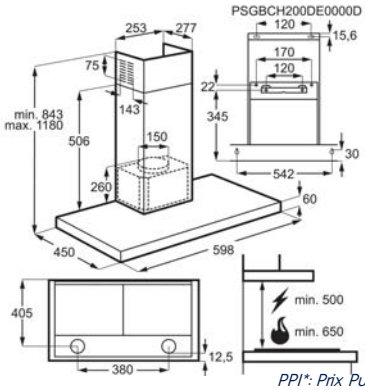

Dimensions H / L / P (mm) 678min -1180maxi / 600 / 454	**Couleur** Inox
Débit d'air (m3/h) vitesse mini/maxi 295 / 600	**Débit d'air (m3/h) vitesse intensive** 1
Niveau sonore (dB) mini/maxi 51 / 68	**Filtre à charbon (statut)** 1, Inclus
Livré Avec fût	**Filtre à charbon** ECFB01
Classe énergétique	A+++ ↑ D C

PPI* € 449,99 | Eco Participation HT € 2,08

PPI: Prix Public Indicatif. Les PPI sont indicatifs, il appartient à chaque revendeur de fixer librement ses prix conformément à la législation en vigueur.*





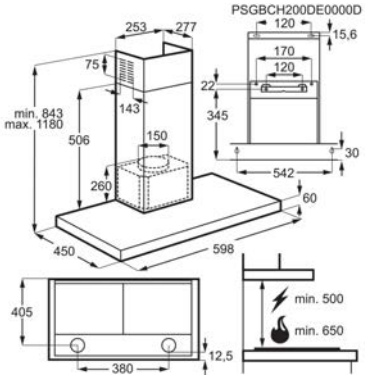

Hotte LFT426K

Filtrez l'air efficacement et rapidement
La hotte qu'il vous faut pour filtrer rapidement l'air de votre cuisine. Supporté par un puissant moteur offrant deux vitesses, vous n'aurez plus à vous soucier des odeurs désagréables.

- Série 600
- Hotte décorative murale
- 60 cm
- Commandes par touches
- Nombre de vitesses : 3
- Eclairage par LED : 2 - Puissance totale 6.3 W
- 2 filtre(s) à graisse aluminium cassette
- Clapet anti-retour
- Fonctionne en évacuation ou en recyclage, filtre(s) charbon inclus

Dimensions H / L / P (mm) 678min -1180maxi / 598 / 450	**Couleur** Noir
Débit d'air (m3/h) vitesse mini/maxi 295 / 600	**Niveau sonore (dB) mini/maxi** 51 / 68
Filtre à charbon (statut) Inclus	**Livré** Avec fût
Filtre à charbon ECFB01	**Diamètre de la buse (mm)** 150
Classe énergétique	A+++ ↑ D C

PPI* € 449,99 | Eco Participation HT € 2,08

PPI: Prix Public Indicatif. Les PPI sont indicatifs, il appartient à chaque revendeur de fixer librement ses prix conformément à la législation en vigueur.*






	Electrolux Hotte EFF90462OK	Electrolux Hotte EFF90462OW	Electrolux Hotte EFF90462OX	Electrolux Hotte EFT39X
Dimensions H / L / P (mm)	665min -1090maxi / 898 / 500	665min -1090maxi / 898 / 500	665min -1090maxi / 898 / 500	678min -1180maxi / 898 / 450
Couleur	Noir	Blanc	Inox	Inox
Débit d'air (m3/h) vitesse mini/maxi	256 / 603	256 / 603	256 / 603	385 / 600
Niveau sonore (dB) mini/maxi	47 / 67	47 / 67	47 / 67	57 / 68
Filtre à charbon (statut)	1, Inclus	1, Inclus	1, Inclus	Accessoire
Livré	Avec fût	Avec fût	Avec fût	Avec fût
Filtre à charbon	MCFE01	MCFE01	MCFE01	ECFB01
Diamètre de la buse (mm)	150	150	150	150
Hauteur minimun d'installation de la hotte si la plaque est électrique (cm)	50	50	50	50
Hauteur minimum d'installation de la hotte si la plaque est au gaz (cm)	65	65	65	65
Type de commandes	Commandes mécaniques par touches	Commandes mécaniques par touches	Commandes mécaniques par touches	3 positions switch
Nombre de moteur	1	1	1	1
Nombres de vitesse d'aspiration	3	3	3	2
Aspiration périmétrale	Non	Non	Non	Non
Type d'éclairage	LED	LED	LED	LED
Température d'éclairage (K)	3000	3000	3000	3000
Nombre de lampes	2	2	2	2
Puisssance totale des lampes (W)	5	5	5	8
Nombre de filtre métalliques	2	2	2	3
Clapet anti-retour	oui	oui	oui	oui
Consommation énergétique annuelle (KWh/an)	42.1	42.1	42.1	98.6
Classe d'efficacité énergétique*	A	A	A	C
Efficacité fluidodynamique (FDE hotte)	31.4	31.4	31.4	15.3
Classe d'efficacité fluidodynamique	A	A	A	D
Efficacité lumineuse (LE hotte) en lux/Watt	29	29	29	9.625
Classe d'efficacité lumineuse	A	A	A	E
Efficacité de filtration des graisses (%)	66	66	66	75.1
Classe d'efficacité de filtration des graisses	D	D	D	C
Pression d'air mesurée au point de rendement maximal	394	394	394	295
Pression d'air maximale (Pa)	598	598	598	435
Consommation d'énergie (W) en mode veille	0.01	0.01	0.01	
Puissance moteur absorbée (W)	200	200	200	210
Tension (V)	220-240	220-240	220-240	220-240
Fréquence (Hz)	50	50	50	50
Longueur du câble (m)	1.5	1.5	1.5	1.32
Dimensions emballées HxLxP (mm)	489x947x653	489x947x653	489x947x653	625x970x470
Poids brut/net (kg)	20.2 / 15.7	20.2 / 15.7	19.8 / 15.2	16.1 / 13
Pays de fabrication	Pologne	Pologne	Pologne	Pologne
PNC	942 150 486	942 150 485	942 150 484	942 022 259
Code EAN	7332543482139	7332543482122	7332543482115	7332543658602
Classe énergétique	A+++ ↑ D A	A+++ ↑ D A	A+++ ↑ D A	A+++ ↑ D C






	Electrolux Hotte EFT39K	Electrolux Hotte LFT429X	Electrolux Hotte LFT429K	Electrolux Hotte LFT429W
Dimensions H / L / P (mm)	678min -1180maxi / 898 / 450	678min -1180maxi / 898 / 450	678min -1180maxi / 898 / 450	678min -1180maxi / 898 / 450
Couleur	Noir	Inox	Noir	Blanc
Débit d'air (m3/h) vitesse mini/maxi	385 / 600	295 / 600	295 / 600	295 / 600
Niveau sonore (dB) mini/maxi	57 / 68	51 / 68	51 / 68	51 / 68
Filtre à charbon (statut)	Accessoire	1, Inclus	1, Inclus	Inclus
Livré	Avec fût	Avec fût	Avec fût	Avec fût
Filtre à charbon	ECFB01	ECFB01	ECFB01	ECFB01
Diamètre de la buse (mm)	150	150	150	150
Hauteur minimun d'installation de la hotte si la plaque est électrique (cm)	50	50	50	50
Hauteur minimum d'installation de la hotte si la plaque est au gaz (cm)	65	65	65	65
Type de commandes	3 positions switch	Commandes mécaniques par touches	Commandes mécaniques par touches	Commandes mécaniques par touches
Nombre de moteur	1	1	1	1
Nombres de vitesse d'aspiration	2	3	3	3
Aspiration périmétrale	Non	Non	Non	Non
Type d'éclairage	LED	LED	LED	LED
Température d'éclairage (K)	3000	3000	3000	3000
Nombre de lampes	2	2	2	2
Puisssance totale des lampes (W)	8	6.3	6.3	6.3
Nombre de filtre métalliques	3	3	3	3
Clapet anti-retour	oui	oui	oui	oui
Consommation énergétique annuelle (KWh/an)	98.6	97.4	97.4	97.4
Classe d'efficacité énergétique*	C	C	C	C
Efficacité fluidodynamique (FDE hotte)	15.3	15.3	15.3	15.3
Classe d'efficacité fluidodynamique	D	D	D	D
Efficacité lumineuse (LE hotte) en lux/Watt	9.625	39.0476190476191	39.0476190476191	39.0476190476191
Classe d'efficacité lumineuse	E	A	A	A
Efficacité de filtration des graisses (%)	75.1	75.1	75.1	75.1
Classe d'efficacité de filtration des graisses	C	C	C	C
Pression d'air mesurée au point de rendement maximal	295	295	295	295
Pression d'air maximale (Pa)	435	435	435	435
Puissance moteur absorbée (W)	210	210	210	210
Tension (V)	220-240	220-240	220-240	220-240
Fréquence (Hz)	50	50	50	50
Longueur du câble (m)	1.32	1.4	1.32	1.32
Dimensions emballées HxLxP (mm)	625x976x460	630x965x460	630x975x460	630x980x460
Poids brut/net (kg)	17 / 13.8	16.5 / 13.2	17.2 / 13.75	17.2 / 14
Pays de fabrication	Pologne	Pologne	Pologne	Pologne
PNC	942 022 260	942 022 430	942 022 471	942 022 561
Code EAN	7332543658619	7332543674015	7332543708000	7332543795406
Classe énergétique	A+++ ↑ D C	A+++ ↑ D C	A+++ ↑ D C	A+++ ↑ D C

				
	Electrolux Hotte EFTD26W	**Electrolux Hotte EFTD26K**	**Electrolux Hotte LFT426X**	**Electrolux Hotte EFTD26X**
Dimensions H / L / P (mm)	678min -1180maxi / 600 / 450	678min -1180maxi / 600 / 450	678min -1180maxi / 600 / 450	678min -1180maxi / 600 / 454
Couleur	Blanc	Noir	Inox	Inox
Débit d'air (m3/h) vitesse mini/maxi	295 / 600	295 / 600	295 / 600	295 / 600
Débit d'air (m3/h) vitesse intensive	1	1		1
Niveau sonore (dB) mini/maxi	51 / 68	51 / 68	51 / 68	51 / 68
Filtre à charbon (statut)	1, Inclus	1, Inclus	1, Inclus	1, Inclus
Livré	Avec fût	Avec fût	Avec fût	Avec fût
Filtre à charbon	ECFB01	ECFB01	ECFB01	ECFB01
Diamètre de la buse (mm)	150	150	150	150
Hauteur minimun d'installation de la hotte si la plaque est électrique (cm)	50	50	50	50
Hauteur minimum d'installation de la hotte si la plaque est au gaz (cm)	65	65	65	65
Type de commandes	Commandes mécaniques par touches	Commandes mécaniques par touches	Commandes mécaniques par touches	Commandes mécaniques par touches
Nombre de moteur	1	1	1	1
Nombres de vitesse d'aspiration	3	3	3	3
Aspiration périmétrale	Non	Non	Non	Non
Type d'éclairage	LED	LED	LED	LED
Température d'éclairage (K)	3000	3000	3000	3000
Nombre de lampes	2	2	2	2
Puisssance totale des lampes (W)	6.3	6.3	6.3	6.3
Nombre de filtre métalliques	2	2	2	2
Clapet anti-retour	oui	oui	oui	oui
Consommation énergétique annuelle (KWh/an)	97.4	97.4	97.4	97.4
Classe d'efficacité énergétique*	C	C	C	C
Efficacité fluidodynamique (FDE hotte)	15.3	15.3	15.3	15.3
Classe d'efficacité fluidodynamique	D	D	D	D
Efficacité lumineuse (LE hotte) en lux/Watt	42.2222222222222	42.2222222222222	42.2222222222222	42.2222222222222
Classe d'efficacité lumineuse	A	A	A	A
Efficacité de filtration des graisses (%)	75.1	75.1	75.1	75.1
Classe d'efficacité de filtration des graisses	C	C	C	C
Pression d'air mesurée au point de rendement maximal	295	295	295	295
Pression d'air maximale (Pa)	435	435	435	435
Puissance moteur absorbée (W)	210	210	210	210
Tension (V)	220-240	220-240	220-240	220-240
Fréquence (Hz)	50	50	50	50
Longueur du câble (m)	1.32	1.32	1.32	1.35
Dimensions emballées HxLxP (mm)	630x705x460	630x710x465	620x700x460	620x750x460
Poids brut/net (kg)	15.2 / 12.6	15.2 / 12.5	14.5 / 12	14.1 / 11.7
Pays de fabrication	Pologne	Pologne	Pologne	Pologne
PNC	942 022 468	942 022 469	942 022 431	942 022 467
Code EAN	7332543701773	7332543701797	7332543674022	7332543701780
Classe énergétique				



Electrolux Hotte LFT426K

Dimensions H / L / P (mm)	678min -1180maxi / 598 / 450
Couleur	Noir
Débit d'air (m3/h) vitesse mini/maxi	295 / 600
Niveau sonore (dB) mini/maxi	51 / 68
Filtre à charbon (statut)	Inclus
Livré	Avec fût
Filtre à charbon	ECFB01
Diamètre de la buse (mm)	150
Hauteur minimun d'installation de la hotte si la plaque est électrique (cm)	50
Hauteur minimum d'installation de la hotte si la plaque est au gaz (cm)	65
Type de commandes	Commandes mécaniques par touches
Nombre de moteur	1
Nombres de vitesse d'aspiration	3
Aspiration périmétrale	Non
Type d'éclairage	LED
Température d'éclairage (K)	3000
Nombre de lampes	2
Puisssance totale des lampes (W)	6.3
Nombre de filtre métalliques	2
Clapet anti-retour	oui
Consommation énergétique annuelle (KWh/an)	97.4
Classe d'efficacité énergétique*	C
Efficacité fluidodynamique (FDE hotte)	15.3
Classe d'efficacité fluidodynamique	D
Efficacité lumineuse (LE hotte) en lux/Watt	42.2222222222222
Classe d'efficacité lumineuse	A
Efficacité de filtration des graisses (%)	75.1
Classe d'efficacité de filtration des graisses	C
Pression d'air mesurée au point de rendement maximal	295
Pression d'air maximale (Pa)	435
Puissance moteur absorbée (W)	210
Tension (V)	220-240
Fréquence (Hz)	50
Longueur du câble (m)	1.32
Dimensions emballées HxLxP (mm)	630x710x465
Poids brut/net (kg)	15.2 / 12.5
Pays de fabrication	Pologne
PNC	942 022 560
Code EAN	7332543795390
Classe énergétique	





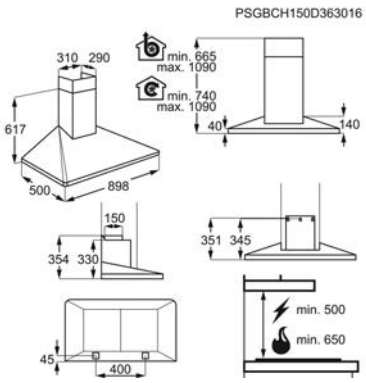

Hotte EFF90560OX

Pour une cuisine aérée, sans bruit
Grâce à la hotte Série 800 Breeze, vous n'aurez plus à subir le bruit gênant de la ventilation lors de vos repas en famille ou entre amis. Activez la fonction Breeze par simple pression d'un bouton à la fin de votre préparation pour continuer à rafraîchir l'air en silence.

- Série 800
- Hotte décorative murale
- 90 cm
- Commandes électroniques par touches
- Nombre de vitesses : 2+2 Intensives
- Fonction breeze
- Connection H²H : Hotte pilotée par la table
- Eclairage par LED : 2 - Puissance totale 5 W
- 2 filtre(s) à graisse aluminium cassette

Dimensions H / L / P (mm) 665min -1090maxi / 898 / 500	**Couleur** Inox
Débit d'air (m3/h) vitesse mini/maxi 256 / 352	**Débit d'air (m3/h) vitesse intensive** 603
Niveau sonore (dB) mini/maxi 48 / 57	**Niveau sonore (dB) vitesse intensive** 69
Filtre à charbon (statut) 1, Accessoire	**Livré** Avec fût
Classe énergétique	A+++ ↑ D B

PPI* € 599,99 | Eco Participation HT € 4,17

PPI: Prix Public Indicatif. Les PPI sont indicatifs, il appartient à chaque revendeur de fixer librement ses prix conformément à la législation en vigueur.*



Electrolux Hotte
EFF90560OX

Dimensions H / L / P (mm)	665min -1090maxi / 898 / 500
Couleur	Inox
Débit d'air (m3/h) vitesse mini/maxi	256 / 352
Débit d'air (m3/h) vitesse intensive	603
Niveau sonore (dB) mini/maxi	48 / 57
Niveau sonore (dB) vitesse intensive	69
Filtre à charbon (statut)	1, Accessoire
Livré	Avec fût
Filtre à charbon	MCFE01
Diamètre de la buse (mm)	150
Hauteur minimun d'installation de la hotte si la plaque est électrique (cm)	50
Hauteur minimum d'installation de la hotte si la plaque est au gaz (cm)	65
Type de commandes	Commandes électroniques par touches
Nombre de moteur	1
Nombres de vitesse d'aspiration	2+2 Intensives
Aspiration périmétrale	Non
Type d'éclairage	LED
Température d'éclairage (K)	3000
Nombre de lampes	2
Puisssance totale des lampes (W)	5
Nombre de filtre métalliques	2
Clapet anti-retour	oui
Consommation énergétique annuelle (KWh/an)	56.4
Classe d'efficacité énergétique*	B
Efficacité fluidodynamique (FDE hotte)	26.7
Classe d'efficacité fluidodynamique	B
Efficacité lumineuse (LE hotte) en lux/Watt	29
Classe d'efficacité lumineuse	A
Efficacité de filtration des graisses (%)	66
Classe d'efficacité de filtration des graisses	D
Pression d'air mesurée au point de rendement maximal	414
Pression d'air maximale (Pa)	523
Consommation d'énergie (W) en mode veille	0.49
Puissance moteur absorbée (W)	255
Tension (V)	220-240
Fréquence (Hz)	50
Longueur du câble (m)	1.5
Dimensions emballées HxLxP (mm)	489x947x653
Poids brut/net (kg)	20.5 / 16
Pays de fabrication	Pologne
PNC	942 150 422
Code EAN	7332543445998
Classe énergétique	



Hotte LFE116W

Filtrez l'air efficacement et rapidement
La hotte qu'il vous faut pour filtrer rapidement l'air de votre cuisine. Supporté par un puissant moteur offrant deux vitesses, vous n'aurez plus à vous soucier des odeurs désagréables.

- Série 600
- Hotte intégrée
- 60 cm
- Commandes électroniques par touches
- Nombre de vitesses : 3 + 1 intensive
- Eclairage par LED : 2 - Puissance totale 4.4 W
- 1 filtre(s) à graisse aluminium cassette
- Clapet anti-retour
- Fonctionne en évacuation ou en recyclage avec filtre charbon en option

Dimensions H / L / P (mm) 350 / 598 / 270	**Couleur** Blanc
Débit d'air (m3/h) vitesse mini/maxi 310 / 650	**Débit d'air (m3/h) vitesse intensive** 730
Niveau sonore (dB) mini/maxi 51 / 69	**Niveau sonore (dB) vitesse intensive** 71
Filtre à charbon (statut) 1, Accessoire	**Livré** Sans fût

Classe énergétique



PPI* € 429,99 | Eco Participation HT € 2,08

PSGBCH180DE0000O

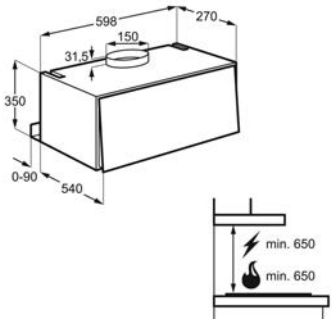

PPI: Prix Public Indicatif. Les PPI sont indicatifs, il appartient à chaque revendeur de fixer librement ses prix conformément à la législation en vigueur.*

CAHIER TECHNIQUE HOTTE ESCAMOTABLE



	Electrolux Hotte LFE116W
Dimensions H / L / P (mm)	350 / 598 / 270
Couleur	Blanc
Débit d'air (m3/h) vitesse mini/maxi	310 / 650
Débit d'air (m3/h) vitesse intensive	730
Niveau sonore (dB) mini/maxi	51 / 69
Niveau sonore (dB) vitesse intensive	71
Filtre à charbon (statut)	1, Accessoire
Livré	Sans fût
Filtre à charbon	MCEF02
Diamètre de la buse (mm)	150
Hauteur minimun d'installation de la hotte si la plaque est électrique (cm)	65
Hauteur minimum d'installation de la hotte si la plaque est au gaz (cm)	65
Type de commandes	Commandes électroniques par touches
Nombre de moteur	1
Nombres de vitesse d'aspiration	3 + 1 intensive
Aspiration périmétrale	Non
Type d'éclairage	LED
Température d'éclairage (K)	3000
Nombre de lampes	2
Puisssance totale des lampes (W)	4.4
Nombre de filtre métalliques	1
Clapet anti-retour	oui
Consommation énergétique annuelle (KWh/an)	103.8
Classe d'efficacité énergétique*	C
Efficacité fluidodynamique (FDE hotte)	19.2
Classe d'efficacité fluidodynamique	C
Efficacité lumineuse (LE hotte) en lux/Watt	36
Classe d'efficacité lumineuse	C
Efficacité de filtration des graisses (%)	75.1
Classe d'efficacité de filtration des graisses	C
Pression d'air mesurée au point de rendement maximal	367
Pression d'air maximale (Pa)	500
Puissance moteur absorbée (W)	250
Tension (V)	220
Fréquence (Hz)	50
Longueur du câble (m)	1.8
Dimensions emballées HxLxP (mm)	550x680x360
Poids brut/net (kg)	13.25 / 12.2
Pays de fabrication	Turquie
PNC	942 490 625
Code EAN	7332543612697
Classe énergétique	



Hotte LFP616X

Filtrez l'air efficacement et rapidement
La hotte qu'il vous faut pour filtrer rapidement l'air de votre cuisine. Supporté par un puissant moteur offrant deux vitesses, vous n'aurez plus à vous soucier des odeurs désagréables.

- Série 600
- Hotte tiroir
- 60 cm
- Commandes par touches
- Nombre de vitesses : 3
- Eclairage par LED : 1 - Puissance totale 4 W
- 2 filtre(s) à graisse aluminium cassette
- Clapet anti-retour
- Fonctionne en évacuation ou en recyclage avec filtre charbon en option

Dimensions H / L / P (mm) 395 / 598 / 300	**Couleur** Gris
Débit d'air (m3/h) vitesse mini/maxi 220 / 600	**Niveau sonore (dB) mini/maxi** 46 / 68
Filtre à charbon (statut) Accessoire	**Livré** Sans fût
Filtre à charbon MCFB71	**Diamètre de la buse (mm)** 150

Classe énergétique A+++ ↑ D — A

PPI* € 429,99 | Eco Participation HT € 2,08

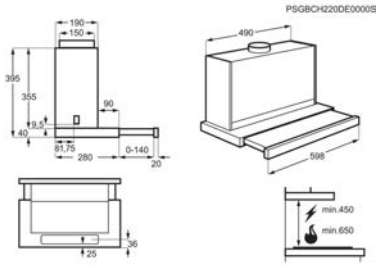

PPI: Prix Public Indicatif. Les PPI sont indicatifs, il appartient à chaque revendeur de fixer librement ses prix conformément à la législation en vigueur.*



	Electrolux Hotte LFP616X
Dimensions H / L / P (mm)	395 / 598 / 300
Couleur	Gris
Débit d'air (m3/h) vitesse mini/maxi	220 / 600
Niveau sonore (dB) mini/maxi	46 / 68
Filtre à charbon (statut)	Accessoire
Livré	Sans fût
Filtre à charbon	MCFB71
Diamètre de la buse (mm)	150
Hauteur minimun d'installation de la hotte si la plaque est électrique (cm)	45
Hauteur minimum d'installation de la hotte si la plaque est au gaz (cm)	65
Type de commandes	Commandes mécaniques par touches
Nombre de moteur	1
Nombres de vitesse d'aspiration	3
Aspiration périmétrale	Non
Type d'éclairage	Bande LED
Température d'éclairage (K)	3000
Nombre de lampes	1
Puisssance totale des lampes (W)	4
Nombre de filtre métalliques	2
Clapet anti-retour	oui
Consommation énergétique annuelle (KWh/an)	48.3
Classe d'efficacité énergétique*	A
Efficacité fluidodynamique (FDE hotte)	30.8
Classe d'efficacité fluidodynamique	A
Efficacité lumineuse (LE hotte) en lux/Watt	49.25
Classe d'efficacité lumineuse	A
Efficacité de filtration des graisses (%)	75.1
Classe d'efficacité de filtration des graisses	C
Pression d'air mesurée au point de rendement maximal	439
Pression d'air maximale (Pa)	530
Puissance moteur absorbée (W)	230
Tension (V)	220-240
Fréquence (Hz)	50
Longueur du câble (m)	1.4
Dimensions emballées HxLxP (mm)	400x670x490
Poids brut/net (kg)	13.3 / 11.4
Pays de fabrication	Pologne
PNC	942 022 619
Code EAN	7332543810222
Classe énergétique	

Hotte LFG516X



Laissez votre table s'occuper de votre hotte.
La hotte série 700 avec fonction Hob2Hood® contrôle automatiquement les réglages de la hotte. Pendant que vous cuisinez, le ventilateur s'ajuste en fonction des changements de température que vous effectuez ou si vous commencez à utiliser plus d'une zone. Vous pouvez donc vous concentrer davantage sur la création de plats délicieux.

- Série 700
- Groupe filtrant
- 54 cm
- Commandes électroniques par touches
- Nombre de vitesses : 3 + 1 intensive
- Connection H²H : Hotte pilotée par la table
- Eclairage par LED : 2 - Puissance totale 5.7 W
- 1 filtre(s) à graisse aluminium cassette
- Clapet anti-retour



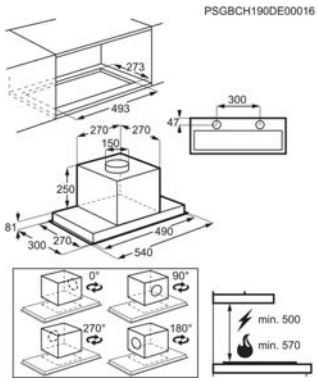

Dimensions H / L / P (mm) 331 / 540 / 300	**Couleur** Inox
Débit d'air (m3/h) vitesse mini/maxi 285 / 450	**Débit d'air (m3/h) vitesse intensive** 600
Niveau sonore (dB) mini/maxi 50 / 60	**Niveau sonore (dB) vitesse intensive** 66
Filtre à charbon (statut) Accessoire	**Livré** Sans fût

Classe énergétique



PPI* € 429,99 | Eco Participation HT € 1,04

Hotte LFG517X



Filtrez l'air efficacement et rapidement
La hotte qu'il vous faut pour filtrer rapidement l'air de votre cuisine. Supporté par un puissant moteur offrant deux vitesses, vous n'aurez plus à vous soucier des odeurs désagréables.

- Série 600
- Groupe filtrant
- 70 cm
- Commandes électroniques par touches
- Nombre de vitesses : 4
- Eclairage par LED : 2 - Puissance totale 6.7 W
- 2 filtre(s) à graisse aluminium cassette
- Clapet anti-retour
- Fonctionne en évacuation ou en recyclage, filtre(s) charbon inclus



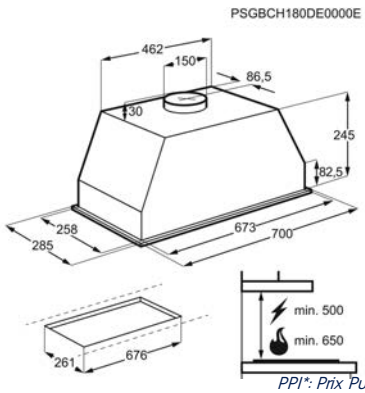

Dimensions H / L / P (mm) 245 / 700 / 285	**Couleur** Inox
Débit d'air (m3/h) vitesse mini/maxi 295 / 600	**Niveau sonore (dB) mini/maxi** 49 / 63
Filtre à charbon (statut) 2, Inclus	**Livré** Sans fût
Filtre à charbon ECFB02	**Diamètre de la buse (mm)** 150

Classe énergétique



PPI* € 429,99 | Eco Participation HT € 1,04

PPI: Prix Public Indicatif. Les PPI sont indicatifs, il appartient à chaque revendeur de fixer librement ses prix conformément à la législation en vigueur.*



Hotte LFG525S

Filtrez l'air efficacement et rapidement
La hotte qu'il vous faut pour filtrer rapidement l'air de votre cuisine. Supporté par un puissant moteur offrant deux vitesses, vous n'aurez plus à vous soucier des odeurs désagréables.

- Série 600
- Groupe filtrant
- 52 cm
- Commandes par curseur
- Nombre de vitesses : 3
- Eclairage par LED : 2 - Puissance totale 6.3 W
- 1 filtre(s) à graisse aluminium cassette
- Clapet anti-retour
- Fonctionne en évacuation ou en recyclage, filtre(s) charbon inclus



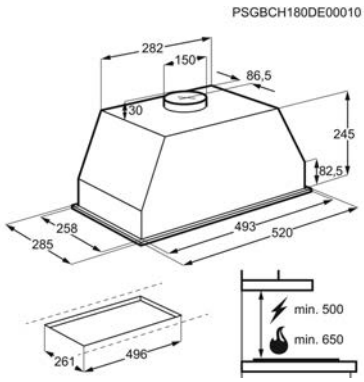

Dimensions H / L / P (mm) 245 / 520 / 285	**Couleur** Inox
Débit d'air (m3/h) vitesse mini/maxi 295 / 600	**Niveau sonore (dB) mini/maxi** 49 / 63
Filtre à charbon (statut) Inclus	**Livré** Sans fût
Filtre à charbon ECFB02	**Diamètre de la buse (mm)** 150

Classe énergétique



PPI* € 299,99 | Eco Participation HT € 1,04

PPI: Prix Public Indicatif. Les PPI sont indicatifs, il appartient à chaque revendeur de fixer librement ses prix conformément à la législation en vigueur.*





	Electrolux Hotte LFG516X	Electrolux Hotte LFG517X	Electrolux Hotte LFG525S
Dimensions H / L / P (mm)	331 / 540 / 300	245 / 700 / 285	245 / 520 / 285
Couleur	Inox	Inox	Inox
Débit d'air (m3/h) vitesse mini/maxi	285 / 450	295 / 600	295 / 600
Débit d'air (m3/h) vitesse intensive	600		
Niveau sonore (dB) mini/maxi	50 / 60	49 / 63	49 / 63
Niveau sonore (dB) vitesse intensive	66		
Filtre à charbon (statut)	Accessoire	2, Inclus	Inclus
Livré	Sans fût	Sans fût	Sans fût
Filtre à charbon	ECFB01	ECFB02	ECFB02
Diamètre de la buse (mm)	150	150	150
Hauteur minimun d'installation de la hotte si la plaque est électrique (cm)	50	50	50
Hauteur minimum d'installation de la hotte si la plaque est au gaz (cm)	57	65	65
Type de commandes	Commandes électroniques par touches	Commandes électroniques par touches	Commandes par curseur
Nombre de moteur	1	1	1
Nombres de vitesse d'aspiration	3 + 1 intensive	4	3
Aspiration périmétrale	Non	Non	Non
Type d'éclairage	LED	LED	LED
Température d'éclairage (K)	3000	3000	3000
Nombre de lampes	2	2	2
Puisssance totale des lampes (W)	5.7	6.7	6.3
Nombre de filtre métalliques	1	2	1
Clapet anti-retour	oui	oui	oui
Consommation énergétique annuelle (KWh/an)	96.7	97.7	97.4
Classe d'efficacité énergétique*	C	C	C
Efficacité fluidodynamique (FDE hotte)	16.6	15.3	15.3
Classe d'efficacité fluidodynamique	D	D	D
Efficacité lumineuse (LE hotte) en lux/Watt	49.8245614035088	40.2985074626866	52.6984126984127
Classe d'efficacité lumineuse	A	A	A
Efficacité de filtration des graisses (%)	65.1	75.1	75.1
Classe d'efficacité de filtration des graisses	D	C	C
Pression d'air mesurée au point de rendement maximal	306	280	280
Pression d'air maximale (Pa)	450	440	440
Consommation d'énergie (W) en mode veille	0.49		
Puissance moteur absorbée (W)	210	210	210
Tension (V)	220-240	220-240	220-240
Fréquence (Hz)	50	50	50
Longueur du câble (m)	1.5	1	1.3
Dimensions emballées HxLxP (mm)	390x610x450	370x805x340	365x620x340
Poids brut/net (kg)	9.4 / 7.35	9.4 / 8	7.8 / 6.6
Pays de fabrication	Pologne	Pologne	Pologne
PNC	942 022 582	942 022 068	942 022 072
Code EAN	7332543793976	7332543614752	7332543614790
Classe énergétique			

Froid encastrable

Une fraîcheur conservée pour un goût meilleur







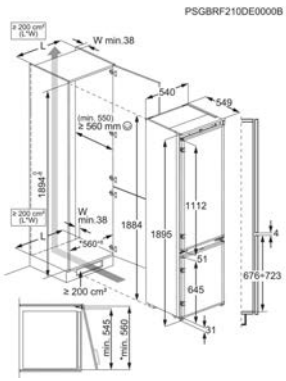

Réfrigérateur combiné LNS8FF19S

Plus de saveur, moins de gaspillage
La technologie ColdSense permet, après l'ouverture de la porte ou l'ajout d'aliments, de revenir à la bonne température 40 % plus rapidement que les réfrigérateurs standards. Les aliments se détériorent moins, contribuant ainsi à réduire le gaspillage alimentaire jusqu'à 20 %.

- Série 500
- Niche d'encastrement : 1894 mm
- Brasseur d'air FreeStore™*
- Congélateur : Froid statique / Low Frost
- Eclairage intérieur par LED latérales
- Fonction shopping
- Fonction super congélation
- 4 clayettes, revêtement en plastique
- 1 balconnet

Catégorie 7. Réfrigérateur-congélateur	**Consommation électrique (en kWh/an)** 274
Volume net total (L) 289	**Volume net réfrigérateur (L)** 216
Volume net compartiment ** (L)** 73	**Niveau sonore** 34
Dimensions d'encastrement HxLxP (mm): 1894x560x550	**Dimensions HxLxP (mm)** 1884x546x549
Classe énergétique	A→G F

PPI* € 1 329,99 | Eco Participation HT € 15,00

PPI: Prix Public Indicatif. Les PPI sont indicatifs, il appartient à chaque revendeur de fixer librement ses prix conformément à la législation en vigueur.*





PSGBRF210DE00009

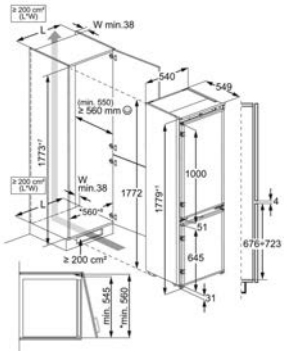

Réfrigérateur combiné LNT7TF18S

Conserve les aliments juteux et hydratés
Le réfrigérateur-congélateur 600 TwinTech® No Frost conserve les aliments 60 % plus juteux que les réfrigérateurs équipés d'un seul évaporateur. Son double système de refroidissement maintient l'humidité idéale et empêche les aliments de se dessécher. Il vous permet également de ne jamais avoir à dégivrer le congélateur.

- Série 600
- Niche d'encastrement : 1780 mm
- Congélateur : Froid No Frost
- Brasseur d'air FreeStore™*
- Eclairage intérieur par LED latérales
- Fonction shopping
- Fonction super congélation
- Compartiment basse température
- 3 clayettes et 1 double amovible, revêtement en plastique

Catégorie 7. Réfrigérateur-congélateur	**Consommation électrique (en kWh/an)** 270
Volume net total (L) 256	**Volume net réfrigérateur (L)** 194
Volume net compartiment ** (L)** 62	**Niveau sonore** 38
Dimensions d'encastrement HxLxP (mm): 1780x560x550	**Dimensions HxLxP (mm)** 1772x546x549
Classe énergétique	A↑G F

PPI* € 1 329,99 | Eco Participation HT € 15,00





PSGBRF210DE00009

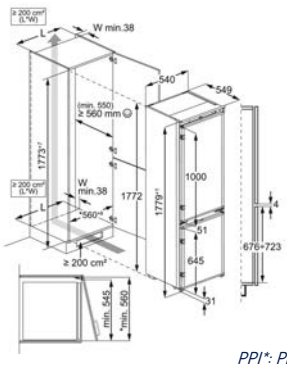

Réfrigérateur combiné LNT6NE18S

Conserve les aliments juteux et hydratés
Le réfrigérateur-congélateur 600 TwinTech® No Frost conserve les aliments 60 % plus juteux que les réfrigérateurs équipés d'un seul évaporateur. Son double système de refroidissement maintient l'humidité idéale et empêche les aliments de se dessécher. Il vous permet également de ne jamais avoir à dégivrer le congélateur.

- Série 600
- Niche d'encastrement : 1780 mm
- Réfrigérateur : Froid statique
- Congélateur : Froid No Frost
- Commandes électroniques internes affichage LED
- Eclairage intérieur par LED
- Fonction super congélation
- Compartiment basse température
- 4 clayettes, revêtement en plastique blanc

Catégorie 7. Réfrigérateur-congélateur	**Consommation électrique (en kWh/an)** 216
Volume net total (L) 257	**Volume net réfrigérateur (L)** 195
Volume net compartiment ** (L)** 62	**Niveau sonore** 35
Dimensions d'encastrement HxLxP (mm): 1780x560x550	**Dimensions HxLxP (mm)** 1772x546x549
Classe énergétique	A↑G E

PPI* € 1 229,99 | Eco Participation HT € 15,00

PPI: Prix Public Indicatif. Les PPI sont indicatifs, il appartient à chaque revendeur de fixer librement ses prix conformément à la législation en vigueur.*



Réfrigérateur combiné LNS5LE18S

- **Plus de saveur, moins de gaspillage**
  La technologie ColdSense permet, après l'ouverture de la porte ou l'ajout d'aliments, de revenir à la bonne température 40 % plus rapidement que les réfrigérateurs standards. Les aliments se détériorent moins, contribuant ainsi à réduire le gaspillage alimentaire jusqu'à 20 %.

- Série 500
- Niche d'encastrement : 1780 mm
- Réfrigérateur : Froid statique
- Congélateur : Froid statique / Low Frost
- Commandes électroniques internes affichage LED
- Eclairage intérieur par LED
- Fonction super congélation
- Compartiment basse température
- 4 clayettes, revêtement en plastique blanc



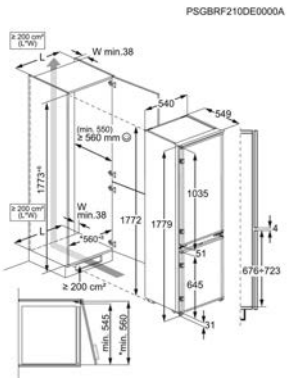

Catégorie 7. Réfrigérateur-congélateur	**Consommation électrique (en kWh/an)** 219
Volume net total (L) 271	**Volume net réfrigérateur (L)** 198
Volume net compartiment ** (L)** 73	**Niveau sonore** 34
Dimensions d'encastrement HxLxP (mm): 1780x560x550	**Dimensions HxLxP (mm)** 1772x546x549
Classe énergétique	A↑G E

PPI* € 1 079,99 | Eco Participation HT € 15,00



Réfrigérateur combiné LNT3LF18S

- **Plus de saveur, moins de gaspillage**
  La technologie ColdSense permet, après l'ouverture de la porte ou l'ajout d'aliments, de revenir à la bonne température 40 % plus rapidement que les réfrigérateurs standards. Les aliments se détériorent moins, contribuant ainsi à réduire le gaspillage alimentaire jusqu'à 20 %.

- Série 500
- Niche d'encastrement : 1780 mm
- Réfrigérateur : Froid statique
- Congélateur : Froid statique / Low Frost
- Commandes électroniques internes affichage LED
- Eclairage intérieur par LED latérales
- Fonction super congélation
- Compartiment basse température
- 4 clayettes, revêtement en plastique



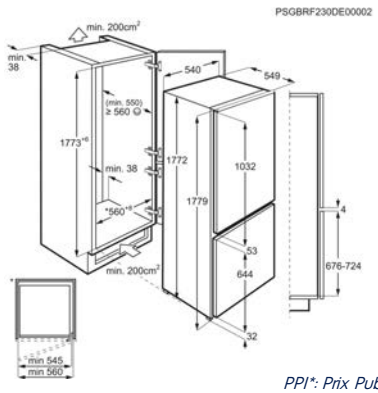

Catégorie 7. Réfrigérateur-congélateur	**Consommation électrique (en kWh/an)** 272
Volume net total (L) 268	**Volume net réfrigérateur (L)** 196
Volume net compartiment ** (L)** 72	**Niveau sonore** 35
Dimensions d'encastrement HxLxP (mm): 1780x560x550	**Dimensions HxLxP (mm)** 1772x548x549
Classe énergétique	A↑G F

PPI* € 999,99 | Eco Participation HT € 15,00

PPI: Prix Public Indicatif. Les PPI sont indicatifs, il appartient à chaque revendeur de fixer librement ses prix conformément à la législation en vigueur.*





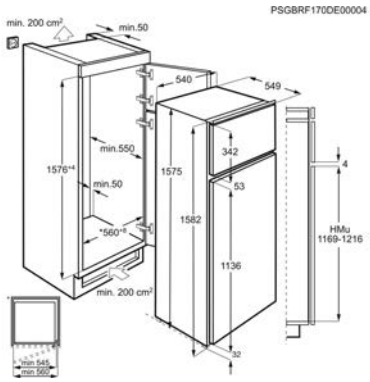

Réfrigérateur combiné KTB2DE16S

Plus de saveur, moins de gaspillage
La technologie ColdSense permet, après l'ouverture de la porte ou l'ajout d'aliments, de revenir à la bonne température 40 % plus rapidement que les réfrigérateurs standards. Les aliments se détériorent moins, contribuant ainsi à réduire le gaspillage alimentaire jusqu'à 20 %.

- Série 500
- Niche d'encastrement : 1580 mm
- Brasseur d'air FreeStore™
- Froid statique (congélateur)
- Commandes électroniques internes affichage LED
- Eclairage intérieur par LED latérales
- Fonction super congélation
- 4 clayettes, revêtement en plastique blanc
- 2 balconnets

Catégorie 7. Réfrigérateur-congélateur	**Consommation électrique (en kWh/an)** 193
Volume net total (L) 259	**Volume net réfrigérateur (L)** 209
Volume net compartiment ** (L)** 50	**Niveau sonore** 34
Dimensions d'encastrement HxLxP (mm): 1580x560x550	**Dimensions HxLxP (mm)** 1575x540x549
Classe énergétique	A↑G E

PPI* € 1 229,99 | Eco Participation HT € 15,00

PPI: Prix Public Indicatif. Les PPI sont indicatifs, il appartient à chaque revendeur de fixer librement ses prix conformément à la législation en vigueur.*

CAHIER TECHNIQUE RÉFRIGÉRATEUR COMBINÉ INTÉGRABLE

Electrolux






	Electrolux Réfrigérateur combiné LNS8FF19S	Electrolux Réfrigérateur combiné LNT7TF18S	Electrolux Réfrigérateur combiné LNT6NE18S	Electrolux Réfrigérateur combiné LNS5LE18S
Catégorie	7. Réfrigérateur-congélateur	7. Réfrigérateur-congélateur	7. Réfrigérateur-congélateur	7. Réfrigérateur-congélateur
Consommation électrique (en kWh/an)	274	270	216	219
Volume net total (L)	289	256	257	271
Volume net réfrigérateur (L)	216	194	195	198
Volume net compartiment ** (L)**	73	62	62	73
Niveau sonore	34	38	35	34
Dimensions d'encastrement HxLxP (mm):	1894x560x550	1780x560x550	1780x560x550	1780x560x550
Dimensions HxLxP (mm)	1884x546x549	1772x546x549	1772x546x549	1772x546x549
Couleur	Blanc	Blanc	Blanc	Blanc
Type d'installation	Glissières	Glissières	Glissières	Glissières
Pouvoir de congélation (en kg/24h)	4.3	7	4.5	3.3
Autonomie (h)	11.5	9.5	9.5	11.5
Classe climatique	SN-N-ST-T	SN-N-ST-T	SN-N-ST-T	SN-N-ST-T
Compartiment(s) sans givre	Réfrigérateur / -	Réfrigérateur / Congélateur	Réfrigérateur / Congélateur	Réfrigérateur / -
Position des commandes	Top	Top	Internes	Internes
Type de commandes	Commandes électroniques par touches	Commandes électroniques par touches	Commandes électroniques par touches	Commandes électroniques par touches
Type de contrôle du thermomètre	Electronique de la température par LCD	Electronique de la température par LCD	Thermomètre électronique par LED	Thermomètre électronique par LED
Nombre de thermostat	2	2	1	1
Porte(s) réversible(s)	Oui	Oui	Oui	Oui
Type de froid (réfrigérateur)	Froid brassé	Froid brassé	Froid statique	Froid statique
Nombre de clayettes / demies	4 clayettes	3 clayettes et 1 double amovible	4 clayettes	4 clayettes
Clayettes spéciales	-	-	-	-
Type de bacs à légumes	1 extensible avec séparateur	2 demi-tiroirs	2 demi-tiroirs	2 demi-tiroirs
Nombre de balconnets	1 balconnet	2 balconnets	2 balconnets	2 balconnets
Balconnet porte-bouteilles	1 balconnet porte-bouteilles transparent	1 balconnet porte-bouteilles transparent	1 balconnet porte-bouteilles transparent	1 balconnet porte-bouteilles transparent
CustomFlex	Non	Non	Non	Non
Eclairage	LED interne(s)	LED interne(s)	1 LED integré aux commandes	1 LED integré aux commandes
Sécurité enfants	Oui	Oui	Non	Non
Alarme porte ouverte	Visuelle, Sonore	Visuelle, Sonore	Sonore	Sonore
Alarme température	Visuelle, Sonore	Visuelle, Sonore	Visuelle, Sonore	Non
Fonction vacances	Oui	Oui	Non	Non
Fonction shopping	Oui	Oui	Non	Non
Dégivrage du réfrigérateur	Automatique	Automatique	Automatique	Automatique
Type de froid (congélateur)	Froid statique Low Frost	Froid No Frost	Froid No Frost	Froid statique Low Frost
Dégivrage du congélateur	Manuel	Automatique	Automatique	Manuel
Nombre de tiroirs transparents	3 tiroirs	3 tiroirs	3 tiroirs	3 tiroirs
Dimensions emballées HxLxP (mm)	1950x590x600	1840x590x600	1840x590x600	1840x590x600
Poids brut/net (kg)	66 / 64	64 / 62	60 / 58	58 / 56
Tension (V)	230-240	230-240	230-240	230-240
Longueur du câble (m)	2.4	2.4	2.4	2.4
Pays de fabrication	Italie	Italie	Italie	Italie
PNC	925 560 306	925 501 317	925 505 327	925 503 339
Code EAN	7332543818587	7332543815227	7333394012612	7332543973743
Classe énergétique	A G F	A G F	A G E	A G E

CAHIER TECHNIQUE RÉFRIGÉRATEUR COMBINÉ INTÉGRABLE





	Electrolux Réfrigérateur combiné LNT3LF18S	Electrolux Réfrigérateur combiné KTB2DE16S
Catégorie	7. Réfrigérateur-congélateur	7. Réfrigérateur-congélateur
Consommation électrique (en kWh/an)	272	193
Volume net total (L)	268	259
Volume net réfrigérateur (L)	196	209
Volume net compartiment **** (L)	72	50
Niveau sonore	35	34
Dimensions d'encastrement HxLxP (mm):	1780x560x550	1580x560x550
Dimensions HxLxP (mm)	1772x548x549	1575x540x549
Couleur	Blanc	Blanc
Type d'installation	Glissières	Glissières
Pouvoir de congélation (en kg/24h)	3.9	6.3
Autonomie (h)	11.5	15.3
Classe climatique	SN-N-ST-T	SN-N-ST-T
Compartiment(s) sans givre	Réfrigérateur / -	Réfrigérateur / -
Position des commandes	Internes	Internes
Type de commandes	Commandes électroniques par touches	Commandes électroniques par touches
Type de contrôle du thermomètre	Thermomètre électronique par LED	Thermomètre électronique par LED
Nombre de thermostat	1	2
Porte(s) réversible(s)	Oui	Oui
Type de froid (réfrigérateur)	Froid statique	Froid brassé
Nombre de clayettes / demies	4 clayettes	4 clayettes
Clayettes spéciales	-	-
Type de bacs à légumes	2 demi-tiroirs	1 tiroir
Nombre de balconnets	2 balconnets	2 balconnets
Balconnet porte-bouteilles	1 balconnet porte-bouteilles transparent	1 balconnet porte-bouteilles transparent
CustomFlex	Non	Non
Eclairage	LED interne(s)	LED interne(s)
Sécurité enfants	Non	Non
Alarme porte ouverte	Sonore	Sonore
Alarme température	Non	Visuelle, Sonore
Fonction vacances	Non	Non
Fonction shopping	Non	Non
Dégivrage du réfrigérateur	Automatique	Automatique
Type de froid (congélateur)	Froid statique Low Frost	Froid statique
Dégivrage du congélateur	Manuel	Manuel
Nombre de tiroirs transparents	3 tiroirs	
Dimensions emballées HxLxP (mm)	1840x590x600	1640x590x600
Poids brut/net (kg)	56 / 54	48 / 46.5
Tension (V)	230-240	230-240
Longueur du câble (m)	2.4	2.4
Pays de fabrication	Italie	Italie
PNC	925 503 159	925 632 629
Code EAN	7332543736706	7332543771653
Classe énergétique	A G F	A G E



Réfrigérateur EFS3DF18S

Température stable, pour des aliments toujours frais
La technologie DynamicAir crée un flux d'air, déplaçant l'air frais dans tout le réfrigérateur, de sorte qu'il y a toujours une température stable dans chaque zone. Les ingrédients ne perdent pas leur fraîcheur et ne se dessèchent pas.

- Série 600
- Niche d'encastrement : 1780mm
- FreeStore™* : Brasseur d'air
- Commandes électroniques affichage LED
- Eclairage intérieur LED
- Placement des charnières de la porte : réversible(s) à droite
- 1 grand bac à légumes sur rails
- Etagères de réfrigérateur : 4 clayettes, revêtement en plastique
- Bac(s) à légumes avec contrôle d'humidité



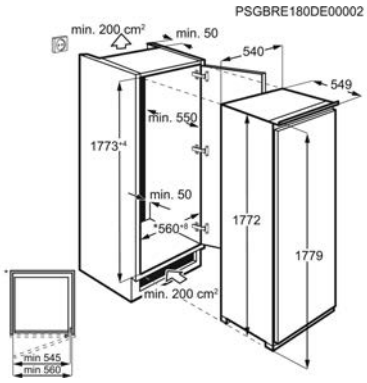

Catégorie 7. Réfrigérateur-congélateur	**Consommation électrique (en kWh/an)** 206
Volume net total (L) 282	**Niveau sonore** 32
Type d'installation Glissières	**Dimensions HxLxP (mm)** 1772x548x549
Dimensions d'encastrement HxLxP (mm): 1780x560x550	**Couleur** Blanc
Classe énergétique	A↑G F

PPI* € 1 299,99 | Eco Participation HT € 15,00



Réfrigérateur ERS3DF18S

Température stable, pour des aliments toujours frais
La technologie DynamicAir crée un flux d'air, déplaçant l'air frais dans tout le réfrigérateur, de sorte qu'il y a toujours une température stable dans chaque zone. Les ingrédients ne perdent pas leur fraîcheur et ne se dessèchent pas.

- Série 600
- Niche d'encastrement : 1780mm
- FreeStore™* : Brasseur d'air
- Commandes électroniques affichage LED
- Eclairage intérieur LED
- Placement des charnières de la porte : réversible(s) à droite
- 1 grand bac à légumes sur rails
- Etagères de réfrigérateur : 5 clayettes, revêtement en plastique
- Bac(s) à légumes avec contrôle d'humidité



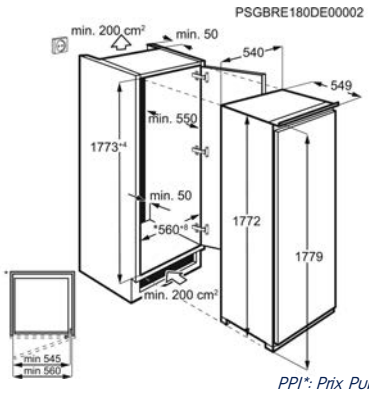

Catégorie 1. Réfrigérateur comportant un ou plusieurs compartiments de stockage de denrées alimentaires fraîches	**Consommation électrique (en kWh/an)** 143
Volume net total (L) 311	**Niveau sonore** 34
Type d'installation Glissières	**Dimensions HxLxP (mm)** 1772x548x549
Dimensions d'encastrement HxLxP (mm): 1780x560x550	**Couleur** Blanc
Classe énergétique	A↑G F

PPI* € 1 099,99 | Eco Participation HT € 15,00

PPI: Prix Public Indicatif. Les PPI sont indicatifs, il appartient à chaque revendeur de fixer librement ses prix conformément à la législation en vigueur.*

CAHIER TECHNIQUE RÉFRIGÉRATEUR 1 PORTE INTÉGRABLE





	Electrolux Réfrigérateur EFS3DF18S	Electrolux Réfrigérateur ERS3DF18S
Catégorie	7. Réfrigérateur-congélateur	1. Réfrigérateur comportant un ou plusieurs compartiments de stockage de denrées alimentaires fraîches
Consommation électrique (en kWh/an)	206	143
Volume net total (L)	282	311
Niveau sonore	32	34
Type d'installation	Glissières	Glissières
Dimensions HxLxP (mm)	1772x548x549	1772x548x549
Dimensions d'encastrement HxLxP (mm):	1780x560x550	1780x560x550
Couleur	Blanc	Blanc
Classe climatique	SN-N-ST-T	SN-N-ST
Compartiment sans givre	Réfrigérateur	Réfrigérateur
Volume net compartiment **** (L)	22	0
Volume net réfrigérateur (L)	260	311
Type de commandes	Commandes électroniques par touches	Commandes électroniques par touches
Position des commandes	Internes	Internes
Type de contrôle du thermomètre	Thermomètre électronique par LED	Thermomètre électronique par LED
Porte(s) réversible(s)	Oui	Oui
Porte réversible(s)	réversible(s) à droite	réversible(s) à droite
Type de froid (réfrigérateur)	Froid brassé	Froid brassé
Nombre de clayettes / demies	4 clayettes	5 clayettes
Type de clayette	revêtement en plastique	revêtement en plastique
Clayettes spéciales	-	-
Nombre de balconnets	3 balconnets	3 balconnets
Balconnet porte-bouteilles	1 balconnet porte-bouteilles transparent	1 balconnet porte-bouteilles transparent
Eclairage	LED interne(s)	LED interne(s)
Sécurité enfants	Non	Non
Alarme porte ouverte	Sonore	Non
Alarme température	Visuelle, Sonore	Non
Fonction vacances	Non	Non
Fonction shopping	Non	Oui
Dégivrage du réfrigérateur	Automatique	Automatique
Autonomie (h)	14	
Poids brut/net (kg)	57 / 55	56 / 54
Dimensions emballées HxLxP (mm)	1840x590x600	1840x590x600
Tension (V)	230-240	230-240
Longueur du câble (m)	2.4	2.4
Pays de fabrication	Italie	Italie
PNC	923 583 055	923 581 059
Code EAN	7332543759408	7332543720491
Classe énergétique		



Réfrigérateur LFB3DF12S

- **Température stable, pour des aliments toujours frais**
  La technologie DynamicAir crée un flux d'air, déplaçant l'air frais dans tout le réfrigérateur, de sorte qu'il y a toujours une température stable dans chaque zone. Les ingrédients ne perdent pas leur fraîcheur et ne se dessèchent pas.

- Série 600
- Niche d'encastrement : 1225mm
- FreeStore™* : Brasseur d'air
- Eclairage intérieur LED
- Compartiment FreshZone
- Placement des charnières de la porte : réversible(s) à droite
- Etagères de réfrigérateur : 3 clayettes, revêtement en plastique
- Bac(s) à légumes avec contrôle d'humidité
- Fonction shopping



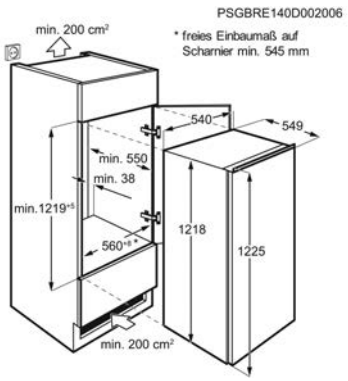

Catégorie 7. Réfrigérateur-congélateur	**Consommation électrique (en kWh/an)** 182
Volume net total (L) 188	**Niveau sonore** 35
Type d'installation Glissières	**Dimensions HxLxP (mm)** 1218x548x549
Dimensions d'encastrement HxLxP (mm): 1225x560x550	**Couleur** Blanc
Classe énergétique	A↑G F

PPI* € 929,99 | Eco Participation HT € 8,33



Réfrigérateur ERB3DF12S

- **Température stable, pour des aliments toujours frais**
  La technologie DynamicAir crée un flux d'air, déplaçant l'air frais dans tout le réfrigérateur, de sorte qu'il y a toujours une température stable dans chaque zone. Les ingrédients ne perdent pas leur fraîcheur et ne se dessèchent pas.

- Série 600
- Niche d'encastrement : 1225mm
- FreeStore™* : Brasseur d'air
- Commande interne par thermostat
- Eclairage intérieur LED
- Compartiment FreshZone
- Placement des charnières de la porte : réversible(s) à droite
- Etagères de réfrigérateur : 4 clayettes, revêtement en plastique
- Bac(s) à légumes avec contrôle d'humidité



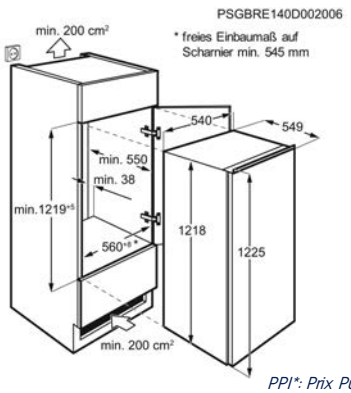

Catégorie 1. Réfrigérateur comportant un ou plusieurs compartiments de stockage de denrées alimentaires fraîches	**Consommation électrique (en kWh/an)** 127
Volume net total (L) 208	**Niveau sonore** 35
Type d'installation Glissières	**Dimensions HxLxP (mm)** 1218x548x549
Dimensions d'encastrement HxLxP (mm): 1225x560x550	**Couleur** Blanc
Classe énergétique	A↑G F

PPI* € 849,99 | Eco Participation HT € 8,33

PPI: Prix Public Indicatif. Les PPI sont indicatifs, il appartient à chaque revendeur de fixer librement ses prix conformément à la législation en vigueur.*



Réfrigérateur LRB2AE88S

Solutions de rangement spacieuses
Le réfrigérateur 500 OptiSpace offre un intérieur spacieux pour les aliments. Les options simplifient le rangement des articles plus encombrants. Et s'il vous faut encore plus de place, les tiroirs peuvent être retirés facilement.

- Série 500
- Niche d'encastrement : 880mm
- Froid statique
- Commande interne par thermostat
- Eclairage intérieur LED
- Compartiment FreshZone
- Placement des charnières de la porte : réversible(s) à droite
- Etagères de réfrigérateur : 3 clayettes, revêtement en plastique
- 1 balconnet porte-bouteilles

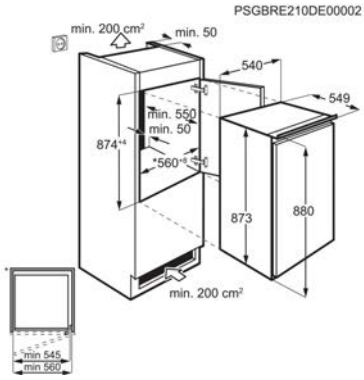

Catégorie 1. Réfrigérateur comportant un ou plusieurs compartiments de stockage de denrées alimentaires fraîches	**Consommation électrique (en kWh/an)** 93
Volume net total (L) 142	**Niveau sonore** 36
Type d'installation Glissières	**Dimensions HxLxP (mm)** 873x548x549
Dimensions d'encastrement HxLxP (mm): 880x560x550	**Couleur** Blanc
Classe énergétique	A↑G E

PPI* € 729,99 | Eco Participation HT € 8,33



Réfrigérateur LFB2AF88S

Solutions de rangement spacieuses
Le réfrigérateur 500 OptiSpace offre un intérieur spacieux pour les aliments. Les options simplifient le rangement des articles plus encombrants. Et s'il vous faut encore plus de place, les tiroirs peuvent être retirés facilement.

- Série 500
- Niche d'encastrement : 880mm
- Froid statique
- Eclairage intérieur LED
- Compartiment FreshZone
- Placement des charnières de la porte : réversible(s) à droite
- Etagères de réfrigérateur : 2 clayettes, revêtement en plastique blanc
- Fonction shopping
- 1 balconnet porte-bouteilles

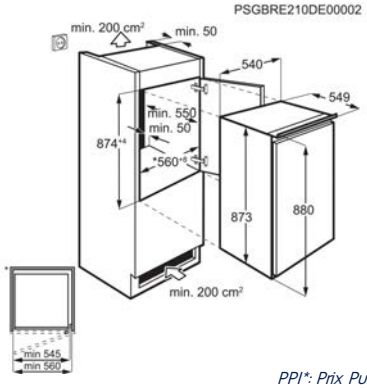

Catégorie 7. Réfrigérateur-congélateur	**Consommation électrique (en kWh/an)** 178
Volume net total (L) 124	**Niveau sonore** 37
Type d'installation Glissières	**Dimensions HxLxP (mm)** 873x548x549
Dimensions d'encastrement HxLxP (mm): 880x560x550	**Couleur** Blanc
Classe énergétique	A↑G F

PPI* € 729,99 | Eco Participation HT € 8,33

PPI: Prix Public Indicatif. Les PPI sont indicatifs, il appartient à chaque revendeur de fixer librement ses prix conformément à la législation en vigueur.*



Réfrigérateur LFB3AF82R

Solutions de rangement spacieuses
Le réfrigérateur 500 OptiSpace offre un intérieur spacieux pour les aliments. Les options simplifient le rangement des articles plus encombrants. Et s'il vous faut encore plus de place, les tiroirs peuvent être retirés facilement.

- Série 500
- Intégrable sous plan
- Niche d'encastrement : 820mm
- Froid statique
- Eclairage intérieur LED
- Compartiment FreshZone
- Placement des charnières de la porte : réversible(s) à droite
- Etagères de réfrigérateur : 3 clayettes dont 2 demies, revêtement en plastique blanc
- 1 balconnet porte-bouteilles

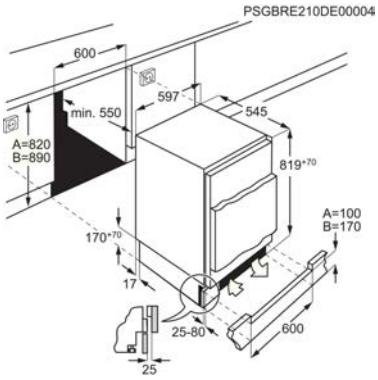

Catégorie 7. Réfrigérateur-congélateur	**Consommation électrique (en kWh/an)** 185
Volume net total (L) 111	**Niveau sonore** 38
Type d'installation Pantographe	**Dimensions HxLxP (mm)** 819x596x547
Dimensions d'encastrement HxLxP (mm): 820x600x550	**Couleur** Blanc
Classe énergétique	A↑G F

PPI* € 799,99 | Eco Participation HT € 8,33



Réfrigérateur LXB3AF82R

Solutions de rangement spacieuses
Le réfrigérateur 500 OptiSpace offre un intérieur spacieux pour les aliments. Les options simplifient le rangement des articles plus encombrants. Et s'il vous faut encore plus de place, les tiroirs peuvent être retirés facilement.

- Série 500
- Intégrable sous plan
- Niche d'encastrement : 820mm
- Froid statique
- Commande interne par thermostat
- Eclairage intérieur LED
- Compartiment FreshZone
- Placement des charnières de la porte : réversible(s) à droite
- Etagères de réfrigérateur : 4 clayettes dont 2 demies, revêtement en plastique blanc

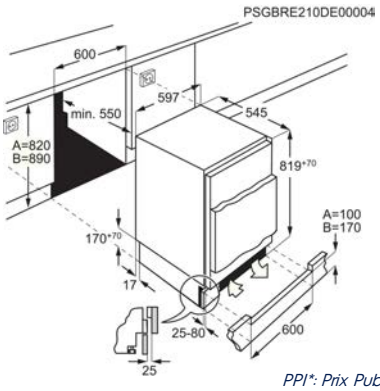

Catégorie 1. Réfrigérateur comportant un ou plusieurs compartiments de stockage de denrées alimentaires fraîches	**Consommation électrique (en kWh/an)** 116
Volume net total (L) 134	**Niveau sonore** 37
Type d'installation Pantographe	**Dimensions HxLxP (mm)** 819x596x547
Dimensions d'encastrement HxLxP (mm): 820x600x550	**Couleur** Blanc
Classe énergétique	A↑G F

PPI* € 729,99 | Eco Participation HT € 8,33

PPI: Prix Public Indicatif. Les PPI sont indicatifs, il appartient à chaque revendeur de fixer librement ses prix conformément à la législation en vigueur.*

CAHIER TECHNIQUE RÉFRIGÉRATEUR INTÉGRABLE 122 / 88 / 82 CM

				
	Electrolux Réfrigérateur LFB3DF12S	**Electrolux Réfrigérateur ERB3DF12S**	**Electrolux Réfrigérateur LRB2AE88S**	**Electrolux Réfrigérateur LFB2AF88S**
Catégorie	7. Réfrigérateur-congélateur	1. Réfrigérateur comportant un ou plusieurs compartiments de stockage de denrées alimentaires fraîches	1. Réfrigérateur comportant un ou plusieurs compartiments de stockage de denrées alimentaires fraîches	7. Réfrigérateur-congélateur
Consommation électrique (en kWh/an)	182	127	93	178
Volume net total (L)	188	208	142	124
Niveau sonore	35	35	36	37
Type d'installation	Glissières	Glissières	Glissières	Glissières
Dimensions HxLxP (mm)	1218x548x549	1218x548x549	873x548x549	873x548x549
Dimensions d'encastrement HxLxP (mm):	1225x560x550	1225x560x550	880x560x550	880x560x550
Couleur	Blanc	Blanc	Blanc	Blanc
Classe climatique	SN-N-ST-T	SN-N-ST-T	SN-N-ST-T	SN-N-ST
Compartiment sans givre	Réfrigérateur	Réfrigérateur	-	-
Volume net compartiment ** (L)**	14	207		14
Volume net réfrigérateur (L)	174	208	142	110
Type de commandes	Commandes électroniques par touches	Commandes mécaniques	Commandes mécaniques	Commandes électroniques par touches
Position des commandes	Internes	Internes	Internes	Internes
Type de contrôle du thermomètre	Aucun	Aucun	Aucun	Electronique de la température par LCD
Porte(s) réversible(s)	Oui	Oui	Oui	Oui
Porte réversible(s)	réversible(s) à droite	réversible(s) à droite	réversible(s) à droite	réversible(s) à droite
Type de froid (réfrigérateur)	Froid brassé	Froid brassé	Froid statique	Froid statique
Nombre de clayettes / demies	3 clayettes	4 clayettes	3 clayettes	2 clayettes
Type de clayette	revêtement en plastique	revêtement en plastique	revêtement en plastique	revêtement en plastique blanc
Clayettes spéciales	-	-	-	-
Nombre de balconnets	2 balconnets	2 balconnets	1 balconnet	1 balconnet
Balconnet porte-bouteilles	1 balconnet porte-bouteilles transparent	1 balconnet porte-bouteilles transparent	1 balconnet porte-bouteilles	1 balconnet porte-bouteilles
Eclairage	LED interne(s)	LED	LED	LED interne(s)
Sécurité enfants	Non	Non	Non	Non
Alarme porte ouverte	Non	Non	Non	Non
Alarme température	Non	Non	Non	Non
Fonction vacances	Non	Non	Non	Non
Fonction shopping	Oui	Non	Non	Oui
Dégivrage du réfrigérateur	Automatique	Automatique	Automatique	Automatique
Autonomie (h)	8			8.5
Poids brut/net (kg)	40.5 / 39	35.5 / 34.1	32.23 / 31.09	32.75 / 31.62
Dimensions emballées HxLxP (mm)	1300x590x600	1300x590x600	925x585x630	925x585x630
Tension (V)	230-240	230-240	230-240	230
Longueur du câble (m)	2.4	2.4	2.4	2.4
Pays de fabrication	Hongrie	Hongrie	Hongrie	Hongrie
PNC	933 033 149	933 033 048	933 035 205	933 016 170
Code EAN	7332543739462	7332543725366	7332543795000	7332543750672
Classe énergétique				

CAHIER TECHNIQUE RÉFRIGÉRATEUR INTÉGRABLE 122 / 88 / 82 CM





	Electrolux Réfrigérateur LFB3AF82R	Electrolux Réfrigérateur LXB3AF82R
Catégorie	7. Réfrigérateur-congélateur	1. Réfrigérateur comportant un ou plusieurs compartiments de stockage de denrées alimentaires fraîches
Consommation électrique (en kWh/an)	185	116
Volume net total (L)	111	134
Niveau sonore	38	37
Type d'installation	Pantographe	Pantographe
Dimensions HxLxP (mm)	819x596x547	819x596x547
Dimensions d'encastrement HxLxP (mm):	820x600x550	820x600x550
Couleur	Blanc	Blanc
Classe climatique	SN-N-ST	SN-N-ST-T
Compartiment sans givre	-	-
Volume net compartiment **** (L)	16	
Volume net réfrigérateur (L)	94	134
Type de commandes	Commandes électroniques par touches	Commandes mécaniques
Position des commandes	Internes	Internes
Type de contrôle du thermomètre	Electronique de la température par LCD	Aucun
Porte(s) réversible(s)	Oui	Oui
Porte réversible(s)	réversible(s) à droite	réversible(s) à droite
Type de froid (réfrigérateur)	Froid statique	Froid statique
Nombre de clayettes / demies	3 clayettes dont 2 demies	4 clayettes dont 2 demies
Type de clayette	revêtement en plastique blanc	revêtement en plastique blanc
Clayettes spéciales	-	-
Balconnet porte-bouteilles	1 balconnet porte-bouteilles	1 balconnet porte-bouteilles
Eclairage	LED interne(s)	LED
Sécurité enfants	Non	Non
Alarme porte ouverte	Non	Non
Alarme température	Non	Non
Fonction vacances	Non	Non
Fonction shopping	Non	Non
Dégivrage du réfrigérateur	Automatique	Automatique
Autonomie (h)	8.2	
Poids brut/net (kg)	35.78 / 34.5	34.25 / 32.95
Dimensions emballées HxLxP (mm)	870x630x620	870x630x620
Tension (V)	230-240	230-240
Longueur du câble (m)	2.4	2.4
Pays de fabrication	Hongrie	Hongrie
PNC	933 025 078	933 024 085
Code EAN	7332543760244	7332543758692
Classe énergétique	A T G F	A T G F





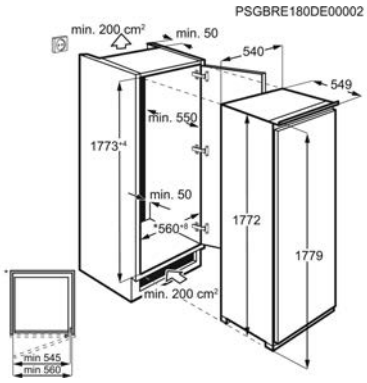

Congélateur 1 porte EUT6NF18S

- **Plus jamais de givre**
  La technologie No Frost empêche la formation de givre dans le congélateur. Vous n'aurez plus jamais besoin de le dégivrer. Plus hygiénique et facile à nettoyer, il vous offre davantage de place pour vos ingrédients préférés.

- Niche d'encastrement : 1780 mm
- Froid No Frost
- 5 tiroirs Transparent(s)
- 2 abattant(s) transparent(s)
- Alarmes sonore et visuelle de température
- Alarmes sonore et visuelle d'ouverture de porte
- Dégivrage Automatique
- Porte reversible

Catégorie 8. Congélateur armoire	**Consommation électrique (en kWh/an)** 292
Volume net compartiment ** (L)** 204	**Niveau sonore** 39
Pouvoir de congélation (en kg/24h) 15.7	**Dimensions d'encastrement HxLxP (mm):** 1780x560x550
Dimensions HxLxP (mm) 1772x548x549	**Couleur** Blanc
Classe énergétique	A T G F

PPI* € 1 299,99 | Eco Participation HT € 15,00

PPI: Prix Public Indicatif. Les PPI sont indicatifs, il appartient à chaque revendeur de fixer librement ses prix conformément à la législation en vigueur.*





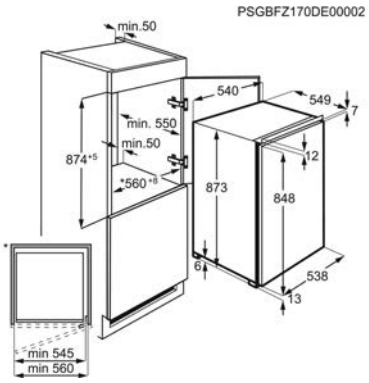

Congélateur 1 porte LUB3AE88S

Dégivrez mois souvent
Il n'a jamais été aussi facile d'éviter l'accumulation du givre qu'avec le système intégré de la Série 600 LowFrost. Il réduit la formation de gel sans effort, de sorte que vous n'avez pas besoin de dégivrer votre congélateur aussi souvent.

- Niche d'encastrement : 880 mm
- Froid statique
- 4 tiroirs Transparent(s)
- Fonction super congélation
- Alarmes sonore et visuelle de température
- Dégivrage Manuel
- Porte reversible

Catégorie 8. Congélateur armoire	**Consommation électrique (en kWh/an)** 177
Volume net compartiment ** (L)** 98	**Niveau sonore** 34
Pouvoir de congélation (en kg/24h) 4.5	**Dimensions d'encastrement HxLxP (mm):** 880x560x550
Dimensions HxLxP (mm) 873x540x549	**Couleur** Blanc

Classe énergétique



PPI* € 729,99 | Eco Participation HT € 8,33

PPI: Prix Public Indicatif. Les PPI sont indicatifs, il appartient à chaque revendeur de fixer librement ses prix conformément à la législation en vigueur.*





	Electrolux Congélateur 1 porte EUT6NF18S	Electrolux Congélateur 1 porte LUB3AE88S
Catégorie	8. Congélateur armoire	8. Congélateur armoire
Consommation électrique (en kWh/an)	292	177
Volume net compartiment **** (L)	204	98
Niveau sonore	39	34
Pouvoir de congélation (en kg/24h)	15.7	4.5
Dimensions d'encastrement HxLxP (mm):	1780x560x550	880x560x550
Dimensions HxLxP (mm)	1772x548x549	873x540x549
Couleur	Blanc	Blanc
Type d'installation	Glissières	Glissières
Autonomie (h)	7.9	12.7
Classe climatique	SN-N-ST-T	SN-N-ST-T
Position des commandes	Top	Top
Type de commandes	Tactiles	Commandes électroniques
Type de contrôle du thermomètre	Electronique de la température par LCD	Aucun
Porte(s) réversible(s)	Oui	Oui
Porte réversible(s)	réversible(s) à droite	réversible(s) à droite
Alarme porte ouverte	Visuelle, Sonore	Non
Alarme température	Visuelle, Sonore	Visuelle, Sonore
Sécurité enfants	Oui	Non
Dégivrage du congélateur	Automatique	Manuel
Type de froid (congélateur)	Froid No Frost	Froid statique Low Frost
Nombre de tiroirs transparents	5 tiroirs	4 tiroirs
Type de tiroir à congélateur	Transparent(s)	Transparent(s)
Nombre de clayettes	6, en verre	3 clayettes, en verre
Compartiment sans givre	Congélateur	-
Dimensions emballées HxLxP (mm)	1840x590x600	938x591x627
Poids brut/net (kg)	65 / 63	35.14 / 34.05
Tension (V)	230-240	230-240
Longueur du câble (m)	2.4	2.4
Pays de fabrication	Italie	Hongrie
PNC	922 782 046	933 033 738
Code EAN	7332543840458	7332543720651
Classe énergétique	A G F	A G E





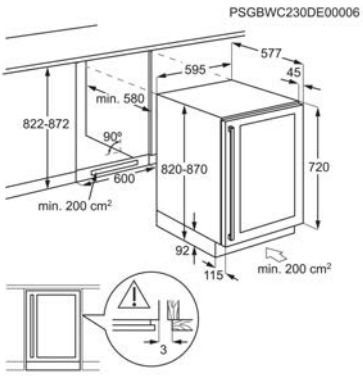

Cave à vin EWUS052B5B

- **Toujours à la bonne température.**
  Idéale pour une conservation à court ou à long terme, la cave à vin série 500 mono-zone maintient tous les vins à une température constante et stable. Réglez à 12°C pour conserver tous les vins, ou choisissez entre 5 et 18°C pour conserver les vins à servir.

- Série 500
- Intégrable sous plan
- Niche d'encastrement : 822mm
- Commandes électroniques internes
- Régulation de température: +5°C à +18°C
- Capacité : 52 bouteilles de vin
- Eclairage intérieur LED
- Placement des charnières de la porte : réversible(s) à droite
- Etagères de réfrigérateur : 6 clayettes, bois

Catégorie 2. Réfrigérateur avec compartiment cave, cave et appareil de stockage du vin	**Consommation électrique (en kWh/an)** 148
Volume net total (L) 145	**Niveau sonore** 42
Dimensions HxLxP (mm) 820x595x565	**Dimensions d'encastrement HxLxP (mm):** 822x600x550
Couleur Noir + Verre	**Classe climatique** N-ST
Classe énergétique	A G

PPI* € 1 329,99 | Eco Participation HT € 15,00

PPI: Prix Public Indicatif. Les PPI sont indicatifs, il appartient à chaque revendeur de fixer librement ses prix conformément à la législation en vigueur.*



	Electrolux Cave à vin EWUS052B5B
Catégorie	2. Réfrigérateur avec compartiment cave, cave et appareil de stockage du vin
Consommation électrique (en kWh/an)	148
Volume net total (L)	145
Niveau sonore	42
Dimensions HxLxP (mm)	820x595x565
Dimensions d'encastrement HxLxP (mm):	822x600x550
Couleur	Noir + Verre
Classe climatique	N-ST
Compartiment sans givre	-
Volume net réfrigérateur (L)	145
Type de commandes	Commandes électroniques
Position des commandes	En haut, Internes
Type de contrôle du thermomètre	Electronique de la température par LCD
Porte(s) réversible(s)	Oui
Porte réversible(s)	réversible(s) à droite
Type de froid (réfrigérateur)	Froid brassé
Nombre de clayettes / demies	6 clayettes
Type de clayette	bois
Clayettes spéciales	-
Eclairage	LED interne(s)
Sécurité enfants	Non
Poids brut/net (kg)	55 / 48.5
Dimensions emballées HxLxP (mm)	930x665x690
Tension (V)	220-240
Longueur du câble (m)	1.8
Pays de fabrication	Chine
PNC	923 421 300
Code EAN	7332543818907
Classe énergétique	A G



Froid pose-libre

Une fraîcheur préservée, pour moins de déchets et un meilleur goût







Réfrigérateur combiné LNT5MF36U0

Conserve les aliments juteux et hydratés
Le réfrigérateur-congélateur 600 TwinTech® No Frost conserve les aliments 60 % plus juteux que les réfrigérateurs équipés d'un seul évaporateur. Son double système de refroidissement maintient l'humidité idéale et empêche les aliments de se dessécher. Il vous permet également de ne jamais avoir à dégivrer le congélateur.

- Série 600
- Congélateur : Froid No Frost
- Technologie Twintech / Multiflow (réfrigérateur)
- Commandes électroniques internes affichage LED
- Eclairage intérieur par LED
- Fonction shopping
- Fonction super congélation
- Compartiment basse température
- 4 clayettes, revêtement en plastique blanc

Catégorie 7. Réfrigérateur-congélateur	**Consommation électrique (en kWh/an)** 313
Volume net total (L) 366	**Volume net réfrigérateur (L)** 266
Volume net compartiment ** (L)** 101	**Niveau sonore** 42
Dimensions HxLxP (mm) 2010x595x650	**Couleur** Inox anti-trace

Classe énergétique 

PPI* € 1 149,99 | Eco Participation HT € 15,00







Réfrigérateur combiné LNC7ME36X2

Conserve les aliments juteux et hydratés
Le réfrigérateur-congélateur 600 TwinTech® No Frost conserve les aliments 60 % plus juteux que les réfrigérateurs équipés d'un seul évaporateur. Son double système de refroidissement maintient l'humidité idéale et empêche les aliments de se dessécher. Il vous permet également de ne jamais avoir à dégivrer le congélateur.

- Série 600
- Congélateur : Froid No Frost
- Technologie Twintech / Multiflow (réfrigérateur)
- Commandes électroniques internes affichage LED
- Eclairage intérieur par LED
- Fonction shopping
- Fonction super congélation
- Compartiment basse température
- 3 clayettes, revêtement en plastique

Catégorie 7. Réfrigérateur-congélateur	**Consommation électrique (en kWh/an)** 250
Volume net total (L) 366	**Volume net réfrigérateur (L)** 266
Volume net compartiment ** (L)** 101	**Niveau sonore** 38
Dimensions HxLxP (mm) 2010x595x650	**Couleur** Porte(s) Inox anti-trace

Classe énergétique 

PPI* € 1 279,99 | Eco Participation HT € 15,00

PPI: Prix Public Indicatif. Les PPI sont indicatifs, il appartient à chaque revendeur de fixer librement ses prix conformément à la législation en vigueur.*







Réfrigérateur combiné LNT7ME32X3

Une texture préservée, dans tous les recoins
Le réfrigérateur-congélateur 800 Cooling 360° offre une circulation avancée de l'air. Ce système spécialement conçu fait circuler l'air froid dans chaque recoin grâce à des aérations bien réparties pour des aliments parfaitement conservés.

- Série 800
- Congélateur : Froid No Frost
- Commandes électroniques sur la porte
- Eclairage intérieur par LED latérales
- Fonction shopping
- Fonction super congélation
- Compartiment basse température
- 2 clayettes, revêtement en plastique
- 4 demi - balconnets transparents CustomFlex

Catégorie 7. Réfrigérateur-congélateur	**Consommation électrique (en kWh/an)** 250
Volume net total (L) 330	**Volume net réfrigérateur (L)** 230
Volume net compartiment ** (L)** 101	**Niveau sonore** 38
Dimensions HxLxP (mm) 1860x595x650	**Couleur** Porte(s) Inox anti-trace

Classe énergétique



PPI* € 1 349,99 | Eco Participation HT € 15,00







Réfrigérateur combiné LNC7ME32W3

Conserve les aliments juteux et hydratés
Le réfrigérateur-congélateur 600 TwinTech® No Frost conserve les aliments 60 % plus juteux que les réfrigérateurs équipés d'un seul évaporateur. Son double système de refroidissement maintient l'humidité idéale et empêche les aliments de se dessécher. Il vous permet également de ne jamais avoir à dégivrer le congélateur.

- Série 600
- Congélateur : Froid No Frost
- Technologie Twintech / Multiflow (réfrigérateur)
- Commandes électroniques sur la porte
- Eclairage intérieur par LED
- Fonction shopping
- Fonction super congélation
- Compartiment basse température
- 2 clayettes, revêtement en plastique

Catégorie 7. Réfrigérateur-congélateur	**Consommation électrique (en kWh/an)** 250
Volume net total (L) 330	**Volume net réfrigérateur (L)** 230
Volume net compartiment ** (L)** 101	**Niveau sonore** 38
Dimensions HxLxP (mm) 1860x595x650	**Couleur** Blanc

Classe énergétique



PPI* € 1 229,99 | Eco Participation HT € 15,00

PPI: Prix Public Indicatif. Les PPI sont indicatifs, il appartient à chaque revendeur de fixer librement ses prix conformément à la législation en vigueur.*







Réfrigérateur combiné LNT5MF32U0

Conserve les aliments juteux et hydratés
Le réfrigérateur-congélateur 600 TwinTech® No Frost conserve les aliments 60 % plus juteux que les réfrigérateurs équipés d'un seul évaporateur. Son double système de refroidissement maintient l'humidité idéale et empêche les aliments de se dessécher. Il vous permet également de ne jamais avoir à dégivrer le congélateur.

- Série 600
- Congélateur : Froid No Frost
- Technologie Twintech / Multiflow (réfrigérateur)
- Commandes électroniques internes par thermostat
- Eclairage intérieur par LED
- Fonction shopping
- Compartiment basse température
- 3 clayettes, revêtement en plastique blanc
- 1 balconnet, finition métal

Catégorie 7. Réfrigérateur-congélateur	**Consommation électrique (en kWh/an)** 313
Volume net total (L) 330	**Volume net réfrigérateur (L)** 230
Volume net compartiment ** (L)** 101	**Niveau sonore** 42
Dimensions HxLxP (mm) 1860x595x650	**Couleur** Inox anti-trace

Classe énergétique A–G: F

PPI* € 1 099,99 | Eco Participation HT € 15,00

PPI: Prix Public Indicatif. Les PPI sont indicatifs, il appartient à chaque revendeur de fixer librement ses prix conformément à la législation en vigueur.*







Réfrigérateur combiné ELT9VE52U0

La possibilité de réfrigérer, congeler et plus encore.
La zone MultiSwitch+ permet de passer facilement du réfrigérateur au congélateur. Les températures peuvent être réglées entre -20°C et 5°C. N'ayant pas d'obstacle entre les deux tiroirs et la zone, vous bénéficiez d'une flexibilité totale pour le stockage des aliments.

- Série 900
- Froid total No Frost
- Congélateur : Froid No Frost
- Technologie Twintech / Multiflow (réfrigérateur)
- Commandes électroniques sur la porte
- Commandes électroniques de la température par LCD
- Eclairage intérieur par LED
- Fonction super congélation
- Compartiment basse température

Catégorie 7. Réfrigérateur-congélateur	**Consommation électrique (en kWh/an)** 319
Volume net total (L) 522	**Volume net réfrigérateur (L)** 343
Volume net compartiment ** (L)** 179	**Niveau sonore** 39
Dimensions HxLxP (mm) 1900x909x690	**Couleur** Porte (s) Inox

Classe énergétique 

PPI* € 2 399,99 | Eco Participation HT € 19,17

PPI: Prix Public Indicatif. Les PPI sont indicatifs, il appartient à chaque revendeur de fixer librement ses prix conformément à la législation en vigueur.*







Réfrigérateur combiné LLI9VF54X0

Refroidir ou congeler - à vous de choisir
Le réfrigérateur combiné 3 portes MultiSwitch possède un compartiment convertible qui vous permet de faire varier indépendamment les températures de -18°C à 7°C. Vos aliments sont ainsi préservés dans des conditions optimales et le tout controlable depuis votre smartphone.

- Série 900
- Froid total No Frost
- Congélateur : Froid No Frost
- Technologie Twintech / Multiflow (réfrigérateur)
- Kit CUSTOMFLEX composé de: compartiment crèmerie : 1 moyenne, avec couvercle transparent, et de plusieurs FlexBox 1 petite, 1 moyenne, fixe, 1 moyenne, fixe(s), 1 bac incliné,
- Tiroir MultiSwitch à température variable (de -18° à +7°C)
- Commandes électroniques sur la porte
- Distributeur d'eau et de glaçons avec filtre de pureté d'eau
- Eclairage intérieur par LED

Catégorie 7. Réfrigérateur-congélateur	**Consommation électrique (en kWh/an)** 412
Volume net total (L) 617	**Volume net réfrigérateur (L)** 378
Volume net compartiment ** (L)** 239	**Niveau sonore** 42
Dimensions HxLxP (mm) 1782x913x746	**Couleur** Porte inox anti-trace

Classe énergétique



PPI* € 3 079,99 | Eco Participation HT € 19,17

PPI: Prix Public Indicatif. Les PPI sont indicatifs, il appartient à chaque revendeur de fixer librement ses prix conformément à la législation en vigueur.*





Réfrigérateur combiné LTB1AF28U0

- **Plus de saveur, moins de gaspillage**
  La technologie ColdSense permet, après l'ouverture de la porte ou l'ajout d'aliments, de revenir à la bonne température 40 % plus rapidement que les réfrigérateurs standards. Les aliments se détériorent moins, contribuant ainsi à réduire le gaspillage alimentaire jusqu'à 20 %.

- Série 500
- Congélateur : Froid statique / Low Frost
- Commandes électroniques internes par thermostat
- Eclairage intérieur par LED
- Compartiment basse température
- 3 clayettes, en verre
- 3 balconnets
- Compartiment crèmerie : 1
- Support(s) à oeufs : 1 pour 6 oeufs

Catégorie 7. Réfrigérateur-congélateur	**Consommation électrique (en kWh/an)** 223
Volume net total (L) 244	**Volume net réfrigérateur (L)** 203
Volume net compartiment ** (L)** 41	**Niveau sonore** 40
Dimensions HxLxP (mm) 1610x550x547	**Couleur** Silver+Stainless Steel Look with Antifingerprint

Classe énergétique



PPI* € 849,99 | Eco Participation HT € 15,00





Réfrigérateur combiné LTB1AF28W0

- **Plus de saveur, moins de gaspillage**
  La technologie ColdSense permet, après l'ouverture de la porte ou l'ajout d'aliments, de revenir à la bonne température 40 % plus rapidement que les réfrigérateurs standards. Les aliments se détériorent moins, contribuant ainsi à réduire le gaspillage alimentaire jusqu'à 20 %.

- Série 500
- Congélateur : Froid statique / Low Frost
- Commandes électroniques internes par thermostat
- Eclairage intérieur par LED
- Compartiment basse température
- 3 clayettes, en verre
- 3 balconnets
- Compartiment crèmerie : 1
- Support(s) à oeufs : 1 pour 6 oeufs

Catégorie 7. Réfrigérateur-congélateur	**Consommation électrique (en kWh/an)** 223
Volume net total (L) 244	**Volume net réfrigérateur (L)** 203
Volume net compartiment ** (L)** 41	**Niveau sonore** 40
Dimensions HxLxP (mm) 1610x550x547	**Couleur** Blanc

Classe énergétique



PPI* € 799,99 | Eco Participation HT € 15,00

PPI: Prix Public Indicatif. Les PPI sont indicatifs, il appartient à chaque revendeur de fixer librement ses prix conformément à la législation en vigueur.*






	Electrolux Réfrigérateur combiné LNT5MF36U0	Electrolux Réfrigérateur combiné LNC7ME36X2	Electrolux Réfrigérateur combiné LNT7ME32X3	Electrolux Réfrigérateur combiné LNC7ME32W3
Catégorie	7. Réfrigérateur-congélateur	7. Réfrigérateur-congélateur	7. Réfrigérateur-congélateur	7. Réfrigérateur-congélateur
Consommation électrique (en kWh/an)	313	250	250	250
Volume net total (L)	366	366	330	330
Volume net réfrigérateur (L)	266	266	230	230
Volume net compartiment ** (L)**	101	101	101	101
Niveau sonore	42	38	38	38
Dimensions HxLxP (mm)	2010x595x650	2010x595x650	1860x595x650	1860x595x650
Couleur	Inox anti-trace	Porte(s) Inox anti-trace	Porte(s) Inox anti-trace	Blanc
Type d'installation	Pose libre	Pose libre	Pose libre	Pose libre
Pouvoir de congélation (en kg/24h)	8	7.7	7.7	7.7
Autonomie (h)	10	10	10	10
Classe climatique	SN-N-ST-T	SN-N-ST-T	SN-N-ST-T	SN-N-ST-T
Compartiment(s) sans givre	Réfrigérateur / Congélateur	Réfrigérateur / Congélateur	Réfrigérateur / Congélateur	Réfrigérateur / Congélateur
Position des commandes	Internes	Internes	Sur la porte	Sur la porte
Type de commandes	Commandes électroniques par touches	Commandes électroniques par touches	Commandes électroniques par touches	Commandes électroniques par touches
Type de contrôle du thermomètre	Thermomètre électronique par LED	Thermomètre électronique par LED	Thermomètre électronique par LED	Thermomètre électronique par LED
Nombre de thermostat	2	2	2	2
Porte(s) réversible(s)	Oui	Oui	Oui	Oui
Type de froid (réfrigérateur)	MultiFlow	MultiFlow	Cooling 360° - Froid brassé	MultiFlow
Nombre de clayettes / demies	4 clayettes	3 clayettes	2 clayettes	2 clayettes
Clayettes spéciales	-	-	-	-
Type de bacs à légumes	1 tiroir coulissant	1 tiroir coulissant	1 tiroir coulissant	1 tiroir coulissant
Nombre de balconnets	1 balconnet, finition métal	5 demi - balconnets transparents CustomFlex	4 demi - balconnets transparents CustomFlex	4 demi - balconnets transparents CustomFlex
Balconnet porte-bouteilles	1 balconnet porte-bouteilles transparent	1 balconnet porte-bouteilles transparent	1 balconnet porte-bouteilles transparent	1 balconnet porte-bouteilles transparent
CustomFlex	Non	Non	Non	Non
Eclairage			LED interne(s)	
Sécurité enfants	Non	Non	Non	Non
Alarme porte ouverte	Sonore pour le réfrigérateur	Sonore pour le réfrigérateur	Sonore pour le réfrigérateur	Sonore pour le réfrigérateur
Alarme température	Non	Non	Non	Non
Fonction vacances	Non	Non	Oui	Oui
Fonction shopping	Oui	Oui	Oui	Oui
Dégivrage du réfrigérateur	Automatique	Automatique	Automatique	Automatique
Type de froid (congélateur)	Froid No Frost	Froid No Frost	Froid No Frost	Froid No Frost
Dégivrage du congélateur	Automatique	Automatique	Automatique	Automatique
Nombre de tiroirs transparents	2 clayettes + 1 demie	2 clayettes + 1 demie	2 clayettes + 1 demie	2 clayettes + 1 demie
Dimensions emballées HxLxP (mm)	2066x664x728	2066x664x728	1916x664x728	1916x664x728
Poids brut/net (kg)	79.5 / 73.5	73 / 68	68.5 / 63.5	68.5 / 63.5
Tension (V)	220-240	220-240	220-240	220-240
Longueur du câble (m)	2.5	2.5	2.5	2.5
Pays de fabrication	Turquie	Turquie	Turquie	Turquie
PNC	925 993 298	925 993 519	925 993 545	925 993 544
Code EAN	7332543729913	7332543995585	7332543995943	7332543995936
Classe énergétique	A G F	A G E	A G E	A G E






	Electrolux Réfrigérateur combiné LNT5MF32U0	Electrolux Réfrigérateur combiné ELT9VE52U0	Electrolux Réfrigérateur combiné LLI9VF54X0	Electrolux Réfrigérateur combiné LTB1AF28U0
Catégorie	7. Réfrigérateur-congélateur	7. Réfrigérateur-congélateur	7. Réfrigérateur-congélateur	7. Réfrigérateur-congélateur
Consommation électrique (en kWh/an)	313	319	412	223
Volume net total (L)	330	522	617	244
Volume net réfrigérateur (L)	230	343	378	203
Volume net compartiment **** (L)	101	179	239	41
Niveau sonore	42	39	42	40
Dimensions HxLxP (mm)	1860x595x650	1900x909x690	1782x913x746	1610x550x547
Couleur	Inox anti-trace	Porte (s) Inox	Porte inox anti-trace	Silver+Stainless Steel Look with Antifingerprint
Type d'installation	Pose libre	Pose libre	Pose libre	Pose libre
Pouvoir de congélation (en kg/24h)	8	7	11	3
Autonomie (h)	10	11	14	12
Classe climatique	SN-N-ST-T	SN-N-ST-T	SN-N-ST-T	SN-N-ST
Compartiment(s) sans givre	Réfrigérateur / Congélateur	Réfrigérateur / Congélateur	Réfrigérateur / Congélateur	Réfrigérateur / -
Position des commandes	Internes	Sur la porte, Externe	Sur la porte, Externe	Internes
Type de commandes	Commandes électroniques par touches	Commandes électroniques par touches	Electroniques	Commandes électroniques
Type de contrôle du thermomètre	Aucun	LCD	Thermomètre électronique par LED	Aucun
Nombre de thermostat	2	2	3	1
Raccordement de l'alimentation en eau requis			Oui	
Porte(s) réversible(s)	Oui	Non	Non	Oui
Type de froid (réfrigérateur)	MultiFlow	MultiFlow	MultiFlow	Froid statique
Nombre de clayettes / demies	3 clayettes	2 clayettes	1 clayette et 1 double amovible	3 clayettes
Clayettes spéciales	-	-	1 clayette porte-bouteilles	-
Type de bacs à légumes	1 tiroir coulissant	1 Maxi Drawer		1 tiroir
Nombre de balconnets	1 balconnet, finition métal	4 balconnets	1 petite, 1 moyenne, fixe	3 balconnets
Balconnet porte-bouteilles	1 balconnet porte-bouteilles transparent	2 balconnets porte-bouteilles	1 balconnet porte-bouteilles	1 balconnet porte-bouteilles
CustomFlex	Non	Non	Oui	Non
Eclairage		LED interne(s)	LED interne(s) sur côté et plafond	LED interne(s)
Sécurité enfants	Non	Oui	Non	Non
Alarme porte ouverte	Sonore pour le réfrigérateur	Sonore	Sonore	Non
Alarme température	Non	Visuelle	Sonore	Non
Fonction vacances	Non	Oui	Non	Non
Fonction shopping	Oui	Non	Oui	Non
Dégivrage du réfrigérateur	Automatique	Automatique	Automatique	Automatique
Type de froid (congélateur)	Froid No Frost	Froid No Frost	Froid No Frost	Froid statique Low Frost
Dégivrage du congélateur	Automatique	Automatique	Automatique	Manuel
Nombre de tiroirs transparents	2 clayettes + 1 demie	4 tiroirs	1 maxi tiroir avec compartiments + 1 tiroir coulissant	
Dimensions emballées HxLxP (mm)	1916x664x728	1993x972x725	1853x947x812	1658x580x567
Poids brut/net (kg)	71 / 66.5	131.1 / 121.3	154.007 / 149.3	48 / 44
Tension (V)	220-240	220-240	220-240	230
Longueur du câble (m)	2.5	2	2.5	2.5
Pays de fabrication	Turquie	Chine	Thailande	Chine
PNC	925 993 289	925 993 453	925 060 626	925 992 241
Code EAN	7332543729456	7332543825400	9315540414080	7332543738489
Classe énergétique	A G F	A G E	A G F	A G F



Electrolux Réfrigérateur combiné
LTB1AF28W0

Catégorie	7. Réfrigérateur-congélateur
Consommation électrique (en kWh/an)	223
Volume net total (L)	244
Volume net réfrigérateur (L)	203
Volume net compartiment ** (L)**	41
Niveau sonore	40
Dimensions HxLxP (mm)	1610x550x547
Couleur	Blanc
Type d'installation	Pose libre
Pouvoir de congélation (en kg/24h)	3
Autonomie (h)	12
Classe climatique	SN-N-ST
Compartiment(s) sans givre	Réfrigérateur / -
Position des commandes	Internes
Type de commandes	Commandes électroniques
Type de contrôle du thermomètre	Aucun
Nombre de thermostat	1
Porte(s) réversible(s)	Oui
Type de froid (réfrigérateur)	Froid statique
Nombre de clayettes / demies	3 clayettes
Clayettes spéciales	-
Type de bacs à légumes	1 tiroir
Nombre de balconnets	3 balconnets
Balconnet porte-bouteilles	1 balconnet porte-bouteilles
CustomFlex	Non
Eclairage	LED interne(s)
Sécurité enfants	Non
Alarme porte ouverte	Non
Alarme température	Non
Fonction vacances	Non
Fonction shopping	Non
Dégivrage du réfrigérateur	Automatique
Type de froid (congélateur)	Froid statique Low Frost
Dégivrage du congélateur	Manuel
Dimensions emballées HxLxP (mm)	1658x580x567
Poids brut/net (kg)	48 / 44
Tension (V)	230
Longueur du câble (m)	2.5
Pays de fabrication	Chine
PNC	925 992 242
Code EAN	7332543738496

Classe énergétique A ↑ G F







Réfrigérateur LRT5MF38U0

Un maintien de la température, pour une conservation parfaite.
Le réfrigérateur 700 MultiFlow fait circuler de l'air froid pour maintenir une température stable. Le processus de refroidissement permet une meilleure conservation des aliments et les empêche de se dessécher.

- Série 700
- Commandes électroniques affichage LED
- Compartiment FreshZone
- Placement des charnières de la porte : réversible(s) à droite
- Etagères de réfrigérateur : 4 clayettes, revêtement en plastique blanc
- Fonction shopping
- 2 balconnets porte-bouteilles transparent
- 1 balconnet, finition métal
- Compartiment pour œufs : 2 pour 8 oeufs

Catégorie 3. Réfrigérateur avec compartiment pour denrées hautement périssables et réfrigérateur avec compartiment sans étoile	**Consommation électrique (en kWh/an)** 152
Volume net total (L) 389	**Niveau sonore** 41
Type d'installation Pose libre	**Dimensions HxLxP (mm)** 1860x595x650
Couleur Inox anti-trace	**Classe climatique** SN-N-ST-T
Classe énergétique	A↑G F

PPI* € 1 149,99 | Eco Participation HT € 15,00





Réfrigérateur LRT5MF38W0

Un maintien de la température, pour une conservation parfaite.
Le réfrigérateur 700 MultiFlow fait circuler de l'air froid pour maintenir une température stable. Le processus de refroidissement permet une meilleure conservation des aliments et les empêche de se dessécher.

- Série 700
- Commandes électroniques affichage LED
- Compartiment FreshZone
- Placement des charnières de la porte : réversible(s) à droite
- Etagères de réfrigérateur : 4 clayettes, revêtement en plastique blanc
- Fonction shopping
- 2 balconnets porte-bouteilles transparent
- 1 balconnet, finition métal
- Compartiment pour œufs : 2 pour 8 oeufs

Catégorie 3. Réfrigérateur avec compartiment pour denrées hautement périssables et réfrigérateur avec compartiment sans étoile	**Consommation électrique (en kWh/an)** 152
Volume net total (L) 389	**Niveau sonore** 41
Type d'installation Pose libre	**Dimensions HxLxP (mm)** 1860x595x650
Couleur Blanc	**Classe climatique** SN-N-ST-T
Classe énergétique	A↑G F

PPI* € 1 099,99 | Eco Participation HT € 15,00

PPI: Prix Public Indicatif. Les PPI sont indicatifs, il appartient à chaque revendeur de fixer librement ses prix conformément à la législation en vigueur.*







Réfrigérateur LRI1DF39X

Solutions de rangement spacieuses
Le réfrigérateur 500 OptiSpace offre un intérieur spacieux pour les aliments. Les options simplifient le rangement des articles plus encombrants. Et s'il vous faut encore plus de place, les tiroirs peuvent être retirés facilement.

- Série 500
- FreeStore™* : Brasseur d'air
- Distributeur d'eau
- Commande interne par thermostat
- Eclairage intérieur LED
- Compartiment FreshZone
- Placement des charnières de la porte : réversible(s) à droite
- Etagères de réfrigérateur : 4 clayettes, revêtement en plastique
- 2 balconnets porte-bouteilles transparent

Catégorie 1. Réfrigérateur comportant un ou plusieurs compartiments de stockage de denrées alimentaires fraîches	**Consommation électrique (en kWh/an)** 152
Volume net total (L) 390	**Niveau sonore** 38
Type d'installation Pose libre	**Dimensions HxLxP (mm)** 1860x595x635
Couleur Porte(s) Inox anti-trace	**Classe climatique** SN-N-ST-T
Classe énergétique	A ↑ G F

PPI* € 1 099,99 | Eco Participation HT € 15,00







Réfrigérateur LRI1DF39W

Solutions de rangement spacieuses
Le réfrigérateur 500 OptiSpace offre un intérieur spacieux pour les aliments. Les options simplifient le rangement des articles plus encombrants. Et s'il vous faut encore plus de place, les tiroirs peuvent être retirés facilement.

- Série 500
- FreeStore™* : Brasseur d'air
- Distributeur d'eau
- Commande interne par thermostat
- Eclairage intérieur LED
- Compartiment FreshZone
- Placement des charnières de la porte : réversible(s) à droite
- Etagères de réfrigérateur : 4 clayettes, revêtement en plastique
- 2 balconnets porte-bouteilles transparent

Catégorie 1. Réfrigérateur comportant un ou plusieurs compartiments de stockage de denrées alimentaires fraîches	**Consommation électrique (en kWh/an)** 152
Volume net total (L) 390	**Niveau sonore** 38
Type d'installation Pose libre	**Dimensions HxLxP (mm)** 1860x595x635
Couleur Blanc	**Classe climatique** SN-N-ST-T
Classe énergétique	A ↑ G F

PPI* € 1 049,99 | Eco Participation HT € 15,00

PPI: Prix Public Indicatif. Les PPI sont indicatifs, il appartient à chaque revendeur de fixer librement ses prix conformément à la législation en vigueur.*







Réfrigérateur LRB1DE33X

› **Température stable, pour des aliments toujours frais**
La technologie DynamicAir crée un flux d'air, déplaçant l'air frais dans tout le réfrigérateur, de sorte qu'il y a toujours une température stable dans chaque zone. Les ingrédients ne perdent pas leur fraîcheur et ne se dessèchent pas.

- Série 600
- FreeStore™* : Brasseur d'air
- Eclairage intérieur LED
- Placement des charnières de la porte : réversible(s) à droite
- Etagères de réfrigérateur : 5 clayettes, en verre
- Fonction shopping
- 1 balconnet porte-bouteilles transparent
- 2 balconnets
- Compartiment crèmerie : 1

Catégorie 1. Réfrigérateur comportant un ou plusieurs compartiments de stockage de denrées alimentaires fraîches	**Consommation électrique (en kWh/an)** 112
Volume net total (L) 309	**Niveau sonore** 38
Type d'installation Pose libre	**Dimensions HxLxP (mm)** 1550x595x667
Couleur Inox anti-trace	**Classe climatique** SN-N-ST-T
Classe énergétique	A↑G E

PPI* € 829,99 | Eco Participation HT € 15,00







Réfrigérateur LRB1DE33W

› **Température stable, pour des aliments toujours frais**
La technologie DynamicAir crée un flux d'air, déplaçant l'air frais dans tout le réfrigérateur, de sorte qu'il y a toujours une température stable dans chaque zone. Les ingrédients ne perdent pas leur fraîcheur et ne se dessèchent pas.

- Série 600
- FreeStore™* : Brasseur d'air
- Eclairage intérieur LED
- Placement des charnières de la porte : réversible(s) à droite
- Etagères de réfrigérateur : 5 clayettes, en verre
- Fonction shopping
- 1 balconnet porte-bouteilles transparent
- 2 balconnets
- Compartiment crèmerie : 1

Catégorie 1. Réfrigérateur comportant un ou plusieurs compartiments de stockage de denrées alimentaires fraîches	**Consommation électrique (en kWh/an)** 112
Volume net total (L) 309	**Niveau sonore** 38
Type d'installation Pose libre	**Dimensions HxLxP (mm)** 1550x595x667
Couleur Blanc	**Classe climatique** SN-N-ST-T
Classe énergétique	A↑G E

PPI* € 779,99 | Eco Participation HT € 15,00

PPI: Prix Public Indicatif. Les PPI sont indicatifs, il appartient à chaque revendeur de fixer librement ses prix conformément à la législation en vigueur.*





Réfrigérateur LRB1AF23W

Solutions de rangement spacieuses
Le réfrigérateur 500 OptiSpace offre un intérieur spacieux pour les aliments. Les options simplifient le rangement des articles plus encombrants. Et s'il vous faut encore plus de place, les tiroirs peuvent être retirés facilement.

- Série 300
- Commande interne par thermostat
- Eclairage intérieur LED
- Compartiment FreshZone
- Placement des charnières de la porte : réversible(s) à droite
- Etagères de réfrigérateur : 3 clayettes, revêtement en plastique
- 1 balconnet porte-bouteilles
- 3 balconnets
- Compartiment pour œufs : 1 pour 6 oeufs

Catégorie 1. Réfrigérateur comportant un ou plusieurs compartiments de stockage de denrées alimentaires fraîches	**Consommation électrique (en kWh/an)** 189
Volume net total (L) 230	**Niveau sonore** 39
Type d'installation Pose libre	**Dimensions HxLxP (mm)** 1250x550x630
Couleur Blanc	**Classe climatique** SN-N-ST
Classe énergétique	A F G

PPI* € 649,99 | Eco Participation HT € 15,00

PPI: Prix Public Indicatif. Les PPI sont indicatifs, il appartient à chaque revendeur de fixer librement ses prix conformément à la législation en vigueur.*






	Electrolux Réfrigérateur LRT5MF38U0	Electrolux Réfrigérateur LRT5MF38W0	Electrolux Réfrigérateur LRI1DF39X	Electrolux Réfrigérateur LRI1DF39W
Catégorie	3. Réfrigérateur avec compartiment pour denrées hautement périssables et réfrigérateur avec compartiment sans étoile	3. Réfrigérateur avec compartiment pour denrées hautement périssables et réfrigérateur avec compartiment sans étoile	1. Réfrigérateur comportant un ou plusieurs compartiments de stockage de denrées alimentaires fraîches	1. Réfrigérateur comportant un ou plusieurs compartiments de stockage de denrées alimentaires fraîches
Consommation électrique (en kWh/an)	152	152	152	152
Volume net total (L)	389	389	390	390
Niveau sonore	41	41	38	38
Type d'installation	Pose libre	Pose libre	Pose libre	Pose libre
Dimensions HxLxP (mm)	1860x595x650	1860x595x650	1860x595x635	1860x595x635
Couleur	Inox anti-trace	Blanc	Porte(s) Inox anti-trace	Blanc
Classe climatique	SN-N-ST-T	SN-N-ST-T	SN-N-ST-T	SN-N-ST-T
Compartiment sans givre	Réfrigérateur	Réfrigérateur	Réfrigérateur	Réfrigérateur
Volume net réfrigérateur (L)	390	390	390	390
Type de commandes	Commandes électroniques	Commandes électroniques	Commandes mécaniques	Commandes mécaniques
Position des commandes	Top	Top	Internes	Internes
Type de contrôle du thermomètre	Thermomètre électronique par LED	Thermomètre électronique par LED	Aucun	Aucun
Porte(s) réversible(s)	Oui	Oui	Oui	Oui
Porte réversible(s)	réversible(s) à droite	réversible(s) à droite	réversible(s) à droite	réversible(s) à droite
Type de froid (réfrigérateur)	MultiFlow	MultiFlow	Froid brassé	Froid brassé
Nombre de clayettes / demies	4 clayettes	4 clayettes	4 clayettes	4 clayettes
Type de clayette	revêtement en plastique blanc	revêtement en plastique blanc	revêtement en plastique	revêtement en plastique
Clayettes spéciales	-	-	1 clayette porte-bouteilles	1 clayette porte-bouteilles
Nombre de balconnets	1 balconnet, finition métal	1 balconnet, finition métal	1 balconnet	1 balconnet
Balconnet porte-bouteilles	2 balconnets porte-bouteilles transparent	2 balconnets porte-bouteilles transparent	2 balconnets porte-bouteilles transparent	2 balconnets porte-bouteilles transparent
Eclairage	-	-	LED	LED
Sécurité enfants	Non	Non	Non	Non
Alarme porte ouverte		Non	Non	Non
Alarme température	Non	Non	Non	Non
Fonction vacances	Non	Non	Non	Non
Fonction shopping	Oui	Oui	Non	Non
Dégivrage du réfrigérateur	Automatique	Automatique	Automatique	Automatique
Poids brut/net (kg)	69 / 64	69 / 64	62 / 60.46	62 / 60.36
Dimensions emballées HxLxP (mm)	1916x664x723	1916x664x728	1900x635x700	1900x635x700
Tension (V)	220-240	220-240	230	230
Longueur du câble (m)	2.5	2.5	2.4	2.4
Pays de fabrication	Turquie	Turquie	Hongrie	Hongrie
PNC	923 421 129	923 421 128	925 052 175	925 052 174
Code EAN	7332543741809	7332543740451	7332543732753	7332543732746
Classe énergétique	A↑G F	A↑G F	A↑G F	A↑G F

CAHIER TECHNIQUE RÉFRIGÉRATEUR 1 PORTE







	Electrolux Réfrigérateur LRB1DE33X	Electrolux Réfrigérateur LRB1DE33W	Electrolux Réfrigérateur LRB1AF23W
Catégorie	1. Réfrigérateur comportant un ou plusieurs compartiments de stockage de denrées alimentaires fraîches	1. Réfrigérateur comportant un ou plusieurs compartiments de stockage de denrées alimentaires fraîches	1. Réfrigérateur comportant un ou plusieurs compartiments de stockage de denrées alimentaires fraîches
Consommation électrique (en kWh/an)	112	112	189
Volume net total (L)	309	309	230
Niveau sonore	38	38	39
Type d'installation	Pose libre	Pose libre	Pose libre
Dimensions HxLxP (mm)	1550x595x667	1550x595x667	1250x550x630
Couleur	Inox anti-trace	Blanc	Blanc
Classe climatique	SN-N-ST-T	SN-N-ST-T	SN-N-ST
Compartiment sans givre	Réfrigérateur	Réfrigérateur	Réfrigérateur
Volume net compartiment ** (L)**			18
Volume net réfrigérateur (L)	309	309	212
Type de commandes	Commandes électroniques	Commandes électroniques	Commandes mécaniques
Position des commandes	Top	Top	Internes
Type de contrôle du thermomètre	Aucun	Aucun	Aucun
Porte(s) réversible(s)	Oui	Oui	Oui
Porte réversible(s)	réversible(s) à droite	réversible(s) à droite	réversible(s) à droite
Type de froid (réfrigérateur)	Froid brassé	Froid brassé	Froid statique
Nombre de clayettes / demies	5 clayettes	5 clayettes	3 clayettes
Type de clayette	en verre	en verre	revêtement en plastique
Clayettes spéciales	-	-	-
Nombre de balconnets	2 balconnets	2 balconnets	3 balconnets
Balconnet porte-bouteilles	1 balconnet porte-bouteilles transparent	1 balconnet porte-bouteilles transparent	1 balconnet porte-bouteilles
Eclairage	LED	LED	LED
Sécurité enfants	Non	Non	Non
Alarme porte ouverte	Sonore et visuelle	Sonore et visuelle	Non
Alarme température	Non	Non	Non
Fonction vacances	Non	Non	Non
Fonction shopping	Oui	Oui	Non
Dégivrage du réfrigérateur	Automatique	Automatique	Automatique
Autonomie (h)			8.4
Poids brut/net (kg)	56 / 54.3	56 / 54.3	43.05 / 41.5
Dimensions emballées HxLxP (mm)	1602x640x705	1602x640x705	1305x595x680
Tension (V)	230	230	230
Longueur du câble (m)	2.4	2.4	1.6
Pays de fabrication	Turquie	Turquie	Hongrie
PNC	923 421 314	923 421 313	933 013 366
Code EAN	7332543828319	7332543828302	7332543759903
Classe énergétique			





Réfrigérateur LXB1AE15W1

Solutions de rangement spacieuses
Le réfrigérateur 500 OptiSpace offre un intérieur spacieux pour les aliments. Les options simplifient le rangement des articles plus encombrants. Et s'il vous faut encore plus de place, les tiroirs peuvent être retirés facilement.

- Série 500
- TABLE TOP
- Commande interne par thermostat
- Eclairage intérieur LED
- Compartiment FreshZone
- Placement des charnières de la porte : réversible(s) à droite
- Etagères de réfrigérateur : 2 clayettes, en verre
- 1 balconnet porte-bouteilles
- 1 balconnet

Catégorie 1. Réfrigérateur comportant un ou plusieurs compartiments de stockage de denrées alimentaires fraîches	**Consommation électrique (en kWh/an)** 92
Volume net total (L) 146	**Niveau sonore** 38
Type d'installation Pose libre	**Dimensions HxLxP (mm)** 845x604x576
Couleur Blanc	**Classe climatique** SN-N-ST
Classe énergétique	A–G: E

PPI* € 649,99 | Eco Participation HT € 8,33





Réfrigérateur LXB1SF11W0

Solutions de rangement spacieuses
Le réfrigérateur 500 OptiSpace offre un intérieur spacieux pour les aliments. Les options simplifient le rangement des articles plus encombrants. Et s'il vous faut encore plus de place, les tiroirs peuvent être retirés facilement.

- Série 500
- TABLE TOP
- Commande interne par thermostat
- Compartiment FreshZone
- Eclairage interieur
- Placement des charnières de la porte : réversible(s) à droite
- Etagères de réfrigérateur : 1 clayette, en verre
- 1 balconnet porte-bouteilles
- 1 balconnet

Catégorie 7. Réfrigérateur-congélateur	**Consommation électrique (en kWh/an)** 173
Volume net total (L) 120	**Niveau sonore** 38
Type d'installation Pose libre	**Dimensions HxLxP (mm)** 845x560x575
Couleur Blanc	**Classe climatique** SN-N-ST-T
Classe énergétique	A–G: F

PPI* € 599,99 | Eco Participation HT € 8,33

PPI: Prix Public Indicatif. Les PPI sont indicatifs, il appartient à chaque revendeur de fixer librement ses prix conformément à la législation en vigueur.*







Réfrigérateur LXB1SE11W0

Solutions de rangement spacieuses
Le réfrigérateur 500 OptiSpace offre un intérieur spacieux pour les aliments. Les options simplifient le rangement des articles plus encombrants. Et s'il vous faut encore plus de place, les tiroirs peuvent être retirés facilement.

- Série 500
- TABLE TOP
- Compartiment FreshZone
- Eclairage interieur
- Placement des charnières de la porte : réversible(s) à droite
- Etagères de réfrigérateur : 1 clayette, en verre
- 1 balconnet porte-bouteilles
- 1 balconnet
- Compartiment crèmerie : 1

Catégorie 7. Réfrigérateur-congélateur	**Consommation électrique (en kWh/an)** 139
Volume net total (L) 120	**Niveau sonore** 38
Type d'installation Pose libre	**Dimensions HxLxP (mm)** 845x560x575
Couleur Blanc	**Classe climatique** SN-N-ST-T

Classe énergétique



PPI* € 599,99 | Eco Participation HT € 8,33

PPI: Prix Public Indicatif. Les PPI sont indicatifs, il appartient à chaque revendeur de fixer librement ses prix conformément à la législation en vigueur.*





	Electrolux Réfrigérateur LXB1AE15W1	Electrolux Réfrigérateur LXB1SF11W0	Electrolux Réfrigérateur LXB1SE11W0
Catégorie	1. Réfrigérateur comportant un ou plusieurs compartiments de stockage de denrées alimentaires fraîches	7. Réfrigérateur-congélateur	7. Réfrigérateur-congélateur
Consommation électrique (en kWh/an)	92	173	139
Volume net total (L)	146	120	120
Niveau sonore	38	38	38
Type d'installation	Pose libre	Pose libre	Pose libre
Dimensions HxLxP (mm)	845x604x576	845x560x575	845x560x575
Couleur	Blanc	Blanc	Blanc
Classe climatique	SN-N-ST	SN-N-ST-T	SN-N-ST-T
Compartiment sans givre	Réfrigérateur	Réfrigérateur	Réfrigérateur
Volume net compartiment ** (L)**		13	13
Volume net réfrigérateur (L)	146	107	107
Type de commandes	Commandes mécaniques	Commandes mécaniques	Commandes électroniques
Position des commandes	Internes	Internes	Top
Type de contrôle du thermomètre	Aucun	Aucun	Aucun
Porte(s) réversible(s)	Oui	Oui	Oui
Porte réversible(s)	réversible(s) à droite	réversible(s) à droite	réversible(s) à droite
Type de froid (réfrigérateur)	Froid statique	Froid statique	Froid statique
Nombre de clayettes / demies	2 clayettes	1 clayette	1 clayette
Type de clayette	en verre	en verre	en verre
Clayettes spéciales	-	-	-
Nombre de balconnets	1 balconnet	1 balconnet	1 balconnet
Balconnet porte-bouteilles	1 balconnet porte-bouteilles	1 balconnet porte-bouteilles	1 balconnet porte-bouteilles
Eclairage	LED	oui	oui
Sécurité enfants	Non	Non	Non
Alarme porte ouverte	Non	Non	Non
Alarme température	Non	Non	Non
Fonction vacances	Non	Non	Non
Fonction shopping	Non	Non	Non
Dégivrage du réfrigérateur	Automatique	Automatique	Automatique
Autonomie (h)		10	10
Poids brut/net (kg)	37.08 / 35.68	32.5 / 30	32.5 / 30
Dimensions emballées HxLxP (mm)	895x635x680	883x581x593	883x581x593
Tension (V)	230	230	230
Longueur du câble (m)	2	2.5	2.5
Pays de fabrication	Chine	Chine	Chine
PNC	923 421 270	923 421 154	923 421 153
Code EAN	7332543810802	7332543740130	7332543740123
Classe énergétique	A G E	A G F	A G E





Congélateur 1 porte LUT5NF28U0

- **Plus jamais de givre**
  La technologie No Frost empêche la formation de givre dans le congélateur. Vous n'aurez plus jamais besoin de le dégivrer. Plus hygiénique et facile à nettoyer, il vous offre davantage de place pour vos ingrédients préférés.

- Série 700
- Commandes électroniques LED internes
- Froid No Frost
- 5 tiroirs Transparent(s)
- 2 abattant(s) transparent(s)
- Fonction super congélation
- Dégivrage Automatique
- Porte reversible

Catégorie 8. Congélateur armoire	**Consommation électrique (en kWh/an)** 311
Volume net compartiment ** (L)** 280	**Niveau sonore** 42
Pouvoir de congélation (en kg/24h) 14	**Dimensions HxLxP (mm)** 1860x595x650
Couleur Inox anti-trace	**Type d'installation** Pose libre

Classe énergétique



PPI* € 1 149,99 | Eco Participation HT € 15,00



Congélateur 1 porte LUT5NF28W0

- **Plus jamais de givre**
  La technologie No Frost empêche la formation de givre dans le congélateur. Vous n'aurez plus jamais besoin de le dégivrer. Plus hygiénique et facile à nettoyer, il vous offre davantage de place pour vos ingrédients préférés.

- Série 700
- Commandes électroniques LED internes
- Froid No Frost
- 5 tiroirs Transparent(s)
- 2 abattant(s) transparent(s)
- Fonction super congélation
- Dégivrage Automatique
- Porte reversible

Catégorie 8. Congélateur armoire	**Consommation électrique (en kWh/an)** 311
Volume net compartiment ** (L)** 280	**Niveau sonore** 42
Pouvoir de congélation (en kg/24h) 14	**Dimensions HxLxP (mm)** 1860x595x650
Couleur Blanc	**Type d'installation** Pose libre

Classe énergétique



PPI* € 1 099,99 | Eco Participation HT € 15,00

PPI: Prix Public Indicatif. Les PPI sont indicatifs, il appartient à chaque revendeur de fixer librement ses prix conformément à la législation en vigueur.*





Congélateur 1 porte LUT1NE32W

Plus jamais de givre
La technologie No Frost empêche la formation de givre dans le congélateur. Vous n'aurez plus jamais besoin de le dégivrer. Plus hygiénique et facile à nettoyer, il vous offre davantage de place pour vos ingrédients préférés.

- Commandes électroniques LED internes
- Commandes LCD sur la porte
- Froid No Frost
- 5 tiroirs dont 1 demi Transparent(s)
- 1 abattant(s) transparent(s)
- Fonction super congélation
- Alarmes sonore et visuelle de température
- Dégivrage Automatique
- Pieds ajustables, roulettes arrières

Consommation électrique (en kWh/an) 230	**Volume net compartiment **** (L)** 226
Niveau sonore 39	**Pouvoir de congélation (en kg/24h)** 16
Dimensions HxLxP (mm) 1550x595x668	**Couleur** Blanc
Type d'installation Pose libre	**Autonomie (h)** 10

Classe énergétique 

PPI* € 1 049,99 | Eco Participation HT € 15,00





Congélateur 1 porte LUT1AE32W

Solutions de rangement spacieuses
Le congélateur 500 OptiSpace offre un intérieur spacieux pour les aliments. Les options simplifient le rangement des articles plus encombrants. Et s'il vous faut encore plus de place, les tiroirs peuvent être retirés facilement.

- Commandes électroniques LED internes
- Froid statique
- 4 tiroirs dont 1 demi Transparent(s)
- 2 abattant(s) transparent(s)
- Fonction super congélation
- Alarmes sonore et visuelle de température
- Dégivrage Manuel
- Pieds ajustables, roulettes arrières
- Porte reversible

Consommation électrique (en kWh/an) 205	**Volume net compartiment **** (L)** 214
Niveau sonore 39	**Pouvoir de congélation (en kg/24h)** 13.4
Dimensions HxLxP (mm) 1550x595x635	**Couleur** Blanc
Type d'installation Pose libre	**Autonomie (h)** 16

Classe énergétique 

PPI* € 929,99 | Eco Participation HT € 15,00

PPI: Prix Public Indicatif. Les PPI sont indicatifs, il appartient à chaque revendeur de fixer librement ses prix conformément à la législation en vigueur.*







Congélateur 1 porte LUB1AF19W

Solutions de rangement spacieuses
Le congélateur 500 OptiSpace offre un intérieur spacieux pour les aliments. Les options simplifient le rangement des articles plus encombrants. Et s'il vous faut encore plus de place, les tiroirs peuvent être retirés facilement.

- Froid statique
- 4 tiroirs dont 1 demi Transparent(s)
- Plateau de congélation
- 1 abattant(s) transparent(s)
- Fonction super congélation
- Alarmes sonore et visuelle de température
- Dégivrage Manuel
- Porte reversible

Catégorie 8. Congélateur armoire	**Consommation électrique (en kWh/an)** 246
Volume net compartiment ** (L)** 187	**Niveau sonore** 39
Pouvoir de congélation (en kg/24h) 13.3	**Dimensions HxLxP (mm)** 1250x545x630
Couleur Blanc	**Type d'installation** Pose libre

Classe énergétique



PPI* € 729,99 | Eco Participation HT € 15,00

PPI: Prix Public Indicatif. Les PPI sont indicatifs, il appartient à chaque revendeur de fixer librement ses prix conformément à la législation en vigueur.*





Congélateur 1 porte LYB1AF8W0

Dégivrez mois souvent
Il n'a jamais été aussi facile d'éviter l'accumulation du givre qu'avec le système intégré de la Série 600 LowFrost. Il réduit la formation de gel sans effort, de sorte que vous n'avez pas besoin de dégivrer votre congélateur aussi souvent.

- Table Top
- Froid statique
- 3 tiroirs dont 1 maxi et 1 demi Transparent(s)
- Dégivrage Manuel
- Porte reversible

Catégorie 8. Congélateur armoire	**Consommation électrique (en kWh/an)** 205
Volume net compartiment ** (L)** 85	**Niveau sonore** 38
Pouvoir de congélation (en kg/24h) 4.2	**Dimensions HxLxP (mm)** 845x560x575
Couleur Blanc	**Type d'installation** Pose libre

Classe énergétique



PPI* € 549,99 | Eco Participation HT € 8,33

PPI: Prix Public Indicatif. Les PPI sont indicatifs, il appartient à chaque revendeur de fixer librement ses prix conformément à la législation en vigueur.*

CAHIER TECHNIQUE CONGÉLATEUR

Electrolux

				
	Electrolux Congélateur 1 porte LUT5NF28U0	**Electrolux Congélateur 1 porte LUT5NF28W0**	**Electrolux Congélateur 1 porte LUT1NE32W**	**Electrolux Congélateur 1 porte LUT1AE32W**
Catégorie	8. Congélateur armoire	8. Congélateur armoire		
Consommation électrique (en kWh/an)	311	311	230	205
Volume net compartiment ** (L)**	280	280	226	214
Niveau sonore	42	42	39	39
Pouvoir de congélation (en kg/24h)	14	14	16	13.4
Dimensions HxLxP (mm)	1860x595x650	1860x595x650	1550x595x668	1550x595x635
Couleur	Inox anti-trace	Blanc	Blanc	Blanc
Type d'installation	Pose libre	Pose libre	Pose libre	Pose libre
Autonomie (h)	15	15	10	16
Classe climatique	SN-N-ST-T	SN-N-ST-T	SN-N-ST-T	SN-N-ST-T
Position des commandes	Top	Top	Behind door, panneau au-dessus	Top
Type de commandes	Commandes électroniques	Commandes électroniques	Commandes électroniques par touches	Commandes électroniques
Type de contrôle du thermomètre	Thermomètre électronique par LED	Thermomètre électronique par LED	Thermomètre électronique par LED	Thermomètre électronique par LED
Porte(s) réversible(s)	Oui	Oui	Oui	Oui
Porte réversible(s)	réversible(s) à gauche	réversible(s) à gauche	réversible(s) à droite	réversible(s) à droite
Alarme porte ouverte	Visuelle	Visuelle	Visuelle, Sonore	Non
Alarme température	Non	Non	Visuelle, Sonore	Visuelle, Sonore
Sécurité enfants	Non	Non	Non	Non
Dégivrage du congélateur	Automatique	Automatique	Automatique	Manuel
Type de froid (congélateur)	Froid No Frost	Froid No Frost	Froid No Frost	Froid statique
Nombre de tiroirs transparents	5 tiroirs	5 tiroirs	5 tiroirs dont 1 demi	4 tiroirs dont 1 demi
Type de tiroir à congélateur	Transparent(s)	Transparent(s)	Transparent(s)	Transparent(s)
Nombre de clayettes			5, en verre	5
Compartiment sans givre	Congélateur	Congélateur	Congélateur	-
Dimensions emballées HxLxP (mm)	1916x664x728	1916x664x728	1590x635x700	1590x635x700
Poids brut/net (kg)	74 / 68	74 / 68	66 / 64.3	57 / 55.1
Tension (V)	220-240	220-240	230	230
Longueur du câble (m)	2.5	2.5	2.4	2.4
Pays de fabrication	Turquie	Turquie	Turquie	Turquie
PNC	922 717 080	922 717 078	922 717 230	922 717 225
Code EAN	7332543740857	7332543736850	7332543828463	7332543828418
Classe énergétique				





	Electrolux Congélateur 1 porte LUB1AF19W	Electrolux Congélateur 1 porte LYB1AF8W0
Catégorie	8. Congélateur armoire	8. Congélateur armoire
Consommation électrique (en kWh/an)	246	205
Volume net compartiment **** (L)	187	85
Niveau sonore	39	38
Pouvoir de congélation (en kg/24h)	13.3	4.2
Dimensions HxLxP (mm)	1250x545x630	845x560x575
Couleur	Blanc	Blanc
Type d'installation	Pose libre	Pose libre
Autonomie (h)	10.3	15
Classe climatique	SN-N-ST-T	SN-N-ST-T
Position des commandes	Top	Internes
Type de commandes	Commandes électroniques	Commandes mécaniques
Type de contrôle du thermomètre	Aucun	Aucun
Porte(s) réversible(s)	Oui	Oui
Porte réversible(s)	réversible(s) à droite	réversible(s) à droite
Alarme porte ouverte	Non	Non
Alarme température	Sonore et visuelle	Non
Sécurité enfants	Non	Non
Dégivrage du congélateur	Manuel	Manuel
Type de froid (congélateur)	Froid statique	Froid statique
Nombre de tiroirs transparents	4 tiroirs dont 1 demi	3 tiroirs dont 1 maxi et 1 demi
Type de tiroir à congélateur	Transparent(s)	Transparent(s)
Nombre de clayettes	4	
Compartiment sans givre	-	-
Dimensions emballées HxLxP (mm)	1295x595x665	883x581x593
Poids brut/net (kg)	47.01 / 45.75	36 / 33.5
Tension (V)	230	230-240
Longueur du câble (m)	2.4	2.5
Pays de fabrication	Hongrie	Chine
PNC	933 013 451	922 717 090
Code EAN	7332543760138	7332543741045
Classe énergétique	A G F	A G F



Congélateur coffre LCB3LE38W0

Entretien réduit du congélateur avec LowFrost
Le système LowFrost intégré maintient la température du congélateur pour aider à empêcher la formation de givre. Pour une meilleure performance et moins d'entretien.

- Froid statique LowFrost
- 3 paniers
- Isolation standard
- Lumière intérieure
- Evaporateur intégré
- Serrure
- Roulettes

Catégorie 9. Congélateur coffre	**Nouvelle classe énergétique** E
Consommation électrique (en kWh/an) 255	**Volume net total (L)** 371
Volume net compartiment ** (L)** 371	**Compartiment sans givre** -
Pouvoir de congélation (en kg/24h) 18	**Autonomie (h)** 36

Classe énergétique

PPI* € 699,99 | Eco Participation HT € 15,00

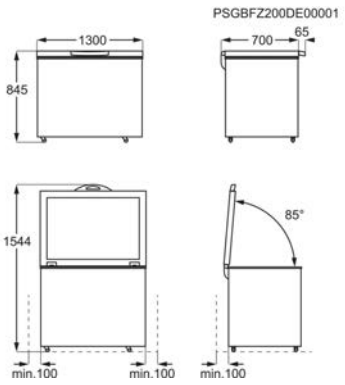



Congélateur coffre LCB3LE31W0

Entretien réduit du congélateur avec LowFrost
Le système LowFrost intégré maintient la température du congélateur pour aider à empêcher la formation de givre. Pour une meilleure performance et moins d'entretien.

- Froid statique LowFrost
- 3 paniers
- Isolation standard
- Lumière intérieure
- Evaporateur intégré
- Serrure
- Roulettes

Catégorie 9. Congélateur coffre	**Nouvelle classe énergétique** E
Consommation électrique (en kWh/an) 235	**Volume net total (L)** 308
Volume net compartiment ** (L)** 308	**Compartiment sans givre** -
Pouvoir de congélation (en kg/24h) 15	**Autonomie (h)** 36

Classe énergétique

PPI* € 599,99 | Eco Participation HT € 15,00

PPI: Prix Public Indicatif. Les PPI sont indicatifs, il appartient à chaque revendeur de fixer librement ses prix conformément à la législation en vigueur.*





	Electrolux Congélateur coffre LCB3LE38W0	Electrolux Congélateur coffre LCB3LE31W0
Catégorie	9. Congélateur coffre	9. Congélateur coffre
Nouvelle classe énergétique	E	E
Consommation électrique (en kWh/an)	255	235
Volume net total (L)	371	308
Volume net compartiment **** (L)	371	308
Compartiment sans givre	-	-
Pouvoir de congélation (en kg/24h)	18	15
Autonomie (h)	36	36
Classe climatique	SN-N-ST-T	SN-N-ST-T
SurTE20	10	10
Niveau sonore	45	42
Type d'installation	Pose libre	Pose libre
Couleur	Blanc	Blanc
Hauteur (mm)	845	845
Largeur (mm)	1300	1120
Profondeur (mm)	700	700
Hauteur appareil emballé (mm)	885	885
Largeur appareil emballé (mm)	1336	1156
Profondeur appareil emballé (mm)	748	748
Poids appareil net (Kg)	48.4	44.5
Poids appareil brut (Kg)	53.8	49.7
Tension (V)	220-240	220-240
Longueur du câble (m)	2	2
Pays de fabrication	Chine	Chine
PNC	922 718 130	922 718 127
Code EAN	7332543721924	7332543721665
Classe énergétique		

Lave-vaisselle encastrable

Une vaisselle propre, sans aucun effort





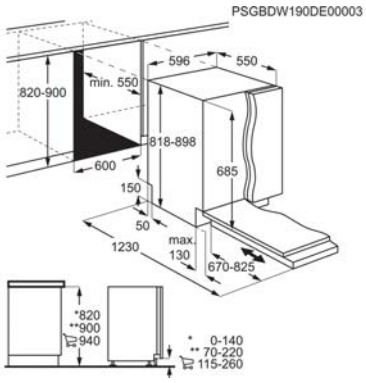

Lave-vaisselle EEM69300L

Prenez soin de vos verres grâce à SoftGrips et SoftSpikes
GlassCare permet de prendre soin des verres grâce aux SoftGrips, qui maintiennent délicatement vos verres à pied et aux SoftSpikes, qui protègent vos verres des chocs, tous deux présents dans le panier supérieur. Dans le panier inférieur, le GlassHolder garantit que même les grands verres à pied sont en sécurité.

- Série 700 GlassCare
- Lave-vaisselle Encastrable Tout intégrable 60cm
- Commandes QuickSelect: Selectionnez votre programme selon le temps dont vous disposez
- Technologie AirDry: ouverture automatique de la porte après le cycle de lavage
- 8 programmes, 4 températures
- Options: ExtraHygiene 70°C, GlassCare 45°C, XtraPower
- Tiroir à couverts porte couteaux, MaxiFlex avec aménagement astucieux
- Bras de lavage "Satellite"
- Cuve XXL (164L)

Nombre de couverts 15	**Niveau sonore (dB)** 46
Consommation en électricité en kWh/100 cycles 86	**Consommation d'eau par cycle (L)** 11
Taille (cm) / Installation 60 / Tout intégrable	**Durée du programme ECO (H)** 4:00
Dimensions d'encastrement HxLxP en mm: 820 / 900 X 600 X 550	**Type de séchage** Technologie AirDry
Classe énergétique	A↑G D

PPI* € 1 099,99 | Eco Participation HT € 8,33





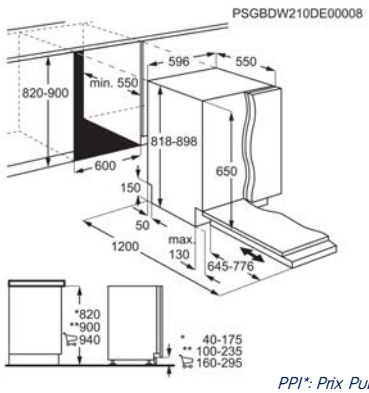

Lave-vaisselle EEG48200L

Prenez soin de vos verres grâce à SoftGrips et SoftSpikes
GlassCare Série 700 permet de prendre soin des verres grâce à SoftGrips et SoftSpikes présents sur le panier supérieur. Dans le panier inférieur, le GlassHolder garantit que même les grands verres à pied sont en sécurité.

- Série 700 GlassCare
- Lave-vaisselle Encastrable Tout intégrable 60cm
- Commandes QuickSelect: Selectionnez votre programme selon le temps dont vous disposez
- Technologie AirDry: ouverture automatique de la porte après le cycle de lavage
- 8 programmes, 3 températures
- Options: GlassCare 45°C, XtraPower
- Tiroir à couverts porte couteaux, MaxiFlex avec aménagement astucieux
- Bras de lavage "Satellite"
- Spot control 2 couleurs

Nombre de couverts 14	**Niveau sonore (dB)** 44
Consommation en électricité en kWh/100 cycles 95	**Consommation d'eau par cycle (L)** 10.5
Taille (cm) / Installation 60 / Tout intégrable	**Durée du programme ECO (H)** 4:00
Dimensions d'encastrement HxLxP en mm: 820 / 900 X 600 X 550	**Type de séchage** Technologie AirDry
Classe énergétique	A↑G E

PPI* € 929,99 | Eco Participation HT € 8,33

PPI: Prix Public Indicatif. Les PPI sont indicatifs, il appartient à chaque revendeur de fixer librement ses prix conformément à la législation en vigueur.*





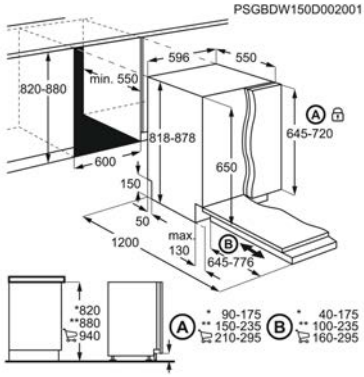

Lave-vaisselle EEM48300L

Offre une meilleure pulvérisation, jusqu'à 3 fois plus efficace, sans eau supplémentaire.
Le lave-vaisselle Série 600 SatelliteClean® est doté d'un bras de pulvérisation innovant qui offre une couverture de pulvérisation 3 fois supérieure à celle d'un système standard. Il garantit un nettoyage dans tous les recoins, pour que même la vaisselle étroitement empilée soit parfaitement lavée.

- Série 600 SatelliteClean®
- Lave-vaisselle Encastrable Tout intégrable 60cm
- Commandes QuickSelect: Selectionnez votre programme selon le temps dont vous disposez
- Technologie AirDry: ouverture automatique de la porte après le cycle de lavage
- 8 programmes, 3 températures
- Options: GlassCare 45°C, XtraPower
- Tiroir à couverts porte couteaux, MaxiFlex avec aménagement astucieux
- Bras de lavage "Satellite"
- Spot control 2 couleurs

Nombre de couverts 14	**Niveau sonore (dB)** 46
Consommation en électricité en kWh/100 cycles 85	**Consommation d'eau par cycle (L)** 10.5
Taille (cm) / Installation 60 / Tout intégrable	**Durée du programme ECO (H)** 4:00
Dimensions d'encastrement HxLxP en mm: 820 / 900 X 600 X 550	**Type de séchage** Technologie AirDry
Classe énergétique	A↑G D

PPI* € 849,99 | Eco Participation HT € 8,33





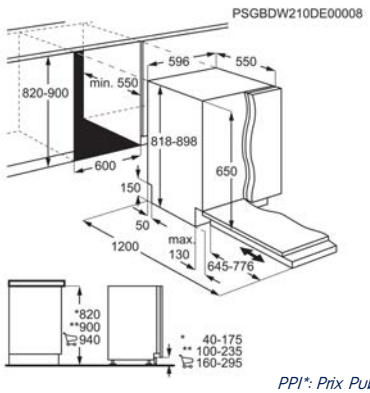

Lave-vaisselle EEQ47210L

QuickSelect: Sélectionnez le temps dont vous disposez
Avec le lave-vaisselle QuickSelect, avec ou sans option, obtenez une vaisselle impeccable et prête selon le temps dont vous disposez. Une infinité de possibilités de programme s'offre à vous.

- Série 600 QuickSelect
- Lave-vaisselle Encastrable Tout intégrable 60cm
- Commandes QuickSelect: Selectionnez votre programme selon le temps dont vous disposez
- Technologie AirDry: ouverture automatique de la porte après le cycle de lavage
- 8 programmes, 4 températures
- Options: GlassCare 45°C, XtraPower
- Spot control 2 couleurs
- Voyants sel et rinçage
- Water sensor

Nombre de couverts 13	**Niveau sonore (dB)** 44
Consommation en électricité en kWh/100 cycles 94	**Consommation d'eau par cycle (L)** 9.9
Taille (cm) / Installation 60 / Tout intégrable	**Durée du programme ECO (H)** 3:47
Dimensions d'encastrement HxLxP en mm: 820 / 900 X 600 X 550	**Type de séchage** Technologie AirDry
Classe énergétique	A↑G E

PPI* € 849,99 | Eco Participation HT € 8,33

PPI: Prix Public Indicatif. Les PPI sont indicatifs, il appartient à chaque revendeur de fixer librement ses prix conformément à la législation en vigueur.*





Lave-vaisselle EES42210L

- **Un lavage en toute confiance dans tous les recoins**
  Le Bras Satellite du lave-vaisselle 600 PRO SatelliteClean® garantit un nettoyage optimal de votre vaisselle grâce à ses 5 niveaux d'aspersion et son bras de lavage de voûte multidirectionnel.

- Série 600 SatelliteClean®
- Lave-vaisselle Encastrable Tout intégrable 45cm
- Commandes QuickSelect: Selectionnez votre programme selon le temps dont vous disposez
- Technologie AirDry: ouverture automatique de la porte après le cycle de lavage
- 8 programmes, 4 températures
- Options: GlassCare 45°C, XtraPower
- Bras de lavage "Satellite"
- Spot control 2 couleurs
- Douchette supérieure

Nombre de couverts 9	**Niveau sonore (dB)** 44
Consommation en électricité en kWh/100 cycles 70	**Consommation d'eau par cycle (L)** 9.9
Taille (cm) / Installation 45 / Tout intégrable	**Durée du programme ECO (H)** 4:00
Dimensions d'encastrement HxLxP en mm: 820 / 900 X 450 X 550	**Type de séchage** Technologie AirDry
Classe énergétique	A G E

PPI* € 929,99 | Eco Participation HT € 8,33

PPI: Prix Public Indicatif. Les PPI sont indicatifs, il appartient à chaque revendeur de fixer librement ses prix conformément à la législation en vigueur.*



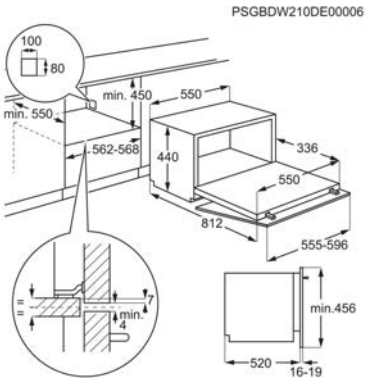

Lave-vaisselle ESL2500RO

Programme express 20 minutes
Besoin de laver votre vaisselle rapidement ? Ce lave-vaisselle compact vous propose un programme express en seulement 20 minutes.

- Lave-vaisselle Encastrable Table top 55cm
- 6 programmes, 4 températures
- Affichage du temps restant
- Sécurité anti-débordement
- Possibilité de connecter l'appareil à une arrivée d'eau chaude
- Affichage Led Blanc
- Départ différé 24h
- Consommation en eau par cycle: 6.5 litres
- Couleur : Blanc

Connectivité None	**Nombre de couverts** 6
Niveau sonore (dB) 49	**Consommation en électricité en kWh/100 cycles** 61
Consommation d'eau par cycle (L) 6.5	**Taille (cm) / Installation** 55 / Tout intégrable
Durée du programme ECO (H) 3:50	**Dimensions d'encastrement HxLxP en mm:** 450 / 460 X 550 X 510

Classe énergétique

PPI* € 649,99 | Eco Participation HT € 8,33

PPI: Prix Public Indicatif. Les PPI sont indicatifs, il appartient à chaque revendeur de fixer librement ses prix conformément à la législation en vigueur.*

CAHIER TECHNIQUE LAVE-VAISSELLE TOUT INTÉGRABLE






	Electrolux Lave-vaisselle EEM69300L	Electrolux Lave-vaisselle EEG48200L	Electrolux Lave-vaisselle EEM48300L	Electrolux Lave-vaisselle EEQ47210L
Nombre de couverts	15	14	14	13
Niveau sonore (dB)	46	44	46	44
Consommation en électricité en kWh/100 cycles	86	95	85	94
Consommation d'eau par cycle (L)	11	10.5	10.5	9.9
Taille (cm) / Installation	60 / Tout intégrable	60 / Tout intégrable	60 / Tout intégrable	60 / Tout intégrable
Durée du programme ECO (H)	4:00	4:00	4:00	3:47
Dimensions d'encastrement HxLxP en mm:	820 / 900 X 600 X 550	820 / 900 X 600 X 550	820 / 900 X 600 X 550	820 / 900 X 600 X 550
Type de séchage	Technologie AirDry	Technologie AirDry	Technologie AirDry	Technologie AirDry
Cuve	Inox	Inox	Inox	Inox
Cuve XXL	Oui			
Efficacité de séchage E20	1.061	1.061	1.061	1.061
Indice de performance de nettoyage	1.121	1.121	1.121	1.121
Index d'énérgie (E20)	49.9	55.9	49.9	55.9
Programme de référence	Eco 50°C	Eco 50°C	Eco 50°C	Eco 50°C
Programmes	160 Minutes 60°C, 60 Minutes 60°C, 90 Minutes 60°C, Auto Sense 50-60°C, Eco 50°C, Auto-nettoyage, Rapide 30 Minutes, Rinçage	160 Minutes 60°C, 60 Minutes 60°C, 90 Minutes 60°C, Auto Sense 50-60°C, Eco 50°C, Auto-nettoyage, Rapide 30 Minutes, Rinçage	160 Minutes 60°C, 60 Minutes 60°C, 90 Minutes 60°C, Auto Sense 50-60°C, Eco 50°C, Auto-nettoyage, Rapide 30 Minutes, Rinçage	160 Minutes 60°C, 60 Minutes 60°C, 90 Minutes 60°C, Auto Sense 50-60°C, Eco 50°C, Auto-nettoyage, Rapide 30 Minutes, Rinçage
Options	ExtraHygiene 70°C, GlassCare 45°C, XtraPower	GlassCare 45°C, XtraPower	GlassCare 45°C, XtraPower	GlassCare 45°C, XtraPower
FlexiLift (panier supérieur ajustable)	oui	oui	oui	oui
Aménagement du panier supérieur	2 soft spikes®, 6 soft grips	2 soft spikes®	2 soft spikes®	
Tiroir à couverts	porte couteaux, MaxiFlex avec aménagement astucieux	porte couteaux, MaxiFlex avec aménagement astucieux	porte couteaux, MaxiFlex avec aménagement astucieux	
Aménagement du panier inférieur	4 supports assiettes rabattables, poignée en plastique	2 supports assiettes rabattables, support à verres, poignée en plastique	4 supports assiettes rabattables, poignée en plastique	2 supports assiettes rabattables, poignée en plastique
Puissance Totale (W)	1950	1950	1950	1950
Fonction AutoOff	Oui	Oui	Oui	Oui
Eclairage intérieur	Non	Non	Non	Non
Départ différé	1h-24h	1h-24h	1h-24h	1h-24h
Moteur	Inverter	Inverter	Inverter	Inverter
Connection à une arrivée d'eau chaude	oui	oui	oui	oui
Water sensor	oui	oui	oui	oui
Tuyau d'eau / vidange (cm)	180 / 180	150 / 150	150 / 150	150 / 150
Type d'installation de la porte d'habillage:	SmartFit	SmartFit	SmartFit	SmartFit
Possibilité d'installation en hauteur	Non	Non	Non	Non
Dimensions HxLxP (mm)	818x596x550	818x596x550	818x596x550	818x596x550
Dimensions emballées HxLxP (mm)	870x635x680	864x635x680	864x635x680	864x635x680
Poids brut/net (kg)	40.1 / 38.03	40.36 / 38.95	36.31 / 34.9	39.26 / 37.85
Poids min/max de la porte d'habillage (Kg)	1,5-10,0	2,0-10,0	2,0-10,0	2,0-10,0
Pièce de rechange (non incluse)	Charnières renforcées (poids de la porte jusqu'à 15Kg) : Référence 4055379764	Charnières renforcées (poids de la porte jusqu'à 15Kg) : Référence 4055379764	Charnières renforcées (poids de la porte jusqu'à 15Kg) : Référence 4055379764	Charnières renforcées (poids de la porte jusqu'à 15Kg) : Référence 4055379764
Ampérage (A)	10	10	10	10
Fréquence (Hz)	50	50	50	50
Tension (V)	220-240	220-240	220-240	220-240
Longueur du câble (m)	1.6	1.5	1.5	1.5
Indice de réparabilité	8.2	8.1	8	8
Pays de fabrication	Italie	Pologne	Pologne	Pologne
PNC	911 434 693	911 536 422	911 536 429	911 536 535
Code EAN	7332543761531	7332543672851	7332543676378	7332543796717
Classe énergétique	A↑G D	A↑G E	A↑G D	A↑G E

CAHIER TECHNIQUE LAVE-VAISSELLE TOUT INTÉGRABLE





	Electrolux Lave-vaisselle EES42210L	Electrolux Lave-vaisselle ESL2500RO
Connectivité		None
Nombre de couverts	9	6
Niveau sonore (dB)	44	49
Consommation en électricité en kWh/100 cycles	70	61
Consommation d'eau par cycle (L)	9.9	6.5
Taille (cm) / Installation	45 / Tout intégrable	55 / Tout intégrable
Durée du programme ECO (H)	4:00	3:50
Dimensions d'encastrement HxLxP en mm:	820 / 900 X 450 X 550	450 / 460 X 550 X 510
Type de séchage	Technologie AirDry	Naturel
Cuve	Inox	Inox
Efficacité de séchage E20	1.061	1.061
Indice de performance de nettoyage	1.121	1.121
Index d'énérgie (E20)	55.9	61.9
Programme de référence	Eco 50°C	Eco 55°C avec prélav.
Programmes	160 Minutes 60°C, 60 Minutes 60°C, 90 Minutes 60°C, Auto Sense 50-60°C, Eco 50°C, Auto-nettoyage, Rapide 30 Minutes, Rinçage	Eco 50°C, Intensif 70°C, Normal 60°C, Rapide 40°C, Verres 45°C, Express 20 min
Options	GlassCare 45°C, XtraPower	
FlexiLift (panier supérieur ajustable)	oui	
Aménagement du panier supérieur	2 soft spikes®	
Aménagement du panier inférieur	2 supports assiettes rabattables, poignée en plastique	Fixed tines
Puissance Totale (W)	1950	1180
Fonction AutoOff	Oui	Non
Eclairage intérieur	Non	Non
Départ différé	1h-24h	No
Moteur	Inverter	Universel
Connection à une arrivée d'eau chaude	oui	oui
Water sensor	oui	Non
Tuyau d'eau / vidange (cm)	150 / 150	150 / 150
Type d'installation de la porte d'habillage:	SmartFit	
Possibilité d'installation en hauteur	Non	Oui
Dimensions HxLxP (mm)	818x446x550	438x550x500
Dimensions emballées HxLxP (mm)	870x490x685	503x605x555
Poids brut/net (kg)	33.9 / 32.55	23.95 / 20.3
Poids min/max de la porte d'habillage (Kg)	2,0-6,0	6-4,7
Pièce de rechange (non incluse)	Charnières renforcées (poids de la porte jusqu'à 15Kg) : Référence 4055379764	
Ampérage (A)	10	10
Fréquence (Hz)	50	50
Tension (V)	220-240	230
Longueur du câble (m)	1.5	1.5
Indice de réparabilité	8	6.3
Pays de fabrication	Pologne	Chine
PNC	911 074 054	911 026 022
Code EAN	7332543731060	7332543765393
Classe énergétique	A T G E	



Lave-vaisselle EEM69300IX

- **Prenez soin de vos verres grâce à SoftGrips et SoftSpikes**
  GlassCare permet de prendre soin des verres grâce aux SoftGrips, qui maintiennent délicatement vos verres à pied et aux SoftSpikes, qui protègent vos verres des chocs, tous deux présents dans le panier supérieur. Dans le panier inférieur, le GlassHolder garantit que même les grands verres à pied sont en sécurité.

- Série 700 GlassCare
- Lave-vaisselle Encastrable Semi-intégrable, bandeau apparent 60cm
- Technologie AirDry: ouverture automatique de la porte après le cycle de lavage
- 8 programmes, 4 températures
- Options: ExtraHygiene 70°C, GlassCare 45°C, XtraPower
- Tiroir à couverts porte couteaux, MaxiFlex avec aménagement astucieux
- Affichage du temps restant
- Bras de lavage "Satellite"
- Cuve XXL (164L)

Nombre de couverts 15	**Niveau sonore (dB)** 44
Consommation en électricité en kWh/100 cycles 86	**Consommation d'eau par cycle (L)** 11
Taille (cm) / Installation 60 / Semi-intégrable	**Durée du programme ECO (H)** 4:00
Dimensions d'encastrement HxLxP en mm: 820 / 900 X 600 X 570	**Type de séchage** Technologie AirDry
Classe énergétique	A↑G D

PPI* € 1 099,99 | Eco Participation HT € 8,33



Lave-vaisselle KEAC7200IX

- **AirDry garantit un séchage naturel optimal**
  AirDry est une technologie permettant de sécher la vaisselle de façon naturelle et optimale assurant un séchage 3X supérieur! Déchargez votre lave-vaisselle uniquement après la fin du temps indiqué sur le bandeau de commandes.

- Série 300 AirDry
- Lave-vaisselle Encastrable Semi-intégrable, bandeau apparent 60cm
- Technologie AirDry: ouverture automatique de la porte après le cycle de lavage
- 8 programmes, 4 températures
- Options: ExtraHygiene 70°C, GlassCare 45°C, XtraPower
- Affichage du temps restant
- Flexilift (panier supérieur ajustable)
- Panier supérieur: 2 soft spikes®
- Sécurité anti-débordement

Nombre de couverts 13	**Niveau sonore (dB)** 44
Consommation en électricité en kWh/100 cycles 94	**Consommation d'eau par cycle (L)** 9.9
Taille (cm) / Installation 60 / Intégrable	**Durée du programme ECO (H)** 4:00
Dimensions d'encastrement HxLxP en mm: 820 / 900 X 600 X 550	**Type de séchage** Technologie AirDry
Classe énergétique	A↑G E

PPI* € 929,99 | Eco Participation HT € 8,33

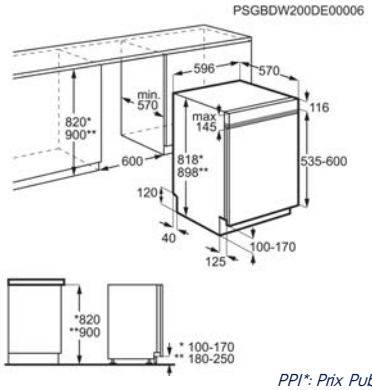

PPI: Prix Public Indicatif. Les PPI sont indicatifs, il appartient à chaque revendeur de fixer librement ses prix conformément à la législation en vigueur.*



Lave-vaisselle KEAC7200IK

AirDry garantit un séchage naturel optimal
AirDry est une technologie permettant de sécher la vaisselle de façon naturelle et optimale assurant un séchage 3X supérieur! Déchargez votre lave-vaisselle uniquement après la fin du temps indiqué sur le bandeau de commandes.

- Série 300 AirDry
- Lave-vaisselle Encastrable Semi-intégrable, bandeau apparent 60cm
- Technologie AirDry: ouverture automatique de la porte après le cycle de lavage
- 8 programmes, 4 températures
- Options: ExtraHygiene 70°C, GlassCare 45°C, XtraPower
- Affichage du temps restant
- Water sensor
- Flexilift (panier supérieur ajustable)
- Panier supérieur: 2 soft spikes®



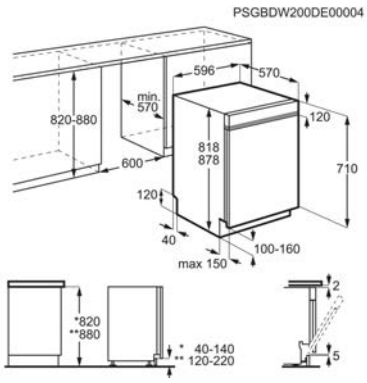

Nombre de couverts 13	**Niveau sonore (dB)** 44
Consommation en électricité en kWh/100 cycles 94	**Consommation d'eau par cycle (L)** 9.9
Taille (cm) / Installation 60 / Intégrable	**Durée du programme ECO (H)** 4:00
Dimensions d'encastrement HxLxP en mm: 820 / 900 X 600 X 550	**Type de séchage** Technologie AirDry
Classe énergétique	A↑G E

PPI* € 929,99 | Eco Participation HT € 8,33



Lave-vaisselle KEAC7200IW

AirDry garantit un séchage naturel optimal
AirDry est une technologie permettant de sécher la vaisselle de façon naturelle et optimale assurant un séchage 3X supérieur! Déchargez votre lave-vaisselle uniquement après la fin du temps indiqué sur le bandeau de commandes.

- Série 300 AirDry
- Lave-vaisselle Encastrable Semi-intégrable, bandeau apparent 60cm
- Technologie AirDry: ouverture automatique de la porte après le cycle de lavage
- 8 programmes, 4 températures
- Options: ExtraHygiene 70°C, GlassCare 45°C, XtraPower
- Affichage du temps restant
- Water sensor
- Flexilift (panier supérieur ajustable)
- Panier supérieur: 2 soft spikes®



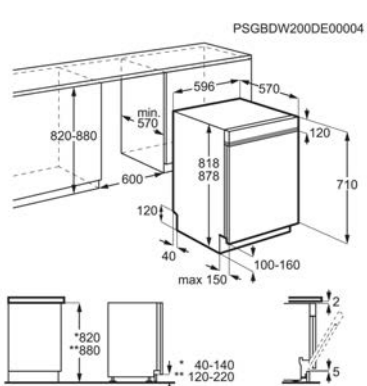

Nombre de couverts 13	**Niveau sonore (dB)** 44
Consommation en électricité en kWh/100 cycles 94	**Consommation d'eau par cycle (L)** 9.9
Taille (cm) / Installation 60 / Intégrable	**Durée du programme ECO (H)** 4:00
Dimensions d'encastrement HxLxP en mm: 820 / 900 X 600 X 550	**Type de séchage** Technologie AirDry
Classe énergétique	A↑G E

PPI* € 929,99 | Eco Participation HT € 8,33

PPI: Prix Public Indicatif. Les PPI sont indicatifs, il appartient à chaque revendeur de fixer librement ses prix conformément à la législation en vigueur.*






	Electrolux Lave-vaisselle EEM69300IX	Electrolux Lave-vaisselle KEAC7200IX	Electrolux Lave-vaisselle KEAC7200IK	Electrolux Lave-vaisselle KEAC7200IW
Nombre de couverts	15	13	13	13
Niveau sonore (dB)	44	44	44	44
Consommation en électricité en kWh/100 cycles	86	94	94	94
Consommation d'eau par cycle (L)	11	9.9	9.9	9.9
Taille (cm) / Installation	60 / Semi-intégrable	60 / Intégrable	60 / Intégrable	60 / Intégrable
Durée du programme ECO (H)	4:00	4:00	4:00	4:00
Dimensions d'encastrement HxLxP en mm:	820 / 900 X 600 X 570	820 / 900 X 600 X 550	820 / 900 X 600 X 550	820 / 900 X 600 X 550
Type de séchage	Technologie AirDry	Technologie AirDry	Technologie AirDry	Technologie AirDry
Cuve	Inox	Inox	Inox	Inox
Cuve XXL	Oui			
Efficacité de séchage E20	1.061	1.061	1.061	1.061
Indice de performance de nettoyage	1.121	1.121	1.121	1.121
Index d'énérgie (E20)	49.9	55.9	55.9	55.9
Programme de référence	Eco 50°C	Eco 50°C	Eco 50°C	Eco 50°C
Programmes	160 Minutes 60°C, 60 Minutes 60°C, 90 Minutes 60°C, Auto Sense 50-60°C, Eco 50°C, Auto-nettoyage, Rapide 30 Minutes, Rinçage	160 Minutes 60°C, 60 Minutes 60°C, 90 Minutes 60°C, Auto, Eco 50°C, MachineCare, Rapide 30 Minutes, Rinçage	160 Minutes 60°C, 60 Minutes 60°C, 90 Minutes 60°C, Auto, Eco 50°C, MachineCare, Rapide 30 Minutes, Rinçage	160 Minutes 60°C, 60 Minutes 60°C, 90 Minutes 60°C, Auto, Eco 50°C, MachineCare, Rapide 30 Minutes, Rinçage
Options	ExtraHygiene 70°C, GlassCare 45°C, XtraPower	ExtraHygiene 70°C, GlassCare 45°C, XtraPower	ExtraHygiene 70°C, GlassCare 45°C, XtraPower	ExtraHygiene 70°C, GlassCare 45°C, XtraPower
FlexiLift (panier supérieur ajustable)	oui	oui	oui	oui
Aménagement du panier supérieur	2 soft spikes®, 6 soft grips	2 soft spikes®	2 soft spikes®	2 soft spikes®
Tiroir à couverts	porte couteaux, MaxiFlex avec aménagement astucieux			
Aménagement du panier inférieur	2 supports assiettes rabattables, poignée en plastique	2 supports assiettes rabattables, poignée en plastique	2 supports assiettes rabattables, poignée en plastique	2 supports assiettes rabattables, poignée en plastique
Puissance Totale (W)	1950	1950	1950	1950
Fonction AutoOff	Oui	Oui	Oui	Oui
Eclairage intérieur	Non	Non	Non	Non
Départ différé	1h-24h	1h-24h	1h-24h	1h-24h
Moteur	Inverter	Inverter	Inverter	Inverter
Connection à une arrivée d'eau chaude	oui	oui	oui	oui
Water sensor	oui	Non	oui	oui
Tuyau d'eau / vidange (cm)	180 / 180	150 / 150	150 / 150	150 / 150
Type d'installation de la porte d'habillage:	Charnières double mouvement	Charnières double mouvement	Charnières double mouvement	Charnières double mouvement
Possibilité d'installation en hauteur	Oui	Non	Non	Non
Dimensions HxLxP (mm)	818x596x575	818x596x575	818x596x575	818x596x575
Dimensions emballées HxLxP (mm)	870x635x680	864x635x680	864x635x680	864x635x680
Poids brut/net (kg)	45 / 42.92	39.53 / 38.1	39.68 / 38.25	39.43 / 38
Poids min/max de la porte d'habillage (Kg)	1,5-8,0	2,0-10,0	2,0-10,0	2,0-10,0
Ampérage (A)	10	10	10	10
Fréquence (Hz)	50	50	50	50
Tension (V)	220-240	220-240	220-240	220-240
Longueur du câble (m)	1.6	1.5	1.5	1.5
Indice de réparabilité	8.2	8.1	8.1	8.1
Pays de fabrication	Italie	Pologne	Pologne	Pologne
PNC	911 424 484	911 524 108	911 524 109	911 524 110
Code EAN	7332543781607	7332543794942	7332543971480	7332543971497
Classe énergétique	A G D	A G E	A G E	A G E

Lave-vaisselle pose libre

Un lave-vaisselle pose libre,
pour un design épuré et moderne





PSGBDW210DE00004

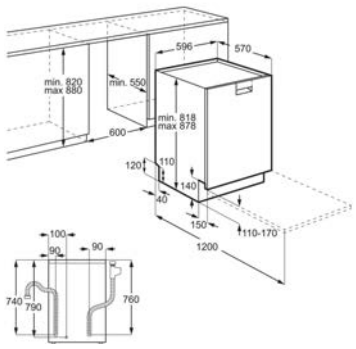

Lave-vaisselle ESS87300SX

Prenez soin de vos verres grâce à SoftGrips et SoftSpikes
GlassCare permet de prendre soin des verres grâce aux SoftGrips, qui maintiennent délicatement vos verres à pied et aux SoftSpikes, qui protègent vos verres des chocs, tous deux présents dans le panier supérieur. Dans le panier inférieur, le GlassHolder garantit que même les grands verres à pied sont en sécurité.

- Série 700 GlassCare
- Lave-vaisselle Pose libre Sous plan (top amovible) 60cm
- Flat Design
- Technologie AirDry: ouverture automatique de la porte après le cycle de lavage
- 8 programmes, 4 températures
- Options: ExtraHygiene 70°C, GlassCare 45°C, XtraPower
- Affichage du temps restant
- Bras de lavage "Satellite"
- Cuve XXL (164L)

Nombre de couverts 13	**Niveau sonore (dB)** 44
Consommation en électricité en kWh/100 cycles 84	**Consommation d'eau par cycle (L)** 10.5
Taille (cm) / Installation 60 / Pose libre	**Durée du programme ECO (H)** 4:00
Type de séchage Technologie AirDry	**Cuve** Inox

Classe énergétique



PPI* € 999,99 | Eco Participation HT € 8,33





Lave-vaisselle ESS87300SW

Prenez soin de vos verres grâce à SoftGrips et SoftSpikes
GlassCare permet de prendre soin des verres grâce aux SoftGrips, qui maintiennent délicatement vos verres à pied et aux SoftSpikes, qui protègent vos verres des chocs, tous deux présents dans le panier supérieur. Dans le panier inférieur, le GlassHolder garantit que même les grands verres à pied sont en sécurité.

- Série 700 GlassCare
- Lave-vaisselle Pose libre Sous plan (top amovible) 60cm
- Flat Design
- Technologie AirDry: ouverture automatique de la porte après le cycle de lavage
- 8 programmes, 4 températures
- Options: ExtraHygiene 70°C, GlassCare 45°C, XtraPower
- Affichage du temps restant
- Bras de lavage "Satellite"
- Cuve XXL (164L)

Nombre de couverts 13	**Niveau sonore (dB)** 44
Consommation en électricité en kWh/100 cycles 84	**Consommation d'eau par cycle (L)** 10.5
Taille (cm) / Installation 60 / Pose libre	**Durée du programme ECO (H)** 4:00
Type de séchage Technologie AirDry	**Cuve** Inox

Classe énergétique



PPI* € 929,99 | Eco Participation HT € 8,33

PPI: Prix Public Indicatif. Les PPI sont indicatifs, il appartient à chaque revendeur de fixer librement ses prix conformément à la législation en vigueur.*



Lave-vaisselle ESM48210SX

› **Offre une meilleure pulvérisation, jusqu'à 3 fois plus efficace, sans eau supplémentaire.** Le lave-vaisselle Série 600 SatelliteClean® est doté d'un bras de pulvérisation innovant qui offre une couverture de pulvérisation 3 fois supérieure à celle d'un système standard. Il garantit un nettoyage dans tous les recoins, pour que même la vaisselle étroitement empilée soit parfaitement lavée.

- Série 600 SatelliteClean®
- Lave-vaisselle Pose libre Sous plan (top amovible) 60cm
- Technologie AirDry: ouverture automatique de la porte après le cycle de lavage
- 8 programmes, 4 températures
- Options: ExtraHygiene 70°C, GlassCare 45°C, XtraPower
- Tiroir à couverts porte couteaux, MaxiFlex avec aménagement astucieux
- Affichage du temps restant
- Bras de lavage "Satellite"
- Water sensor

Nombre de couverts 14	**Niveau sonore (dB)** 44
Consommation en électricité en kWh/100 cycles 95	**Consommation d'eau par cycle (L)** 10.5
Taille (cm) / Installation 60 / Pose libre	**Durée du programme ECO (H)** 4:00
Type de séchage Technologie AirDry	**Cuve** Inox

Classe énergétique



PPI* € 899,99 | Eco Participation HT € 8,33

PSGBDW210DE00005

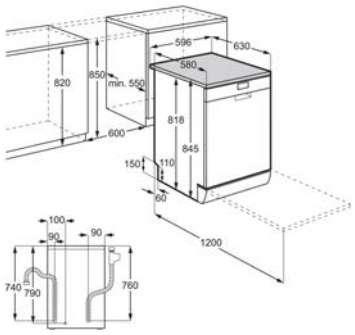



Lave-vaisselle ESM48210SW

› **Offre une meilleure pulvérisation, jusqu'à 3 fois plus efficace, sans eau supplémentaire.** Le lave-vaisselle Série 600 SatelliteClean® est doté d'un bras de pulvérisation innovant qui offre une couverture de pulvérisation 3 fois supérieure à celle d'un système standard. Il garantit un nettoyage dans tous les recoins, pour que même la vaisselle étroitement empilée soit parfaitement lavée.

- Série 600 SatelliteClean®
- Lave-vaisselle Pose libre Sous plan (top amovible) 60cm
- Technologie AirDry: ouverture automatique de la porte après le cycle de lavage
- 8 programmes, 4 températures
- Options: ExtraHygiene 70°C, GlassCare 45°C, XtraPower
- Tiroir à couverts porte couteaux, MaxiFlex avec aménagement astucieux
- Affichage du temps restant
- Bras de lavage "Satellite"
- Water sensor

Nombre de couverts 14	**Niveau sonore (dB)** 44
Consommation en électricité en kWh/100 cycles 95	**Consommation d'eau par cycle (L)** 10.5
Taille (cm) / Installation 60 / Pose libre	**Durée du programme ECO (H)** 4:00
Type de séchage Technologie AirDry	**Cuve** Inox

Classe énergétique



PPI* € 849,99 | Eco Participation HT € 8,33

PSGBDW210DE00005

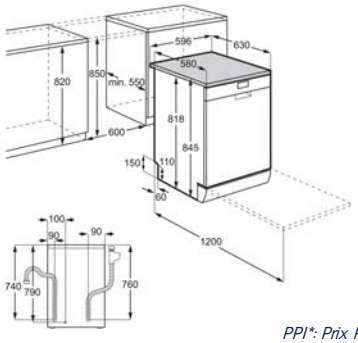

PPI: Prix Public Indicatif. Les PPI sont indicatifs, il appartient à chaque revendeur de fixer librement ses prix conformément à la législation en vigueur.*



Lave-vaisselle ESM48200SX

AirDry garantit un séchage naturel optimal
AirDry est une technologie permettant de sécher la vaisselle de façon naturelle et optimale assurant un séchage 3X supérieur! Déchargez votre lave-vaisselle uniquement après la fin du temps indiqué sur le bandeau de commandes.

- Série 300 AirDry
- Lave-vaisselle Pose libre Sous plan (top amovible) 60cm
- Technologie AirDry: ouverture automatique de la porte après le cycle de lavage
- 8 programmes, 4 températures
- Options: ExtraHygiene 70°C, GlassCare 45°C, XtraPower
- Tiroir à couverts porte couteaux, MaxiFlex avec aménagement astucieux
- Affichage du temps restant
- Water sensor
- Flexilift (panier supérieur ajustable)

PSGBDW210DE00005

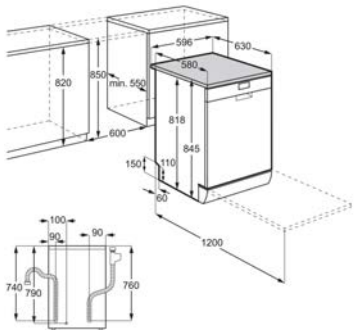

Nombre de couverts 14	**Niveau sonore (dB)** 46
Consommation en électricité en kWh/100 cycles 95	**Consommation d'eau par cycle (L)** 10.5
Taille (cm) / Installation 60 / Pose libre	**Durée du programme ECO (H)** 4:00
Type de séchage Technologie AirDry	**Cuve** Inox
Classe énergétique	A↑G E

PPI* € 879,99 | Eco Participation HT € 8,33



Lave-vaisselle ESM48200SW

AirDry garantit un séchage naturel optimal
AirDry est une technologie permettant de sécher la vaisselle de façon naturelle et optimale assurant un séchage 3X supérieur! Déchargez votre lave-vaisselle uniquement après la fin du temps indiqué sur le bandeau de commandes.

- Série 300 AirDry
- Lave-vaisselle Pose libre Sous plan (top amovible) 60cm
- Technologie AirDry: ouverture automatique de la porte après le cycle de lavage
- 8 programmes, 4 températures
- Options: ExtraHygiene 70°C, GlassCare 45°C, XtraPower
- Tiroir à couverts porte couteaux, MaxiFlex avec aménagement astucieux
- Affichage du temps restant
- Water sensor
- Flexilift (panier supérieur ajustable)

Nombre de couverts 14	**Niveau sonore (dB)** 46
Consommation en électricité en kWh/100 cycles 95	**Consommation d'eau par cycle (L)** 10.5
Taille (cm) / Installation 60 / Pose libre	**Durée du programme ECO (H)** 4:00
Type de séchage Technologie AirDry	**Cuve** Inox
Classe énergétique	A↑G E

PPI* € 829,99 | Eco Participation HT € 8,33

PPI: Prix Public Indicatif. Les PPI sont indicatifs, il appartient à chaque revendeur de fixer librement ses prix conformément à la législation en vigueur.*



Lave-vaisselle ESA47205SX

- **AirDry garantit un séchage naturel optimal**
  AirDry est une technologie permettant de sécher la vaisselle de façon naturelle et optimale assurant un séchage 3X supérieur! Déchargez votre lave-vaisselle uniquement après la fin du temps indiqué sur le bandeau de commandes.

- Série 300 AirDry
- Lave-vaisselle Pose libre Sous plan (top amovible) 60cm
- Technologie AirDry: ouverture automatique de la porte après le cycle de lavage
- 8 programmes, 4 températures
- Options: ExtraHygiene 70°C, GlassCare 45°C, XtraPower
- Affichage du temps restant
- Water sensor
- Flexilift (panier supérieur ajustable)
- Sécurité anti-débordement

Nombre de couverts 13	**Niveau sonore (dB)** 46
Consommation en électricité en kWh/100 cycles 94	**Consommation d'eau par cycle (L)** 9.9
Taille (cm) / Installation 60 / Pose libre	**Durée du programme ECO (H)** 4:00
Type de séchage Technologie AirDry	**Cuve** Inox

Classe énergétique



PPI* € 799,99 | Eco Participation HT € 8,33



Lave-vaisselle ESA47205SW

- **AirDry garantit un séchage naturel optimal**
  AirDry est une technologie permettant de sécher la vaisselle de façon naturelle et optimale assurant un séchage 3X supérieur! Déchargez votre lave-vaisselle uniquement après la fin du temps indiqué sur le bandeau de commandes.

- Série 300 AirDry
- Lave-vaisselle Pose libre Sous plan (top amovible) 60cm
- Technologie AirDry: ouverture automatique de la porte après le cycle de lavage
- 8 programmes, 4 températures
- Options: ExtraHygiene 70°C, GlassCare 45°C, XtraPower
- Affichage du temps restant
- Water sensor
- Flexilift (panier supérieur ajustable)
- Sécurité anti-débordement

Nombre de couverts 13	**Niveau sonore (dB)** 46
Consommation en électricité en kWh/100 cycles 94	**Consommation d'eau par cycle (L)** 9.9
Taille (cm) / Installation 60 / Pose libre	**Durée du programme ECO (H)** 4:00
Type de séchage Technologie AirDry	**Cuve** Inox

Classe énergétique



PPI* € 749,99 | Eco Participation HT € 8,33

PPI: Prix Public Indicatif. Les PPI sont indicatifs, il appartient à chaque revendeur de fixer librement ses prix conformément à la législation en vigueur.*

				
	Electrolux Lave-vaisselle ESS87300SX	**Electrolux Lave-vaisselle ESS87300SW**	**Electrolux Lave-vaisselle ESM48210SX**	**Electrolux Lave-vaisselle ESM48210SW**
Nombre de couverts	13	13	14	14
Niveau sonore (dB)	44	44	44	44
Consommation en électricité en kWh/100 cycles	84	84	95	95
Consommation d'eau par cycle (L)	10.5	10.5	10.5	10.5
Taille (cm) / Installation	60 / Pose libre	60 / Pose libre	60 / Pose libre	60 / Pose libre
Durée du programme ECO (H)	4:00	4:00	4:00	4:00
Type de séchage	Technologie AirDry	Technologie AirDry	Technologie AirDry	Technologie AirDry
Cuve	Inox	Inox	Inox	Inox
Cuve XXL	Oui	Oui		
Efficacité de séchage E20	1.061	1.061	1.061	1.061
Indice de performance de nettoyage	1.121	1.121	1.121	1.121
Index d'énérgie (E20)	49.9	49.9	55.9	55.9
Programme de référence	Eco 50°C	Eco 50°C	Eco 50°C	Eco 50°C
Programmes	160 Minutes 60°C, 60 Minutes 60°C, 90 Minutes 60°C, Auto Sense 50-60°C, Eco 50°C, Auto-nettoyage, Rapide 30 Minutes, Rinçage	160 Minutes 60°C, 60 Minutes 60°C, 90 Minutes 60°C, Auto Sense 50-60°C, Eco 50°C, Auto-nettoyage, Rapide 30 Minutes, Rinçage	160 Minutes 60°C, 60 Minutes 60°C, 90 Minutes 60°C, Auto, Eco 50°C, Auto-nettoyage, Rapide 30 Minutes, Rinçage	160 Minutes 60°C, 60 Minutes 60°C, 90 Minutes 60°C, Auto, Eco 50°C, Auto-nettoyage, Rapide 30 Minutes, Rinçage
Options	ExtraHygiene 70°C, GlassCare 45°C, XtraPower	ExtraHygiene 70°C, GlassCare 45°C, XtraPower	ExtraHygiene 70°C, GlassCare 45°C, XtraPower	ExtraHygiene 70°C, GlassCare 45°C, XtraPower
FlexiLift (panier supérieur ajustable)	oui	oui	oui	oui
Aménagement du panier supérieur	2 soft spikes®, 6 soft grips	2 soft spikes®, 6 soft grips		
Tiroir à couverts			porte couteaux, MaxiFlex avec aménagement astucieux	porte couteaux, MaxiFlex avec aménagement astucieux
Aménagement du panier inférieur	2 supports assiettes rabattables, poignée en plastique	2 suports rabattables, poignée en plastique	4 supports rabattables, poignée en plastique	4 supports rabattables, poignée en plastique
Puissance Totale (W)	1950	1950	1950	1950
Fonction AutoOff	Oui	Oui	Oui	Oui
Eclairage intérieur	Non	Non	Non	Non
Départ différé	1h-24h	1h-24h	1h-24h	1h-24h
Moteur	Inverter	Inverter	Inverter	Inverter
Connection à une arrivée d'eau chaude	oui	oui	oui	oui
Water sensor	oui	oui	oui	oui
Tuyau d'eau / vidange (cm)	180 / 180	180 / 180	150 / 150	150 / 150
Possibilité d'installation en hauteur	Non	Non	Non	Non
Dimensions HxLxP (mm)	850x596x610	850x596x610	850x598x622	850x598x622
Dimensions emballées HxLxP (mm)	900x635x680	900x635x680	894x635x680	894x635x680
Poids brut/net (kg)	47.7 / 46.6	47.7 / 46.6	42 / 40.74	42 / 40.74
Ampérage (A)	10	10	10	10
Fréquence (Hz)	50	50	50	50
Tension (V)	220-240	220-240	220-240	220-240
Longueur du câble (m)	1.6	1.6	1.5	1.5
Indice de réparabilité	6.9	6.8	8.1	8.1
Pays de fabrication	Italie	Italie	Pologne	Pologne
PNC	911 417 364	911 417 386	911 514 094	911 514 095
Code EAN	7332543781546	7332543829200	7332543824793	7332543824809
Classe énergétique				

				
	Electrolux Lave-vaisselle ESM48200SX	**Electrolux Lave-vaisselle ESM48200SW**	**Electrolux Lave-vaisselle ESA47205SX**	**Electrolux Lave-vaisselle ESA47205SW**
Nombre de couverts	14	14	13	13
Niveau sonore (dB)	46	46	46	46
Consommation en électricité en kWh/100 cycles	95	95	94	94
Consommation d'eau par cycle (L)	10.5	10.5	9.9	9.9
Taille (cm) / Installation	60 / Pose libre	60 / Pose libre	60 / Pose libre	60 / Pose libre
Durée du programme ECO (H)	4:00	4:00	4:00	4:00
Type de séchage	Technologie AirDry	Technologie AirDry	Technologie AirDry	Technologie AirDry
Cuve	Inox	Inox	Inox	Inox
Efficacité de séchage E20	1.061	1.061	1.061	1.061
Indice de performance de nettoyage	1.121	1.121	1.121	1.121
Index d'énérgie (E20)	55.9	55.9	55.9	55.9
Programme de référence	Eco 50°C	Eco 50°C	Eco 50°C	Eco 50°C
Programmes	160 Minutes 60°C, 60 Minutes 60°C, 90 Minutes 60°C, Auto, Eco 50°C, Auto-nettoyage, Rapide 30 Minutes, Rinçage	160 Minutes 60°C, 60 Minutes 60°C, 90 Minutes 60°C, Auto, Eco 50°C, Auto-nettoyage, Rapide 30 Minutes, Rinçage	160 Minutes 60°C, 60 Minutes 60°C, 90 Minutes 60°C, Auto, Eco 50°C, Auto-nettoyage, Rapide 30 Minutes, Rinçage	160 Minutes 60°C, 60 Minutes 60°C, 90 Minutes 60°C, Auto, Eco 50°C, Auto-nettoyage, Rapide 30 Minutes, Rinçage
Options	ExtraHygiene 70°C, GlassCare 45°C, XtraPower	ExtraHygiene 70°C, GlassCare 45°C, XtraPower	ExtraHygiene 70°C, GlassCare 45°C, XtraPower	ExtraHygiene 70°C, GlassCare 45°C, XtraPower
FlexiLift (panier supérieur ajustable)	oui	oui	oui	oui
Tiroir à couverts	porte couteaux, MaxiFlex avec aménagement astucieux	porte couteaux, MaxiFlex avec aménagement astucieux		
Aménagement du panier inférieur	4 supports rabattables, poignée en plastique	4 supports rabattables, poignée en plastique	2 suports rabattables, poignée en plastique	2 suports rabattables, poignée en plastique
Puissance Totale (W)	1950	1950	1950	1950
Fonction AutoOff	Oui	Oui	Oui	Oui
Eclairage intérieur	Non	Non	Non	Non
Départ différé	1h-24h	1h-24h	1h-24h	1h-24h
Moteur	Inverter	Inverter	Inverter	Inverter
Connection à une arrivée d'eau chaude	oui	oui	oui	oui
Water sensor	oui	oui	oui	oui
Tuyau d'eau / vidange (cm)	150 / 150	150 / 150	150 / 150	150 / 150
Possibilité d'installation en hauteur	Non	Non	Non	Non
Dimensions HxLxP (mm)	850x598x622	850x598x622	850x598x622	850x598x622
Dimensions emballées HxLxP (mm)	894x635x680	894x635x680	894x635x680	894x635x680
Poids brut/net (kg)	42 / 40.74	44.91 / 43.65	42 / 40.74	42 / 40.74
Ampérage (A)	10	10	10	10
Fréquence (Hz)	50	50	50	50
Tension (V)	220-240	220-240	220-240	220-240
Longueur du câble (m)	1.5	1.5	1.5	1.5
Indice de réparabilité	8.1	8.0	8.0	7.9
Pays de fabrication	Pologne	Pologne	Pologne	Pologne
PNC	911 514 117	911 514 118	911 514 204	911 514 203
Code EAN	7332543825028	7332543825035	7333394011752	7333394011745
Classe énergétique				

Lavage

Prenez soin des vêtements auxquels vous tenez





Lave-Linge EW7F3921RB

Un tiers de plis en moins
Le système SteamCare vous permet d'ajouter de la vapeur à la fin de votre programme de lavage ou sur des vêtements secs et peu portés grâce aux programmes FreshScent et Cashmere. Avec SteamCare, réduisez d'un tiers les plis de votre linge.

- Technologie de DOSAGE AUTOMATIQUE
- Certifications Woolmark® Blue / Ariel-Lenor
- Connectivité Wi-Fi
- TimeManager®
- PROGRAMMES: Eco 40-60, coton, synthétiques, délicats, laine / soie, FreshScent (vapeur), rapide 20 min., Outdoor, sport, denim, duvet, anti-allergie (vapeur)
- Options : Rinçage plus, Vapeur Plus
- Tambour SoftDrum alvéolé: 69 L
- Moteur Eco Inverter
- Capacité de lavage: 9 kg

Modèle EW7F3921RB	**Marque** Electrolux
Type de l'appareil Frontale	**Gamme** PerfectCare 700
Capacité maxi du tambour (kg) 9	**Vitesse d'essorage maxi commerciale (tr/min)** 1400
Classe énergétique lavage A	**Efficacité d'essorage** B

Classe énergétique : A

PPI* € 1 149,99 | Eco Participation HT € 6,66



Lave-Linge EW7F3942AB

Un tiers de plis en moins
Le système SteamCare vous permet d'ajouter de la vapeur à la fin de votre programme de lavage ou sur des vêtements secs et peu portés grâce aux programmes FreshScent et Cashmere. Avec SteamCare, réduisez d'un tiers les plis de votre linge.

- Boîte à produits flexible DuoDose poudre / liquide
- Certifications Woolmark® Blue / Ariel-Lenor
- TimeManager®
- PROGRAMMES: Eco 40-60, coton, synthétiques, délicats, Cashmere (vapeur), FreshScent (vapeur), duvet, rapide 14 min., sport, Outdoor, denim, laine / soie
- Options : Taches, Rinçage plus, Douceur Plus, Vapeur Plus, Départ différé
- Tambour SoftDrum alvéolé: 69 L
- Moteur Eco Inverter
- Capacité de lavage: 9 kg
- Sécurité enfants

Modèle EW7F3942AB	**Marque** Electrolux
Type de l'appareil Frontale	**Gamme** PerfectCare 700
Capacité maxi du tambour (kg) 9	**Vitesse d'essorage maxi commerciale (tr/min)** 1400
Classe énergétique lavage A	**Efficacité d'essorage** B

Classe énergétique : A

PPI* € 1 079,99 | Eco Participation HT € 6,66

PPI: Prix Public Indicatif. Les PPI sont indicatifs, il appartient à chaque revendeur de fixer librement ses prix conformément à la législation en vigueur.*



Lave-Linge EW6F4112RA

Votre linge au quotidien, lavé avec soin
Le système SensiCare ajuste la durée du programme en fonction de la charge. Il utilise la quantité d'eau, la durée et l'énergie idéales pour offrir un maximum de soin à vos vêtements qui garderont leur aspect neuf plus longtemps.

- Boîte à produits flexible DuoDose poudre / liquide
- Certifications Woolmark® Blue / Ariel-Lenor
- TimeManager®
- PROGRAMMES: Eco 40-60, coton, synthétiques, délicats, rapide 14 min., anti-allergie, lavage tambour, soie, laine, sport, Outdoor, denim
- Options : Rinçage plus, Douceur Plus, départ différé
- Tambour Inox : 68.6 L
- Moteur Eco Inverter
- Capacité de lavage: 10 kg
- Sécurité enfants

Modèle EW6F4112RA	**Marque** Electrolux
Type de l'appareil Frontale	**Gamme** PerfectCare 600
Capacité maxi du tambour (kg) 10	**Vitesse d'essorage maxi commerciale (tr/min)** 1400
Classe énergétique lavage A	**Efficacité d'essorage** B

Classe énergétique



PPI* € 969,99 | Eco Participation HT € 6,66



Lave-Linge EW6F3112RC

Votre linge au quotidien, lavé avec soin
Le système SensiCare ajuste la durée du programme en fonction de la charge. Il utilise la quantité d'eau, la durée et l'énergie idéales pour offrir un maximum de soin à vos vêtements qui garderont leur aspect neuf plus longtemps.

- Boîte à produits flexible DuoDose poudre / liquide
- Certifications Woolmark® Blue
- TimeManager®
- PROGRAMMES: Eco 40-60, coton, synthétiques, délicats, rapide 14 min., anti-allergie, lavage tambour, soie, laine, sport, Outdoor, denim
- Options : Taches, Rinçage plus, Douceur Plus, Repassage facile, départ différé
- Tambour Inox : 68.6 L
- Moteur Inverter
- Capacité de lavage: 10 kg
- Sécurité enfants

Modèle EW6F3112RC	**Marque** Electrolux
Type de l'appareil Frontale	**Gamme** PerfectCare 600
Capacité maxi du tambour (kg) 10	**Vitesse d'essorage maxi commerciale (tr/min)** 1400
Classe énergétique lavage C	**Efficacité d'essorage** B

Classe énergétique



PPI* € 969,99 | Eco Participation HT € 6,66

PPI: Prix Public Indicatif. Les PPI sont indicatifs, il appartient à chaque revendeur de fixer librement ses prix conformément à la législation en vigueur.*



Lave-Linge EW6F4111RC

Votre linge au quotidien, lavé avec soin
Le système SensiCare ajuste la durée du programme en fonction de la charge. Il utilise la quantité d'eau, la durée et l'énergie idéales pour offrir un maximum de soin à vos vêtements qui garderont leur aspect neuf plus longtemps.

- Boîte à produits flexible DuoDose poudre / liquide
- Certifications Woolmark® Blue / Ariel-Lenor
- TimeManager®
- PROGRAMMES: Eco 40-60, coton, synthétiques, délicats, rapide 14 min., anti-allergie, lavage tambour, soie, laine, sport, Outdoor, denim
- Options : Rinçage plus, Douceur Plus, départ différé
- Tambour Inox : 68.6 L
- Moteur Inverter
- Capacité de lavage: 9 kg
- Sécurité enfants

Modèle EW6F4111RC	**Marque** Electrolux
Type de l'appareil Frontale	**Gamme** PerfectCare 600
Capacité maxi du tambour (kg) 9	**Vitesse d'essorage maxi commerciale (tr/min)** 1400
Classe énergétique lavage C	**Efficacité d'essorage** B

Classe énergétique

PPI* € 919,99 | Eco Participation HT € 6,66



Lave-Linge EW6F1495FC

Votre linge au quotidien, lavé avec soin
Le système SensiCare ajuste la durée du programme en fonction de la charge. Il utilise la quantité d'eau, la durée et l'énergie idéales pour offrir un maximum de soin à vos vêtements qui garderont leur aspect neuf plus longtemps.

- Boîte à produits flexible DuoDose poudre / liquide
- Certifications Woolmark® Blue
- PROGRAMMES: Eco 40-60, coton, synthétiques, délicats, rapide 14 min., anti-allergie, lavage tambour, soie, laine, sport, Outdoor, denim
- Options : départ différé, Gain de temps
- Tambour Inox : 68.6 L
- Moteur Inverter
- Capacité de lavage: 9 kg
- Sécurité enfants
- Débitmètre

Modèle EW6F1495FC	**Marque** Electrolux
Type de l'appareil Frontale	**Gamme** PerfectCare 600
Capacité maxi du tambour (kg) 9	**Vitesse d'essorage maxi commerciale (tr/min)** 1400
Classe énergétique lavage C	**Efficacité d'essorage** B

Classe énergétique

PPI* € 919,99 | Eco Participation HT € 6,66

PPI: Prix Public Indicatif. Les PPI sont indicatifs, il appartient à chaque revendeur de fixer librement ses prix conformément à la législation en vigueur.*



Lave-Linge EW6F4805CR

Votre linge au quotidien, lavé avec soin
Le système SensiCare ajuste la durée du programme en fonction de la charge. Il utilise la quantité d'eau, la durée et l'énergie idéales pour offrir un maximum de soin à vos vêtements qui garderont leur aspect neuf plus longtemps.

- Boîte à produits flexible DuoDose poudre / liquide
- Certifications Woolmark® Blue
- TimeManager®
- PROGRAMMES: Eco 40-60, coton, synthétiques, délicats, rapide 14 min., anti-allergie, lavage tambour, soie, laine, sport, Outdoor, denim
- Options : Rinçage plus, Douceur Plus, départ différé
- Tambour Inox : 53 L
- Moteur Inverter
- Capacité de lavage: 8 kg
- Sécurité enfants

Modèle EW6F4805CR	**Marque** ELECTROLUX
Type de l'appareil Frontale	**Gamme** PerfectCare 600
Capacité maxi du tambour (kg) 8	**Vitesse d'essorage maxi commerciale (tr/min)** 1400
Classe énergétique lavage C	**Efficacité d'essorage** B

Classe énergétique



PPI* € 799,99 | Eco Participation HT € 6,66

PPI: Prix Public Indicatif. Les PPI sont indicatifs, il appartient à chaque revendeur de fixer librement ses prix conformément à la législation en vigueur.*





	Electrolux Lave-Linge EW7F3921RB	Electrolux Lave-Linge EW7F3942AB
Modèle	EW7F3921RB	EW7F3942AB
Marque	Electrolux	Electrolux
Type de l'appareil	Frontale	Frontale
Gamme	PerfectCare 700	PerfectCare 700
Capacité maxi du tambour (kg)	9	9
Vitesse d'essorage maxi commerciale (tr/min)	1400	1400
Classe énergétique lavage	A	A
Efficacité d'essorage	B	B
Classe de perception (E20) en essorage	B	B
Niveau sonore (dB)	75	75
Indice d'efficacité de lavage	1.031	1.031
Consommation en électricité en kWh/100 cycles	49	49
Consommation en eau en litres/cycle	46	46
Durée du cycle Eco 40-60 pleine charge (h:mn)	3:40	3:40
Durée du cycle Eco 40-60 quart de charge (h:mn)	2:30	2:30
Durée du cycle Eco 40-60 demi charge (h:mn)	2:35	2:35
Conso. énergétique mode "arrêt" (W)	0.5	0.5
Conso. énergétique mode "Laissé sur marche" (W)	0.5	0.5
Volume du tambour (L)	69	69
Moteur	Eco Inverter	Eco Inverter
Type d'installation	Pose libre	Pose libre
Affichage	Ecran LCD avec moyenne interface	Ecran LCD avec moyenne interface
Couleur du bandeau	Blanc	Blanc
Porte	Hublot XXXL Silver foncé Premium	Hublot XXXL Silver foncé Premium
Programmes	Eco 40-60, coton, synthétiques, délicats, laine / soie, FreshScent (vapeur), rapide 20 min., Outdoor, sport, denim, duvet, anti-allergie (vapeur)	Eco 40-60, coton, synthétiques, délicats, Cashmere (vapeur), FreshScent (vapeur), duvet, rapide 14 min., sport, Outdoor, denim, laine / soie
Options	Rinçage plus, Vapeur Plus	Taches, Rinçage plus, Douceur Plus, Vapeur Plus, Départ différé
Equipement	Sécurité enfants, Filtre en façade, Douceur plus	Sécurité enfants, Filtre en façade, oui, Douceur plus
Sondes	Débitmètre, Prosense	Débitmètre, Prosense
Connectivité	Wi-Fi	
Eclairage intérieur	Non	Non
Certification	Woolmark® Blue / Ariel-Lenor	Woolmark® Blue / Ariel-Lenor
Sécurité anti-débordement	oui	oui
Roues	4 pieds réglables	4 pieds réglables
Puissance Totale (W)	2200	2200
Tension (V)	230	230
Fréquence (Hz)	50	50
Longueur du câble (m)	1.62	1.62
Tuyau d'eau / vidange (cm)	130 / 145	130 / 145
Dimensions hors tout HxLxP mini/maxi (mm)	847x597x636 / 658	847x597x636 / 658
Dimensions emballées HxLxP (mm)	900x640x710	900x640x710
Poids brut/net (kg)	73 / 71.5	75 / 73.5
Code EAN	7332543805075	7332543974481
Indice de réparabilité	8	8.5
Classe énergétique	A	A






	Electrolux Lave-Linge EW6F4112RA	Electrolux Lave-Linge EW6F3112RC	Electrolux Lave-Linge EW6F4111RC	Electrolux Lave-Linge EW6F1495FC
Modèle	EW6F4112RA	EW6F3112RC	EW6F4111RC	EW6F1495FC
Marque	Electrolux	Electrolux	Electrolux	Electrolux
Type de l'appareil	Frontale	Frontale	Frontale	Frontale
Gamme	PerfectCare 600	PerfectCare 600	PerfectCare 600	PerfectCare 600
Capacité maxi du tambour (kg)	10	10	9	9
Vitesse d'essorage maxi commerciale (tr/min)	1400	1400	1400	1400
Classe énergétique lavage	A	C	C	C
Efficacité d'essorage	B	B	B	B
Classe de perception (E20) en essorage	B	C	C	C
Niveau sonore (dB)	76	78	78	78
Indice d'efficacité de lavage	1.031	1.031	1.031	1.031
Consommation en électricité en kWh/100 cycles	51	68	65	65
Consommation en eau en litres/cycle	53	50	50	50
Durée du cycle Eco 40-60 pleine charge (h:mn)	3:50	3:55	3:40	3:40
Durée du cycle Eco 40-60 quart de charge (h:mn)	2:35	2:35	2:35	2:35
Durée du cycle Eco 40-60 demi charge (h:mn)	2:55	2:55	2:45	2:45
Conso. énergétique mode "arrêt" (W)	0.5	0.5	0.5	0.5
Conso. énergétique mode "Laissé sur marche" (W)	0.5	0.5	0.5	0.5
Volume du tambour (L)	68.6	68.6	68.6	68.6
Moteur	Eco Inverter	Inverter	Inverter	Inverter
Type d'installation	Pose libre	Pose libre	Pose libre	Pose libre
Affichage	Ecran LCD avec moyenne interface	Ecran LCD avec moyenne interface	Ecran LCD avec moyenne interface	Ecran LCD
Couleur du bandeau	Blanc	Blanc	Blanc	Blanc
Porte	Hublot XXXL Gris anthracite	Hublot XXXL Silver foncé Premium	Hublot XXXL Blanc	Hublot XXXL Gris anthracite
Programmes	Eco 40-60, coton, synthétiques, délicats, rapide 14 min., anti-allergie, lavage tambour, soie, laine, sport, Outdoor, denim	Eco 40-60, coton, synthétiques, délicats, rapide 14 min., anti-allergie, lavage tambour, soie, laine, sport, Outdoor, denim	Eco 40-60, coton, synthétiques, délicats, rapide 14 min., anti-allergie, lavage tambour, soie, laine, sport, Outdoor, denim	Eco 40-60, coton, synthétiques, délicats, rapide 14 min., anti-allergie, lavage tambour, soie, laine, sport, Outdoor, denim
Options	Rinçage plus, Douceur Plus, départ différé	Taches, Rinçage plus, Douceur Plus, Repassage facile, départ différé	Rinçage plus, Douceur Plus, départ différé	départ différé, Gain de temps
Equipement	Sécurité enfants, oui	Sécurité enfants, oui	Sécurité enfants, oui	Sécurité enfants, oui
Sondes	Débitmètre, Prosense	Débitmètre, Prosense	Débitmètre, Prosense	Débitmètre, Prosense
Eclairage intérieur	Non	Non	Non	Non
Isolation Phonique	Non	Non	Non	Non
Certification	Woolmark® Blue / Ariel-Lenor	Woolmark® Blue	Woolmark® Blue / Ariel-Lenor	Woolmark® Blue
Sécurité anti-débordement	oui	oui	oui	oui
Roues	4 pieds réglables	4 pieds réglables	4 pieds réglables	4 pieds réglables
Puissance Totale (W)	2100	2200	2200	2200
Tension (V)	230	230	230	230
Fréquence (Hz)	50	50	50	50
Longueur du câble (m)	1.8	1.8	1.8	1.8
Tuyau d'eau / vidange (cm)	130 / 145	130 / 145	130 / 145	130 / 145
Dimensions hors tout HxLxP mini/maxi (mm)	847x597x636 / 658	847x597x636 / 658	847x597x636 / 658	847x597x636 / 658
Dimensions emballées HxLxP (mm)	900x640x710	900x640x710	900x640x710	900x640x710
Poids brut/net (kg)	76 / 74.5	79 / 77.5	78 / 76.5	77 / 75.5
Code EAN	7333394016146	7332543834051	7332543833221	7332543834198
Indice de réparabilité	8.5	8.4	8.2	7.3
Classe énergétique	A	C	C	C



Electrolux Lave-Linge
EW6F4805CR

Modèle	EW6F4805CR
Marque	ELECTROLUX
Type de l'appareil	Frontale
Gamme	PerfectCare 600
Capacité maxi du tambour (kg)	8
Vitesse d'essorage maxi commerciale (tr/min)	1400
Classe énergétique lavage	C
Efficacité d'essorage	B
Classe de perception (E20) en essorage	B
Niveau sonore (dB)	76
Indice d'efficacité de lavage	1.031
Consommation en électricité en kWh/100 cycles	63
Consommation en eau en litres/cycle	43
Durée du cycle Eco 40-60 pleine charge (h:mn)	3:25
Durée du cycle Eco 40-60 quart de charge (h:mn)	2:35
Durée du cycle Eco 40-60 demi charge (h:mn)	2:40
Conso. énergétique mode "arrêt" (W)	0.5
Conso. énergétique mode "Laissé sur marche" (W)	0.5
Volume du tambour (L)	53
Moteur	Inverter
Type d'installation	Pose libre
Affichage	Ecran LCD avec moyenne interface
Couleur du bandeau	Blanc
Porte	Hublot XXXL Gris anthracite
Programmes	Eco 40-60, coton, synthétiques, délicats, rapide 14 min., anti-allergie, lavage tambour, soie, laine, sport, Outdoor, denim
Options	Rinçage plus, Douceur Plus, départ différé
Equipement	Sécurité enfants, oui
Sondes	Débitmètre, Prosense
Eclairage intérieur	Non
Isolation Phonique	Non
Certification	Woolmark® Blue
Anti-balourd électronique	oui
Sécurité anti-débordement	oui
Roues	4 pieds réglables
Puissance Totale (W)	2000
Tension (V)	230
Fréquence (Hz)	50
Longueur du câble (m)	1.8
Tuyau d'eau / vidange (cm)	130 / 145
Dimensions hors tout HxLxP mini/maxi (mm)	847x596x547 / 576
Dimensions emballées HxLxP (mm)	900x640x626
Poids brut/net (kg)	68 / 66.5
Code EAN	7332543833153
Indice de réparabilité	8.1
Classe énergétique	



Lave-Linge EW2F8129BS

Moins de temps pour le lavage, plus de temps pour vous
Notre lave-linge TimeCare vous permet de réduire la durée des cycles choisis avec la fonction TimeManager. En sélectionnant simplement cette fonction sur le bandeau, vous pouvez réduire la durée de votre programme jusqu'à quatre fois, tout assurant d'excellents résultats de lavage.

- Boîte à produits flexible DuoDose poudre / liquide
- TimeManager®
- PROGRAMMES: Eco 40-60, coton, synthétiques, délicats, Soin Express, rapide 30 min., rapide 14 min., anti-allergie, duvet, sport, laine / soie
- Options : Minuterie +, Minuterie -, Repassage facile, Départ différé, Rinçage plus
- Tambour Inox : 53 L
- Moteur Eco Inverter
- Capacité de lavage: 8 kg
- Sécurité enfants
- Débitmètre

Modèle EW2F8129BS	**Marque** Electrolux
Type de l'appareil Frontale	**Gamme** TimeCare
Capacité maxi du tambour (kg) 8	**Vitesse d'essorage maxi commerciale (tr/min)** 1200
Classe énergétique lavage B	**Efficacité d'essorage** B

Classe énergétique



PPI* € 799,99 | Eco Participation HT € 6,66



Lave-Linge EW2F7814FG

Moins de temps pour le lavage, plus de temps pour vous
Notre lave-linge TimeCare vous permet de réduire la durée des cycles choisis avec la fonction TimeManager. En sélectionnant simplement cette fonction sur le bandeau, vous pouvez réduire la durée de votre programme jusqu'à quatre fois, tout assurant d'excellents résultats de lavage.

- Boîte à produits flexible DuoDose poudre / liquide
- TimeManager®
- PROGRAMMES: Eco 40-60, coton, synthétiques, délicats, Soin Express, rapide 30 min., rapide 14 min., anti-allergie, duvet, sport, laine / soie
- Options : Minuterie +, Minuterie -, Repassage facile, Départ différé, Rinçage plus
- Tambour Inox : 53 L
- Moteur Eco Inverter
- Capacité de lavage: 8 kg
- Sécurité enfants
- Débitmètre

Modèle EW2F7814FG	**Marque** Electrolux
Type de l'appareil Frontale	**Gamme** TimeCare
Capacité maxi du tambour (kg) 8	**Vitesse d'essorage maxi commerciale (tr/min)** 1400
Classe énergétique lavage B	**Efficacité d'essorage** B

Classe énergétique



PPI* € 719,99 | Eco Participation HT € 6,66

PPI: Prix Public Indicatif. Les PPI sont indicatifs, il appartient à chaque revendeur de fixer librement ses prix conformément à la législation en vigueur.*



Lave-Linge EW2F4714CP

- **Moins de temps pour le lavage, plus de temps pour vous**
  Notre lave-linge TimeCare vous permet de réduire la durée des cycles choisis avec la fonction TimeManager. En sélectionnant simplement cette fonction sur le bandeau, vous pouvez réduire la durée de votre programme jusqu'à quatre fois, tout assurant d'excellents résultats de lavage.

- Boîte à produits flexible DuoDose poudre / liquide
- TimeManager®
- PROGRAMMES: Eco 40-60, coton, synthétiques, délicats, Soin Express, rapide 30 min., rapide 14 min., anti-allergie, duvet, sport, laine / soie
- Options : Minuterie +, Minuterie -, Repassage facile, Départ différé, Rinçage plus
- Tambour Inox : 53 L
- Moteur Inverter
- Capacité de lavage: 8 kg
- Sécurité enfants
- Débitmètre

Modèle EW2F4714CP	**Marque** Electrolux
Type de l'appareil Frontale	**Gamme** TimeCare
Capacité maxi du tambour (kg) 8	**Vitesse d'essorage maxi commerciale (tr/min)** 1400
Classe énergétique lavage C	**Efficacité d'essorage** B

Classe énergétique

PPI* € 719,99 | Eco Participation HT € 6,66

PPI: Prix Public Indicatif. Les PPI sont indicatifs, il appartient à chaque revendeur de fixer librement ses prix conformément à la législation en vigueur.*







	Electrolux Lave-Linge EW2F8129BS	Electrolux Lave-Linge EW2F7814FG	Electrolux Lave-Linge EW2F4714CP
Modèle	EW2F8129BS	EW2F7814FG	EW2F4714CP
Marque	Electrolux	Electrolux	Electrolux
Type de l'appareil	Frontale	Frontale	Frontale
Gamme	TimeCare	TimeCare	TimeCare
Capacité maxi du tambour (kg)	8	8	8
Vitesse d'essorage maxi commerciale (tr/min)	1200	1400	1400
Classe énergétique lavage	B	B	C
Efficacité d'essorage	B	B	B
Classe de perception (E20) en essorage	B	B	B
Niveau sonore (dB)	74	75	76
Indice d'efficacité de lavage	1.031	1.031	1.031
Consommation en électricité en kWh/100 cycles	54	54	63
Consommation en eau en litres/cycle	43	43	43
Durée du cycle Eco 40-60 pleine charge (h:mn)	3:25	3:25	3:25
Durée du cycle Eco 40-60 quart de charge (h:mn)	2:35	2:35	2:35
Durée du cycle Eco 40-60 demi charge (h:mn)	2:40	2:40	2:40
Conso. énergétique mode "arrêt" (W)	0.5	0.5	0.5
Conso. énergétique mode "Laissé sur marche" (W)	0.5	0.5	0.5
Volume du tambour (L)	53	53	53
Moteur	Eco Inverter	Eco Inverter	Inverter
Type d'installation	Pose libre	Pose libre	Pose libre
Affichage	Ecran LCD avec moyenne interface	Ecran LCD avec moyenne interface	Ecran LCD avec moyenne interface
Couleur du bandeau	Blanc	Blanc	Blanc
Porte	Hublot Gris anthracite	Hublot Gris anthracite	Hublot Blanc
Programmes	Eco 40-60, coton, synthétiques, délicats, Soin Express, rapide 30 min., rapide 14 min., anti-allergie, duvet, sport, laine / soie	Eco 40-60, coton, synthétiques, délicats, Soin Express, rapide 30 min., rapide 14 min., anti-allergie, duvet, sport, laine / soie	Eco 40-60, coton, synthétiques, délicats, Soin Express, rapide 30 min., rapide 14 min., anti-allergie, duvet, sport, laine / soie
Options	Minuterie +, Minuterie -, Repassage facile, Départ différé, Rinçage plus	Minuterie +, Minuterie -, Repassage facile, Départ différé, Rinçage plus	Minuterie +, Minuterie -, Repassage facile, Départ différé, Rinçage plus
Equipement	Sécurité enfants, oui	Sécurité enfants, oui	Sécurité enfants, oui
Sondes	Débitmètre	Débitmètre	Débitmètre, Prosense
Eclairage intérieur	Non	Non	Non
Isolation Phonique	Non	Non	Non
Anti-balourd électronique	oui	oui	
Sécurité anti-débordement	oui	oui	oui
Roues	4 pieds réglables	4 pieds réglables	4 pieds réglables
Puissance Totale (W)	2000	2000	2000
Tension (V)	230	230	230
Fréquence (Hz)	50	50	50
Longueur du câble (m)	1.8	1.8	1.8
Tuyau d'eau / vidange (cm)	130 / 145	130 / 145	130 / 145
Dimensions hors tout HxLxP mini/maxi (mm)	847x597x540 / 568	847x597x540 / 568	847x597x540 / 568
Dimensions emballées HxLxP (mm)	900x640x626	900x640x626	900x640x626
Poids brut/net (kg)	67 / 65.5	67 / 65.5	67 / 65.5
Code EAN	7332543810734	7332543813162	7332543833191
Indice de réparabilité	7.8	7.6	8
Classe énergétique	A↑G B	A↑G B	A↑G C



Lave-Linge EW6S1065NBC

La solution idéale pour les petits espaces
De faible profondeur, ce lave-linge Slim SensiCare ajuste la durée des programmes, la quantité d'eau et l'énergie idéales pour éviter que vos vêtements ne soient lavés trop longtemps. Il vous fait gagner de la place et offre un maximum de soin à vos vêtements.

- Certifications Woolmark® Blue
- PROGRAMMES: rapide 14 min., Eco 40-60, coton, synthétiques, délicats, anti-allergie, bébé, soie, laine, sport, Outdoor, denim
- Options : Gain de temps, Rinçage plus
- Tambour Inox : 42 L
- Moteur Inverter
- Capacité de lavage: 6 kg
- Sécurité enfants
- Sécurité anti-débordement
- 4 pieds réglables

Modèle EW6S1065NBC	**Marque** Electrolux
Type de l'appareil Slim	**Gamme** PerfectCare 600
Capacité maxi du tambour (kg) 6	**Vitesse d'essorage maxi commerciale (tr/min)** 1000
Classe énergétique lavage C	**Efficacité d'essorage** C

Classe énergétique



PPI* € 829,99 | Eco Participation HT € 6,66

PPI: Prix Public Indicatif. Les PPI sont indicatifs, il appartient à chaque revendeur de fixer librement ses prix conformément à la législation en vigueur.*



Electrolux Lave-Linge
EW6S1065NBC

Modèle	EW6S1065NBC
Marque	Electrolux
Type de l'appareil	Slim
Gamme	PerfectCare 600
Capacité maxi du tambour (kg)	6
Vitesse d'essorage maxi commerciale (tr/min)	1000
Classe énergétique lavage	C
Efficacité d'essorage	C
Classe de perception (E20) en essorage	B
Niveau sonore (dB)	76
Indice d'efficacité de lavage	1.031
Consommation en électricité en kWh/100 cycles	56
Consommation en eau en litres/cycle	40
Durée du cycle Eco 40-60 pleine charge (h:mn)	3:10
Durée du cycle Eco 40-60 quart de charge (h:mn)	2:25
Durée du cycle Eco 40-60 demi charge (h:mn)	2:25
Conso. énergétique mode "arrêt" (W)	0.5
Conso. énergétique mode "Laissé sur marche" (W)	0.5
Volume du tambour (L)	42
Moteur	Inverter
Type d'installation	Pose libre
Affichage	Display LED
Couleur du bandeau	Blanc
Porte	Hublot Noir Premium
Programmes	rapide 14 min., Eco 40-60, coton, synthétiques, délicats, anti-allergie, bébé, soie, laine, sport, Outdoor, denim
Options	Gain de temps, Rinçage plus
Equipement	Sécurité enfants, Filtre en façade, oui
Sondes	-
Eclairage intérieur	Non
Certification	Woolmark® Blue
Sécurité anti-débordement	oui
Roues	4 pieds réglables
Puissance Totale (W)	2000
Tension (V)	230
Fréquence (Hz)	50
Longueur du câble (m)	1.4
Tuyau d'eau / vidange (cm)	130 / 197
Dimensions hors tout HxLxP mini/maxi (mm)	843x595x378 / 411
Dimensions emballées HxLxP (mm)	880x630x475
Poids brut/net (kg)	60 / 58.5
Code EAN	7332543971848
Indice de réparabilité	7.1
Classe énergétique	A TO G C



Lave-Linge EWC1051

Plus de flexibilité pour disposer vos appareils
Les petites dimensions extérieures de ce lave-linge compact vous offrent un plus grand choix au niveau de son emplacement. Plus de flexibilité pour disposer vos appareils.

- Lave-linge CompactCare
- Capacité de lavage : 3 kg
- Vitesse d'essorage: 1000 tr / min
- Volume tambour : 27 L
- Capacité variable automatique
- Programmes dont : Eco 40-60, coton 90°, délicats 40°, Programme Mix 20°, laine 40°, laine froid, Mini 30
- Options :Prélavage / Repassage facile, Nuit Silence Plus, Lavage rapide, Départ différé
- Sécurité anti-débordement
- Anti-balourd électronique

Modèle EWC1051	**Marque** Electrolux
Type de l'appareil Frontale compact	**Capacité maxi du tambour (kg)** 3
Vitesse d'essorage maxi commerciale (tr/min) 1000	**Classe énergétique lavage** F
Efficacité d'essorage D	**Classe de perception (E20) en essorage** B
Classe énergétique	A F G

PPI* € 799,99 | Eco Participation HT € 6,66

PPI: Prix Public Indicatif. Les PPI sont indicatifs, il appartient à chaque revendeur de fixer librement ses prix conformément à la législation en vigueur.*



Electrolux Lave-Linge EWC1051

Modèle	EWC1051
Marque	Electrolux
Type de l'appareil	Frontale compact
Capacité maxi du tambour (kg)	3
Vitesse d'essorage maxi commerciale (tr/min)	1000
Classe énergétique lavage	F
Efficacité d'essorage	D
Classe de perception (E20) en essorage	B
Niveau sonore (dB)	76
Indice d'efficacité de lavage	1.001
Consommation en électricité en kWh/100 cycles	63
Consommation en eau en litres/cycle	36
Durée du cycle Eco 40-60 pleine charge (h:mn)	2:40
Durée du cycle Eco 40-60 quart de charge (h:mn)	0:01
Durée du cycle Eco 40-60 demi charge (h:mn)	0:01
Conso. énergétique mode "arrêt" (W)	0.1
Conso. énergétique mode "Laissé sur marche" (W)	0.98
Volume du tambour (L)	27
Moteur	Universel
Type d'installation	Pose libre
Affichage	Non
Couleur du bandeau	Blanc
Porte	Blanc
Programmes	Eco 40-60, coton 90°, délicats 40°, Programme Mix 20°, laine 40°, laine froid, Mini 30
Options	Prélavage / Repassage facile, Nuit Silence Plus, Lavage rapide, Départ différé
Sondes	-
Isolation Phonique	Non
Classe énergétique	





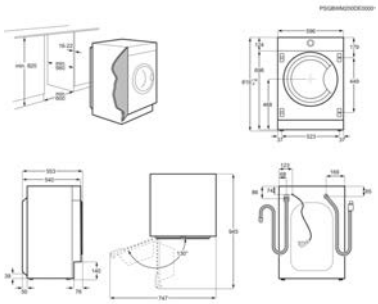

Lave-Linge EW7F1482BI

Des vêtements rafraîchis à la vapeur
Le système SteamCare de notre lave-linge intégré PerfectCare 700 vous permet d'ajouter de la vapeur à la fin de votre programme de lavage ou sur des vêtements secs et peu portés grâce aux programmes FreshScent et Cashmere. Avec SteamCare, réduisez un tiers des plis de votre linge et économisez 40L d'eau par cycle.

- Boîte à produits flexible DuoDose poudre / liquide
- Certifications Woolmark® Blue / Ariel-Lenor
- TimeManager®
- PROGRAMMES: Eco 40-60, coton, synthétiques, délicats, Hygiène, FreshScent (vapeur), duvet, rapide 14 min., sport, Outdoor, denim, laine / soie
- Options : Douceur Plus, Vapeur Plus, Départ différé
- Tambour SoftDrum alvéolé: 52 L
- Moteur Eco Inverter
- Capacité de lavage: 8 kg
- Sécurité enfants

Modèle EW7F1482BI	**Marque** Electrolux
Type de l'appareil Frontale	**Gamme** PerfectCare 700
Capacité maxi du tambour (kg) 8	**Vitesse d'essorage maxi commerciale (tr/min)** 1400
Classe énergétique lavage B	**Efficacité d'essorage** B

Classe énergétique 

PPI* € 1 199,99 | Eco Participation HT € 6,66





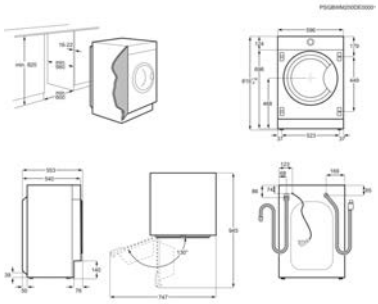

Lave-Linge EW7F1480BI

Un tiers de plis en moins
Le système SteamCare vous permet d'ajouter de la vapeur sur des vêtements secs grâce aux programmes FreshScent et Cashmere, ou sur vêtements humides avec l'option Vapeur Plus.

- Boîte à produits flexible DuoDose poudre / liquide
- Certifications Woolmark® Blue / Ariel-Lenor
- TimeManager®
- PROGRAMMES: Eco 40-60, coton, synthétiques, délicats, anti-allergie, FreshScent (vapeur), duvet, rapide 14 min., sport, Outdoor, denim, laine / soie
- Options : Douceur Plus, Vapeur Plus, Départ différé
- Tambour SoftDrum alvéolé: 52 L
- Moteur Eco Inverter
- Capacité de lavage: 8 kg
- Sécurité enfants

Modèle EW7F1480BI	**Marque** Electrolux
Type de l'appareil Frontale	**Gamme** PerfectCare 700
Capacité maxi du tambour (kg) 8	**Vitesse d'essorage maxi commerciale (tr/min)** 1400
Classe énergétique lavage D	**Efficacité d'essorage** B

Classe énergétique 

PPI* € 1 199,99 | Eco Participation HT € 6,66

PPI: Prix Public Indicatif. Les PPI sont indicatifs, il appartient à chaque revendeur de fixer librement ses prix conformément à la législation en vigueur.*

CAHIER TECHNIQUE LAVE-LINGE TOUT INTÉGRABLE

SÉRIE 700





	Electrolux Lave-Linge EW7F1482BI	Electrolux Lave-Linge EW7F1480BI
Modèle	EW7F1482BI	EW7F1480BI
Marque	Electrolux	Electrolux
Type de l'appareil	Frontale	Frontale
Gamme	PerfectCare 700	PerfectCare 700
Capacité maxi du tambour (kg)	8	8
Vitesse d'essorage maxi commerciale (tr/min)	1400	1400
Classe énergétique lavage	B	D
Efficacité d'essorage	B	B
Classe de perception (E20) en essorage	A	A
Niveau sonore (dB)	69	69
Indice d'efficacité de lavage	1.031	1.031
Consommation en électricité en kWh/100 cycles	54	73
Consommation en eau en litres/cycle	45	47
Durée du cycle Eco 40-60 pleine charge (h:mn)	3:20	3:30
Durée du cycle Eco 40-60 quart de charge (h:mn)	2:20	2:40
Durée du cycle Eco 40-60 demi charge (h:mn)	2:30	2:40
Conso. énergétique mode "arrêt" (W)	0.5	0.3
Conso. énergétique mode "Laissé sur marche" (W)	0.5	0.3
Volume du tambour (L)	52	52
Moteur	Eco Inverter	Eco Inverter
Type d'installation	Tout Intégrable	Tout Intégrable
Affichage	LED	LED
Couleur du bandeau	Blanc	Blanc
Porte	Hublot blanc	Hublot blanc
Programmes	Eco 40-60, coton, synthétiques, délicats, Hygiène, FreshScent (vapeur), duvet, rapide 14 min., sport, Outdoor, denim, laine / soie	Eco 40-60, coton, synthétiques, délicats, anti-allergie, FreshScent (vapeur), duvet, rapide 14 min., sport, Outdoor, denim, laine / soie
Options	Douceur Plus, Vapeur Plus, Départ différé	Douceur Plus, Vapeur Plus, Départ différé
Equipement	Sécurité enfants, Filtre en façade, oui	Sécurité enfants, Filtre en façade, oui
Sondes	Aqua control sensor, Débitmètre, Prosense	Aqua control sensor, Débitmètre, Prosense
Eclairage intérieur	Non	Non
Certification	Woolmark® Blue / Ariel-Lenor	Woolmark® Blue / Ariel-Lenor
Sécurité anti-débordement	oui	oui
Roues	4 pieds réglables	4 pieds réglables
Puissance Totale (W)	2100	2200
Tension (V)	230	230
Fréquence (Hz)	50	50
Longueur du câble (m)	1.62	1.62
Tuyau d'eau / vidange (cm)	130 / 145	130 / 145
Dimensions hors tout HxLxP mini/maxi (mm)	819x596x540 / 553	819x596x540 / 553
Dimensions emballées HxLxP (mm)	900x640x640	900x640x640
Poids brut/net (kg)	71 / 68.5	71 / 68.5
Code EAN	7333394009681	7332543764808
Indice de réparabilité	8.5	8
Classe énergétique		



Lave-Linge EW7T3369HZC

- **Un tiers de plis en moins**
  Le système SteamCare vous permet d'ajouter de la vapeur à la fin de votre programme de lavage ou sur des vêtements secs et peu portés grâce aux programmes FreshScent et Cashmere. Avec SteamCare, réduisez d'un tiers les plis de votre linge.

- Boîte à produits flexible DuoDose poudre / liquide
- SoftAccess (ouverture douce du couvercle et du tambour)
- Certifié Woolmark® Green / Ariel-Lenor
- Fonction vapeur
- Time Manager®
- Programmes de lavage: Eco 40-60, coton, synthétiques, délicats, Vapeur, Cashmere (vapeur), doudounes, rapide 14 min., sport, Outdoor, denim, laine / soie
- Options: Taches, Rinçage plus, Douceur Plus, Vapeur Plus, départ différé
- Volume tambour : 42 L
- Capacité de lavage: 6 kg*

Modèle EW7T3369HZC	**Marque** Electrolux
Type de l'appareil Top	**Gamme** PerfectCare 700
Capacité maxi du tambour (kg) 6	**Vitesse d'essorage maxi commerciale (tr/min)** 1300
Classe énergétique lavage C	**Efficacité d'essorage** B

Classe énergétique

PPI* € 919,99 | Eco Participation HT € 6,66

PPI: Prix Public Indicatif. Les PPI sont indicatifs, il appartient à chaque revendeur de fixer librement ses prix conformément à la législation en vigueur.*



Lave-Linge EW6T3376DZ

- **Votre linge au quotidien, lavé avec soin**
  Le système SensiCare ajuste la durée du programme en fonction de la charge. Il utilise la quantité d'eau, la durée et l'énergie idéales pour offrir un maximum de soin à vos vêtements qui garderont leur aspect neuf plus longtemps.

- Boîte à produits flexible DuoDose poudre / liquide
- SoftAccess (ouverture douce du couvercle et du tambour)
- Certifié Woolmark® Green
- Time Manager®
- Programmes de lavage: Eco 40-60, coton, synthétiques, délicats, rapide 14 min., anti-allergie, duvet, soie, laine, sport, Outdoor, denim
- Options: Taches, Rinçage plus, Douceur Plus, Repassage facile, départ différé
- Volume tambour : 42 L
- Capacité de lavage: 7 kg*
- Départ différé 20h et Temps restant

Modèle EW6T3376DZ	**Marque** Electrolux
Type de l'appareil Top	**Gamme** PerfectCare 600
Capacité maxi du tambour (kg) 7	**Vitesse d'essorage maxi commerciale (tr/min)** 1300
Classe énergétique lavage C	**Efficacité d'essorage** B

Classe énergétique



PPI* € 919,99 | Eco Participation HT € 6,66



Lave-Linge EW6T3364CZ

- **Votre linge au quotidien, lavé avec soin**
  Le système SensiCare ajuste la durée du programme en fonction de la charge. Il utilise la quantité d'eau, la durée et l'énergie idéales pour offrir un maximum de soin à vos vêtements qui garderont leur aspect neuf plus longtemps.

- Boîte à produits flexible DuoDose poudre / liquide
- Certifié Woolmark® Blue / Ariel-Lenor
- Time Manager®
- Programmes de lavage: Eco 40-60, coton, synthétiques, délicats, rapide 14 min., anti-allergie, duvet, soie, laine, sport, Outdoor, denim
- Options: Rinçage plus, Douceur Plus, départ différé
- Volume tambour : 42 L
- Capacité de lavage: 6 kg*
- Départ différé 20h et Temps restant
- Sécurité enfants

Modèle EW6T3364CZ	**Marque** Electrolux
Type de l'appareil Top	**Gamme** PerfectCare 600
Capacité maxi du tambour (kg) 6	**Vitesse d'essorage maxi commerciale (tr/min)** 1300
Classe énergétique lavage C	**Efficacité d'essorage** B

Classe énergétique



PPI* € 829,99 | Eco Participation HT € 6,66

PPI: Prix Public Indicatif. Les PPI sont indicatifs, il appartient à chaque revendeur de fixer librement ses prix conformément à la législation en vigueur.*



Lave-Linge EW6T4274DD

Votre linge au quotidien, lavé avec soin
Le système SensiCare ajuste la durée du programme en fonction de la charge. Il utilise la quantité d'eau, la durée et l'énergie idéales pour offrir un maximum de soin à vos vêtements qui garderont leur aspect neuf plus longtemps.

- Boîte à produits flexible DuoDose poudre / liquide
- Certifié Woolmark® Blue
- Time Manager®
- Programmes de lavage: Eco 40-60, coton, synthétiques, délicats, rapide 14 min., anti-allergie, duvet, soie, laine, sport, Outdoor, denim
- Options: Rinçage plus, Douceur Plus, départ différé
- Volume tambour : 42 L
- Capacité de lavage: 7 kg*
- Départ différé 20h et Temps restant
- Sécurité enfants

Modèle EW6T4274DD	**Marque** Electrolux
Type de l'appareil Top	**Gamme** PerfectCare 600
Capacité maxi du tambour (kg) 7	**Vitesse d'essorage maxi commerciale (tr/min)** 1200
Classe énergétique lavage D	**Efficacité d'essorage** B

Classe énergétique



PPI* € 829,99 | Eco Participation HT € 6,66



Lave-Linge EW6T4274ED

Votre linge au quotidien, lavé avec soin
Le système SensiCare ajuste la durée du programme en fonction de la charge. Il utilise la quantité d'eau, la durée et l'énergie idéales pour offrir un maximum de soin à vos vêtements qui garderont leur aspect neuf plus longtemps.

- Boîte à produits flexible DuoDose poudre / liquide
- Certifié Woolmark® Blue
- Time Manager®
- Programmes de lavage: Eco 40-60, coton, synthétiques, délicats, rapide 14 min., anti-allergie, duvet, soie, laine / lavage à la main, sport, Outdoor, denim
- Options: Rinçage plus, Douceur Plus, départ différé
- Volume tambour : 42 L
- Capacité de lavage: 7 kg*
- Départ différé 20h et Temps restant
- Sécurité enfants

Modèle EW6T4274ED	**Marque** Electrolux
Type de l'appareil Top	**Gamme** PerfectCare 600
Capacité maxi du tambour (kg) 7	**Vitesse d'essorage maxi commerciale (tr/min)** 1200
Classe énergétique lavage E	**Efficacité d'essorage** B

Classe énergétique



PPI* € 829,99 | Eco Participation HT € 6,66

PPI: Prix Public Indicatif. Les PPI sont indicatifs, il appartient à chaque revendeur de fixer librement ses prix conformément à la législation en vigueur.*



Lave-Linge EW6T3164AD

- **Votre linge au quotidien, lavé avec soin**
  Le système SensiCare ajuste la durée du programme en fonction de la charge. Il utilise la quantité d'eau, la durée et l'énergie idéales pour offrir un maximum de soin à vos vêtements qui garderont leur aspect neuf plus longtemps.

- Boîte à produits flexible DuoDose poudre / liquide
- Certifié Woolmark® Blue
- Time Manager®
- Programmes de lavage: Eco 40-60, coton, synthétiques, délicats, rapide 14 min., anti-allergie, duvet, soie, laine / lavage à la main, sport, Outdoor, denim
- Options: Rinçage plus, Douceur Plus, départ différé
- Volume tambour : 42 L
- Capacité de lavage: 6 kg*
- Départ différé 20h et Temps restant
- Sécurité enfants

Modèle EW6T3164AD	**Marque** Electrolux
Type de l'appareil Top	**Gamme** PerfectCare 600
Capacité maxi du tambour (kg) 6	**Vitesse d'essorage maxi commerciale (tr/min)** 1200
Classe énergétique lavage D	**Efficacité d'essorage** B

Classe énergétique

PPI* € 719,99 | Eco Participation HT € 6,66

PPI: Prix Public Indicatif. Les PPI sont indicatifs, il appartient à chaque revendeur de fixer librement ses prix conformément à la législation en vigueur.*



Electrolux Lave-Linge
EW7T3369HZC

Modèle	EW7T3369HZC
Marque	Electrolux
Type de l'appareil	Top
Gamme	PerfectCare 700
Capacité maxi du tambour (kg)	6
Vitesse d'essorage maxi commerciale (tr/min)	1300
Classe énergétique lavage	C
Efficacité d'essorage	B
Niveau sonore (dB)	78
Classe de perception (E20) en essorage	C
Indice d'efficacité de lavage	1.031
Consommation en électricité en kWh/100 cycles	56
Consommation en eau en litres/cycle	40
Durée du cycle Eco 40-60 pleine charge (h:mn)	3:17
Durée du cycle Eco 40-60 quart de charge (h:mn)	2:35
Durée du cycle Eco 40-60 demi charge (h:mn)	2:35
Conso. énergétique mode "arrêt" (W)	0.5
Conso. énergétique mode "Laissé sur marche" (W)	0.5
Volume du tambour (L)	42
Moteur	Inverter
Type d'installation	Pose libre
Affichage	Grand écran LCD
Couleur du bandeau	Blanc
Programmes	Eco 40-60, coton, synthétiques, délicats, Vapeur, Cashmere (vapeur), doudounes, rapide 14 min., sport, Outdoor, denim, laine / soie
Options	Taches, Rinçage plus, Douceur Plus, Vapeur Plus, départ différé
Equipement	Sécurité enfants
Sondes	Aqua control sensor, Débitmètre, Prosense
Isolation Phonique	Pack de réduction de bruit
Certification	Woolmark® Green / Ariel-Lenor
Sécurité anti-débordement	oui
Roues	2 réglables + 2 fixes
Puissance Totale (W)	2200
Tension (V)	230
Fréquence (Hz)	50
Longueur du câble (m)	1.61
Tuyau d'eau / vidange (cm)	130 / 142
Dimensions HxLxP (mm)	908x397x599
Dimensions emballées HxLxP (mm)	965x435x690
Poids brut/net (kg)	61 / 59
Code EAN	7332543980000
Indice de réparabilité	7.2
Classe énergétique	A↑G C






	Electrolux Lave-Linge EW6T3376DZ	Electrolux Lave-Linge EW6T3364CZ	Electrolux Lave-Linge EW6T4274DD	Electrolux Lave-Linge EW6T4274ED
Modèle	EW6T3376DZ	EW6T3364CZ	EW6T4274DD	EW6T4274ED
Marque	Electrolux	Electrolux	Electrolux	Electrolux
Type de l'appareil	Top	Top	Top	Top
Gamme	PerfectCare 600	PerfectCare 600	PerfectCare 600	PerfectCare 600
Capacité maxi du tambour (kg)	7	6	7	7
Vitesse d'essorage maxi commerciale (tr/min)	1300	1300	1200	1200
Classe énergétique lavage	C	C	D	E
Efficacité d'essorage	B	B	B	B
Niveau sonore (dB)	79	78	77	77
Classe de perception (E20) en essorage	C	C	C	C
Indice d'efficacité de lavage	1.031	1.031	1.031	1.031
Consommation en électricité en kWh/100 cycles	59	56	69	78
Consommation en eau en litres/cycle	45	40	45	41
Durée du cycle Eco 40-60 pleine charge (h:mn)	3:25	3:17	3:25	3:25
Durée du cycle Eco 40-60 quart de charge (h:mn)	2:40	2:35	2:41	2:40
Durée du cycle Eco 40-60 demi charge (h:mn)	2:40	2:35	2:41	2:40
Conso. énergétique mode "arrêt" (W)	0.5	0.5	0.5	0.48
Conso. énergétique mode "Laissé sur marche" (W)	0.5	0.5	0.5	0.48
Volume du tambour (L)	42	42	42	42
Moteur	Eco Inverter	Inverter	Inverter	Universel
Type d'installation	Pose libre	Pose libre	Pose libre	Pose libre
Affichage	Grand écran LCD	Ecran LCD moyen	Ecran LCD moyen	Ecran LCD moyen
Couleur du bandeau	Blanc	Blanc	Blanc	Blanc
Programmes	Eco 40-60, coton, synthétiques, délicats, rapide 14 min., anti-allergie, duvet, soie, laine, sport, Outdoor, denim	Eco 40-60, coton, synthétiques, délicats, rapide 14 min., anti-allergie, duvet, soie, laine, sport, Outdoor, denim	Eco 40-60, coton, synthétiques, délicats, rapide 14 min., anti-allergie, duvet, soie, laine, sport, Outdoor, denim	Eco 40-60, coton, synthétiques, délicats, rapide 14 min., anti-allergie, duvet, soie, laine / lavage à la main, sport, Outdoor, denim
Options	Taches, Rinçage plus, Douceur Plus, Repassage facile, départ différé	Rinçage plus, Douceur Plus, départ différé	Rinçage plus, Douceur Plus, départ différé	Rinçage plus, Douceur Plus, départ différé
Equipement	Sécurité enfants, Douceur plus	Sécurité enfants, Rinçage Plus, Douceur plus	Sécurité enfants, Douceur plus	Sécurité enfants, Douceur plus
Sondes	Aqua control sensor, Débitmètre, Prosense	Aqua control sensor, Débitmètre, Prosense	Aqua control sensor, Débitmètre, Prosense	Aqua control sensor, Débitmètre, Prosense
Isolation Phonique	Pack de réduction de bruit	Base fermée	Base fermée	Base fermée
Certification	Woolmark® Green	Woolmark® Blue / Ariel-Lenor	Woolmark® Blue	Woolmark® Blue
Sécurité anti-débordement	oui	oui	oui	oui
Roues	2 réglables + 2 fixes	2 réglables + 2 fixes	2 réglables + 2 fixes	2 réglables + 2 fixes
Puissance Totale (W)	2200	2200	2200	2200
Tension (V)	230	230	230	230
Fréquence (Hz)	50	50	50	50
Longueur du câble (m)	1.61	1.61	1.61	1.65
Tuyau d'eau / vidange (cm)	130 / 142	130 / 142	130 / 142	130 / 142
Dimensions HxLxP (mm)	890x400x600	908x397x599	908x397x599	890x400x600
Dimensions emballées HxLxP (mm)	965x435x690	965x435x690	965x435x690	965x435x690
Poids brut/net (kg)	61 / 59	60 / 58	60 / 58	60 / 58
Code EAN	7332543816408	7332543979158	7333394010229	7332543805563
Indice de réparabilité	8.2	8.1	8.3	8.2
Classe énergétique	A G C	A G C	A G D	A G E



Electrolux Lave-Linge
EW6T3164AD

Modèle	EW6T3164AD
Marque	Electrolux
Type de l'appareil	Top
Gamme	PerfectCare 600
Capacité maxi du tambour (kg)	6
Vitesse d'essorage maxi commerciale (tr/min)	1200
Classe énergétique lavage	D
Efficacité d'essorage	B
Niveau sonore (dB)	78
Classe de perception (E20) en essorage	C
Indice d'efficacité de lavage	1.031
Consommation en électricité en kWh/100 cycles	65
Consommation en eau en litres/cycle	40
Durée du cycle Eco 40-60 pleine charge (h:mn)	3:17
Durée du cycle Eco 40-60 quart de charge (h:mn)	2:35
Durée du cycle Eco 40-60 demi charge (h:mn)	2:35
Conso. énergétique mode "arrêt" (W)	0.48
Conso. énergétique mode "Laissé sur marche" (W)	0.48
Volume du tambour (L)	42
Moteur	Universel
Type d'installation	Pose libre
Affichage	Ecran LCD moyen
Couleur du bandeau	Blanc
Programmes	Eco 40-60, coton, synthétiques, délicats, rapide 14 min., anti-allergie, duvet, soie, laine / lavage à la main, sport, Outdoor, denim
Options	Rinçage plus, Douceur Plus, départ différé
Equipement	Sécurité enfants, Douceur plus
Sondes	Débitmètre, Prosense
Isolation Phonique	Base fermée
Certification	Woolmark® Blue
Sécurité anti-débordement	oui
Roues	2 réglables + 2 fixes
Puissance Totale (W)	2200
Tension (V)	230
Fréquence (Hz)	50
Longueur du câble (m)	1.65
Tuyau d'eau / vidange (cm)	130 / 142
Dimensions HxLxP (mm)	890x400x600
Dimensions emballées HxLxP (mm)	965x435x690
Poids brut/net (kg)	60 / 58
Code EAN	7332543797363
Indice de réparabilité	8
Classe énergétique	A ↑ G D



Lavante-Séchante EW7W3922RC

Vos vêtements sont lavés, séchés en continu
Notre lave-linge séchant doté du système DualCare™, adapte la température et les mouvements du tambour à chaque tissu et à chaque charge afin de laver et sécher les vêtements en un seul cycle, tout en conservant leur apparence et leur qualité, vos vêtements sont lavés et séchés en continu.

- Certification Woolmark® Blue en lavage et séchage
- Fonction vapeur
- Time manager®
- Programmes dont : Eco 40-60, coton, synthétiques, délicats, laine, FreshScent (vapeur), lavage tambour, anti-allergie, SportWear, Outdoor, denim, Propre&Sec 1h / 1kg
- Options: Mode lavage, Taches, Départ différé
- Moteur Eco Inverter
- Tambour Care Drum
- Capacités Lavage / séchage: 9 / 6,0
- Volume tambour 69 L

Modèle EW7W3922RC	**Marque** Electrolux
Type de l'appareil Lavante-séchante	**Gamme** PerfectCare 700
Capacité maxi du tambour (kg) 9	**Capacité maxi de séchage (kg)** 6
Classe énergétique lavage & séchage D	**Classe énergétique lavage** A

Classe énergétique



PPI* € 1 199,99 | Eco Participation HT € 8,33



Lavante-Séchante EW7W4954CE

Vos vêtements sont lavés, séchés en continu
Notre lave-linge séchant doté du système DualCare™, adapte la température et les mouvements du tambour à chaque tissu et à chaque charge afin de laver et sécher les vêtements en un seul cycle, tout en conservant leur apparence et leur qualité, vos vêtements sont lavés et séchés en continu.

- Certification Woolmark® Blue en lavage et séchage
- Fonction vapeur
- Time manager®
- Programmes dont : Eco 40-60, coton, synthétiques, délicats, laine, FreshScent (vapeur), lavage tambour, anti-allergie, Outdoor, denim, Mixtes Propre&Sec, Propre 20' Propre&Sec 60'
- Options: Départ différé
- Moteur Eco Inverter
- Tambour Care Drum
- Capacités Lavage / séchage: 9 / 5,0
- Volume tambour 60 L

Modèle EW7W4954CE	**Marque** Electrolux
Type de l'appareil Lavante-séchante	**Gamme** PerfectCare 700
Capacité maxi du tambour (kg) 9	**Capacité maxi de séchage (kg)** 5
Classe énergétique lavage & séchage E	**Classe énergétique lavage** C

Classe énergétique



PPI* € 1 149,99 | Eco Participation HT € 8,33

PPI: Prix Public Indicatif. Les PPI sont indicatifs, il appartient à chaque revendeur de fixer librement ses prix conformément à la législation en vigueur.*





	Electrolux Lavante-Séchante EW7W3922RC	Electrolux Lavante-Séchante EW7W4954CE
Modèle	EW7W3922RC	EW7W4954CE
Marque	Electrolux	Electrolux
Type de l'appareil	Lavante-séchante	Lavante-séchante
Gamme	PerfectCare 700	PerfectCare 700
Capacité maxi du tambour (kg)	9	9
Capacité maxi de séchage (kg)	6	5
Classe énergétique lavage & séchage	D	E
Classe énergétique lavage	A	C
Technologie de séchage	Eau de condensation	Eau de condensation
Indice d'efficacité de lavage	1.031	1.031
Consommation en électricité en kWh/100 cycles lavage & séchage	307	325
Consommation en électricité en kWh/100 cycles	49	65
Consommation en eau en litres/cycle lavage & séchage	75	67
Consommation en eau en litres/cycle	46	43
Durée du cycle Eco 40-60 pleine charge (h:mn) lavage & séchage	7:45	6:20
Durée du cycle Eco 40-60 pleine charge (h:mn)	3:40	3:40
Durée du cycle Eco 40-60 demi charge (h:mn) lavage & séchage	5:00	4:25
Durée du cycle Eco 40-60 demi charge (h:mn)	2:35	2:50
Efficacité d'essorage	B	B
Vitesse d'essorage maxi commerciale (tr/min)	1600	1400
Classe de perception (E20) en essorage	B	B
Niveau sonore (dB)	76	75
Conso. énergétique mode "arrêt" (W)	0.5	0.5
Conso. énergétique mode "Laissé sur marche" (W)	0.5	0.5
Volume du tambour (L)	69	60
Moteur	Eco Inverter	Eco Inverter
Type d'installation	Pose libre	Pose libre
Affichage	Ecran LCD avec moyenne interface	LED
Couleur du bandeau	Blanc	Blanc
Porte	Hublot XXXL Silver foncé Premium	Hublot XXXL Blanc Premium
Programmes	Eco 40-60, coton, synthétiques, délicats, laine, FreshScent (vapeur), lavage tambour, anti-allergie, SportWear, Outdoor, denim, Propre&Sec 1h / 1kg	Eco 40-60, coton, synthétiques, délicats, laine, FreshScent (vapeur), lavage tambour, anti-allergie, Outdoor, denim, Mixtes Propre&Sec, Propre 20' Propre&Sec 60'
Options	Mode lavage, Taches, Départ différé	Départ différé
Equipement	Filtre en façade, oui, Douceur plus, Filtre peluches, Sécurité enfants	Sécurité enfants, Filtre en façade, oui
Sondes	Débitmètre, Prosense	Débitmètre, Prosense
Certification	Woolmark® Blue / Ariel-Lenor	Woolmark® Blue / Ariel-Lenor
Sécurité anti-débordement	oui	oui
Roues	4 pieds réglables	4 pieds réglables
Puissance Totale (W)	2200	2000
Tension (V)	230	230
Fréquence (Hz)	50	50
Longueur du câble (m)	1.7	1.7
Dimensions hors tout HxLxP mini/maxi (mm)	847x597x636 / 658	847x597x551 / 573
Dimensions emballées HxLxP (mm)	900x640x710	898x634x646
Poids brut/net (kg)	80 / 78.5	75 / 73.5
Code EAN	7332543996568	7332543823901
Classe énergétique		





Lavante-Séchante EWW1686WS

- **Certification Woolmark® Blue en lavage et séchage**
  La lavante-séchante DualCare™ d'Electrolux vous permet de laver et sécher votre linge en une seule fois. Grâce à ses programmes pour chaque type de textiles, y compris les lainages et les vêtements délicats, vous pouvez laver et sécher vos vêtements préférés en toute confiance.

- Certification Woolmark® Blue en lavage et séchage
- Fonction vapeur
- Time manager®
- Programmes dont : Eco 40-60, coton, propre et sec 60 min, synthétiques, délicats, soie, laine / lavage à la main, duvet, séchage laine, séchage synthétiques, séchage coton, Vapeur (rafraîchir / défroissage)
- Options: Minuterie -, Minuterie +, niveaux de séchage, Départ différé, prélavage
- Moteur Inverter
- Capacités Lavage / séchage: 8 / 4,0
- Volume tambour SoftDrum 52 L
- Boîte à produits flexible DuoDose

Modèle EWW1686WS	**Marque** Electrolux
Type de l'appareil Lavante-séchante	**Capacité maxi du tambour (kg)** 8
Capacité maxi de séchage (kg) 4	**Classe énergétique lavage & séchage** E
Classe énergétique lavage D	**Technologie de séchage** Eau de condensation

Classe énergétique



PPI* € 1 029,99 | Eco Participation HT € 8,33

PPI: Prix Public Indicatif. Les PPI sont indicatifs, il appartient à chaque revendeur de fixer librement ses prix conformément à la législation en vigueur.*



Electrolux Lavante-Séchante EWW1686WS

Modèle	EWW1686WS
Marque	Electrolux
Type de l'appareil	Lavante-séchante
Capacité maxi du tambour (kg)	8
Capacité maxi de séchage (kg)	4
Classe énergétique lavage & séchage	E
Classe énergétique lavage	D
Technologie de séchage	Eau de condensation
Indice d'efficacité de lavage	1.031
Consommation en électricité en kWh/100 cycles lavage & séchage	266
Consommation en électricité en kWh/100 cycles	73
Consommation en eau en litres/cycle lavage & séchage	60
Consommation en eau en litres/cycle	45
Durée du cycle Eco 40-60 pleine charge (h:mn) lavage & séchage	6:15
Durée du cycle Eco 40-60 pleine charge (h:mn)	3:30
Durée du cycle Eco 40-60 demi charge (h:mn) lavage & séchage	4:35
Durée du cycle Eco 40-60 demi charge (h:mn)	2:45
Efficacité d'essorage	B
Vitesse d'essorage maxi commerciale (tr/min)	1600
Classe de perception (E20) en essorage	B
Niveau sonore (dB)	76
Conso. énergétique mode "arrêt" (W)	0.5
Conso. énergétique mode "Laissé sur marche" (W)	0.5
Volume du tambour (L)	52
Moteur	Inverter
Type d'installation	Pose libre
Affichage	Ecran LCD moyen
Couleur du bandeau	Blanc
Porte	Hublot blanc
Programmes	Eco 40-60, coton, propre et sec 60 min, synthétiques, délicats, soie, laine / lavage à la main, duvet, séchage laine, séchage synthétiques, séchage coton, Vapeur (rafraîchir / défroissage)
Options	Minuterie -, Minuterie +, niveaux de séchage, Départ différé, prélavage
Equipement	Sécurité enfants, Filtre en façade, oui, Filtre peluches
Sondes	Débitmètre, Prosense
Certification	Woolmark® Blue / Ariel-Lenor
Sécurité anti-débordement	oui
Roues	4 pieds réglables
Puissance Totale (W)	2200
Tension (V)	230
Fréquence (Hz)	50
Longueur du câble (m)	1.7
Dimensions hors tout HxLxP mini/maxi (mm)	847x597x534 / 557
Dimensions emballées HxLxP (mm)	900x640x626
Poids brut/net (kg)	70 / 68.5
Code EAN	7332543826643

Classe énergétique







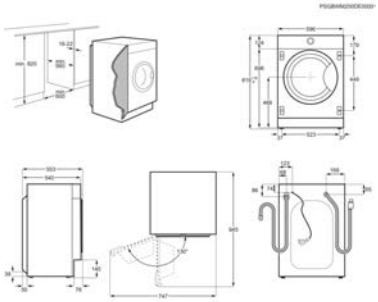

Lavante-Séchante EW7W1684BI

- **Laver et sécher en continu**
  Le système DualCare™ adapte la température et les mouvements du tambour à chaque tissu et à chaque charge afin de laver et sécher les vêtements en un seul cycle, tout en conservant leur apparence et leur qualité, vos vêtements sont lavés et séchés en continu.

- Certification Woolmark® Blue en lavage et séchage
- Fonction vapeur
- Time manager®
- Programmes dont : Eco 40-60, coton, synthétiques, délicats, laine, FreshScent (vapeur), lavage tambour, anti-allergie, SportWear, Outdoor, denim, Propre&Sec 1h / 1kg
- Options: Mode lavage, Taches, Départ différé
- Moteur Eco Inverter
- Capacités Lavage / séchage: 8 / 4
- Volume tambour SoftDrum 52 L
- Boîte à produits flexible DuoDose

Modèle EW7W1684BI	**Marque** Electrolux
Type de l'appareil Lavante-séchante	**Gamme** PerfectCare 700
Capacité maxi du tambour (kg) 8	**Capacité maxi de séchage (kg)** 4
Classe énergétique lavage & séchage E	**Classe énergétique lavage** D

Classe énergétique



PPI* € 1 429,99 | Eco Participation HT € 8,33

PPI: Prix Public Indicatif. Les PPI sont indicatifs, il appartient à chaque revendeur de fixer librement ses prix conformément à la législation en vigueur.*

CAHIER TECHNIQUE LAVANTE-SÉCHANTE INTÉGRABLE

SÉRIE 700



Electrolux Lavante-Séchante
EW7W1684BI

Modèle	EW7W1684BI
Marque	Electrolux
Type de l'appareil	Lavante-séchante
Gamme	PerfectCare 700
Capacité maxi du tambour (kg)	8
Capacité maxi de séchage (kg)	4
Classe énergétique lavage & séchage	E
Classe énergétique lavage	D
Technologie de séchage	Eau de condensation
Indice d'efficacité de lavage	1.031
Consommation en électricité en kWh/100 cycles lavage & séchage	266
Consommation en électricité en kWh/100 cycles	73
Consommation en eau en litres/cycle lavage & séchage	60
Consommation en eau en litres/cycle	47
Durée du cycle Eco 40-60 pleine charge (h:mn) lavage & séchage	6:15
Durée du cycle Eco 40-60 pleine charge (h:mn)	3:30
Durée du cycle Eco 40-60 demi charge (h:mn) lavage & séchage	4:35
Durée du cycle Eco 40-60 demi charge (h:mn)	2:40
Efficacité d'essorage	B
Vitesse d'essorage maxi commerciale (tr/min)	1600
Classe de perception (E20) en essorage	A
Niveau sonore (dB)	70
Conso. énergétique mode "arrêt" (W)	0.3
Conso. énergétique mode "Laissé sur marche" (W)	0.3
Volume du tambour (L)	52
Moteur	Eco Inverter
Type d'installation	Tout Intégrable
Affichage	Ecran LCD / Moyenne interface
Couleur du bandeau	Blanc
Porte	Hublot XXXL Silver foncé Premium
Programmes	Eco 40-60, coton, synthétiques, délicats, laine, FreshScent (vapeur), lavage tambour, anti-allergie, SportWear, Outdoor, denim, Propre&Sec 1h / 1kg
Options	Mode lavage, Taches, Départ différé
Equipement	Sécurité enfants, Filtre en façade, Rinçage Plus, oui, Douceur plus, Filtre peluches
Sondes	Aqua control sensor, Débitmètre, Prosense
Certification	Woolmark® Blue / Ariel-Lenor
Sécurité anti-débordement	oui
Roues	4 pieds réglables
Puissance Totale (W)	2200
Tension (V)	230
Fréquence (Hz)	50
Longueur du câble (m)	1.7
Dimensions hors tout HxLxP mini/maxi (mm)	819x596x540 / 553
Dimensions emballées HxLxP (mm)	900x640x640
Poids brut/net (kg)	74 / 72.5
Code EAN	7332543766215

Classe énergétique





Sèche-Linge EW8H4823RO

- **Pas de rétrécissement, ni de déformation**
  Grâce au système DelicateCare™, vos vêtements sont traités de façon optimale, même ceux que vous n'auriez jamais osé mettre au sèche-linge. La laine sera comme séchée à plat et la soie sera bercée pour diminuer les plis.

- Woolmark® Blue
- Moteur Inverter
- Départ différé 20h / Temps restant
- Programmes spéciaux: draps XL, coton Eco, coton, délicats, denim, duvet, mixtes XL, outdoor, rafraîchir, soie, synthétiques, laine
- Options: Extra silence, Rotation alternée, minuterie, anti-froissage
- Volume tambour : 118 L
- Capacité de séchage : 8,0 kg
- 2 sondes OptiSense
- Rotation alternée

Modèle EW8H4823RO	**Marque** Electrolux
Type de l'appareil Sèche-linge à condensation	**Gamme** PerfectCare 800
Capacité maxi de séchage (kg) 8,0	**Technologie de séchage** Pompe à chaleur
Classe énergétique légale A++	**Consommation d'énergie en kWh/an** 235
Classe énergétique	A+++ → D : A++

PPI* € 1 129,99 | Eco Participation HT € 8,33



Sèche-Linge EW8H5141SA

- **Pas de rétrécissement, ni de déformation**
  Grâce au système DelicateCare™, vos vêtements sont traités de façon optimale, même ceux que vous n'auriez jamais osé mettre au sèche-linge. La laine sera comme séchée à plat et la soie sera bercée pour diminuer les plis.

- Woolmark® Blue
- Moteur Inverter
- Départ différé 20h / Temps restant
- Programmes spéciaux: draps XL, coton Eco, coton, délicats, denim, duvet, mixtes XL, outdoor, rafraîchir, soie, synthétiques, laine
- Options: Extra silence, Rotation alternée, minuterie, anti-froissage
- Volume tambour : 118 L
- Capacité de séchage : 8,0 kg
- 2 sondes OptiSense
- Rotation alternée

Modèle EW8H5141SA	**Marque** Electrolux
Type de l'appareil Sèche-linge à condensation	**Gamme** PerfectCare 800
Capacité maxi de séchage (kg) 8,0	**Technologie de séchage** Pompe à chaleur
Classe énergétique légale A++	**Consommation d'énergie en kWh/an** 235
Classe énergétique	A+++ → D : A++

PPI* € 1 099,99 | Eco Participation HT € 8,33

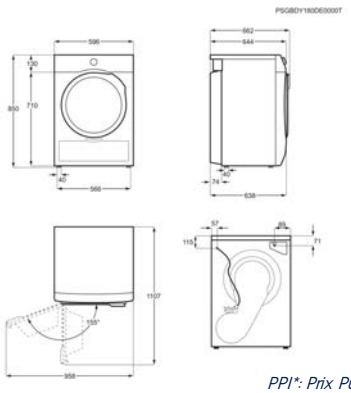

PPI: Prix Public Indicatif. Les PPI sont indicatifs, il appartient à chaque revendeur de fixer librement ses prix conformément à la législation en vigueur.*





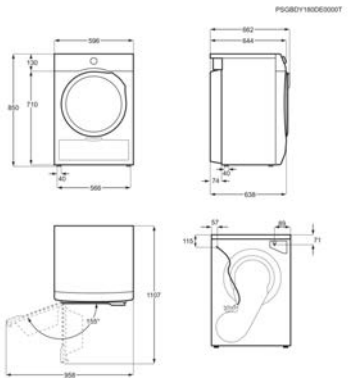

Sèche-Linge EW8H5122RO

- **Pas de rétrécissement, ni de déformation**
  Grâce au système DelicateCare™, vos vêtements sont traités de façon optimale, même ceux que vous n'auriez jamais osé mettre au sèche-linge. La laine sera comme séchée à plat et la soie sera bercée pour diminuer les plis.

- Woolmark® Blue
- Moteur Inverter
- Départ différé 20h / Temps restant
- Programmes spéciaux: draps XL, coton Eco, coton, délicats, denim, duvet, mixtes XL, outdoor, rafraîchir, soie, synthétiques, laine
- Options: Extra silence, minuterie, anti-froissage
- Volume tambour : 118 L
- Capacité de séchage : 8,0 kg
- 2 sondes OptiSense
- Rotation alternée

Modèle EW8H5122RO	**Marque** Electrolux
Type de l'appareil Sèche-linge à condensation	**Gamme** PerfectCare 800
Capacité maxi de séchage (kg) 8,0	**Technologie de séchage** Pompe à chaleur
Classe énergétique légale A++	**Consommation d'énergie en kWh/an** 235
Classe énergétique	A+++ ↑ D — A++

PPI* € 1 049,99 | Eco Participation HT € 8,33

PPI: Prix Public Indicatif. Les PPI sont indicatifs, il appartient à chaque revendeur de fixer librement ses prix conformément à la législation en vigueur.*





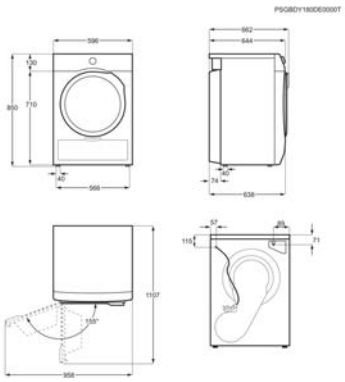

Sèche-Linge EW7H5110RO

Moins de chaleur, plus de soin
Le système GentleCare permet de sécher vos vêtements à une température presque deux fois plus basse que les sèche-linge traditionnels. Vos textiles ne seront donc, plus jamais exposés à une chaleur excessive.

- Départ différé 20h / Temps restant
- Programmes spéciaux: draps, coton Eco, coton, délicats, denim, duvet, mixtes, rafraîchir, soie, sports, synthétiques, laine
- Options: Rotation alternée, minuterie, anti-froissage
- Volume tambour : 118 L
- Capacité de séchage : 8,0 kg
- 2 sondes OptiSense
- Rotation alternée
- Séchage électronique
- Tambour inox 3 redans

Modèle EW7H5110RO	**Marque** Electrolux
Type de l'appareil Sèche-linge à condensation	**Gamme** PerfectCare 700
Capacité maxi de séchage (kg) 8,0	**Technologie de séchage** Pompe à chaleur
Classe énergétique légale A++	**Consommation d'énergie en kWh/an** 235
Classe énergétique	A+++ ↑ D A++

PPI* € 979,99 | Eco Participation HT € 8,33





Sèche-Linge EW8H4841RO

Moins de chaleur, plus de soin
Le système GentleCare permet de sécher vos vêtements à une température presque deux fois plus basse que les sèche-linge traditionnels. Vos textiles ne seront donc, plus jamais exposés à une chaleur excessive.

- Départ différé 20h / Temps restant
- Programmes spéciaux: draps, coton Eco, coton, délicats, denim, duvet, mixtes, rafraîchir, soie, sports, synthétiques, laine
- Options: Rotation alternée, minuterie, anti-froissage
- Volume tambour : 118 L
- Capacité de séchage : 8,0 kg
- 2 sondes OptiSense
- Rotation alternée
- Séchage électronique
- Tambour inox 3 redans

Modèle EW8H4841RO	**Marque** Electrolux
Type de l'appareil Sèche-linge à condensation	**Gamme** PerfectCare 700
Capacité maxi de séchage (kg) 8,0	**Technologie de séchage** Pompe à chaleur
Classe énergétique légale A++	**Consommation d'énergie en kWh/an** 235
Classe énergétique	A+++ ↑ D A++

PPI* € 969,99 | Eco Participation HT € 8,33

PPI: Prix Public Indicatif. Les PPI sont indicatifs, il appartient à chaque revendeur de fixer librement ses prix conformément à la législation en vigueur.*





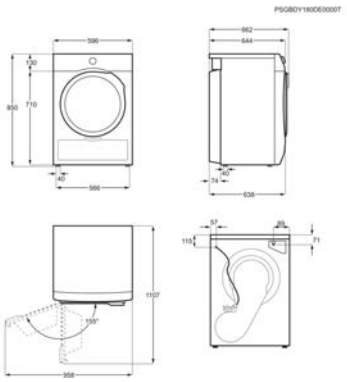

Sèche-Linge EW7H5185RO

Moins de chaleur, plus de soin
Le système GentleCare permet de sécher vos vêtements à une température presque deux fois plus basse que les sèche-linge traditionnels. Vos textiles ne seront donc, plus jamais exposés à une chaleur excessive.

- Départ différé 20h / Temps restant
- Programmes Synthétiques: Prêt à ranger, Extra sec
- Programmes Coton : Prêt à ranger, Très sec, Prêt à repasser
- Programmes spéciaux: draps, coton Eco, délicats, denim, facile à repasser, mixtes, soie, laine
- Options: anti-froissage, Rotation alternée, minuterie
- Volume tambour : 118 L
- Capacité de séchage : 8,0 kg
- 2 sondes OptiSense
- Rotation alternée

Modèle EW7H5185RO	**Marque** Electrolux
Type de l'appareil Sèche-linge à condensation	**Gamme** PerfectCare 700
Capacité maxi de séchage (kg) 8,0	**Technologie de séchage** Pompe à chaleur
Classe énergétique légale A++	**Consommation d'énergie en kWh/an** 235
Classe énergétique	A+++ → D : A++

PPI* € 929,99 | Eco Participation HT € 8,33

PPI: Prix Public Indicatif. Les PPI sont indicatifs, il appartient à chaque revendeur de fixer librement ses prix conformément à la législation en vigueur.*







	Electrolux Sèche-Linge EW8H4823RO	Electrolux Sèche-Linge EW8H5141SA	Electrolux Sèche-Linge EW8H5122RO
Modèle	EW8H4823RO	EW8H5141SA	EW8H5122RO
Marque	Electrolux	Electrolux	Electrolux
Type de l'appareil	Sèche-linge à condensation	Sèche-linge à condensation	Sèche-linge à condensation
Gamme	PerfectCare 800	PerfectCare 800	PerfectCare 800
Capacité maxi de séchage (kg)	8,0	8,0	8,0
Technologie de séchage	Pompe à chaleur	Pompe à chaleur	Pompe à chaleur
Classe énergétique légale	A++	A++	A++
Consommation d'énergie en kWh/an	235	235	235
Sèche-linge domestique à tambour	automatique	automatique	automatique
Conso. d'énergie en cycle coton pleine charge (kWh)*	1.99	1.99	1.99
Conso. d'énergie en cycle coton demi-charge (kWh)*	1.07	1.07	1.07
Consommation d'énergie en mode arrêt (W)*	0.13	0.13	0.13
Consommation d'énergie en laissé sur marche (W)*	0.13	0.13	0.13
Durée du mode laissé sur marche (min)*	10	10	10
Durée de séchage du cycle coton pleine charge (mm)	154	154	154
Durée de séchage du cycle coton demi-charge (mm)	89	89	89
Efficacité de condensation*	B	B	B
Niveau sonore dB(A)**	66	66	66
Taux de condensation moyen en cycle coton pleine charge (%)	81	81	81
Taux de condensation moyen en cycle coton demi-charge (%)	81	81	81
Volume du tambour (L)	118	118	118
Tambour	inox	inox	inox
Moteur	Inverter	Inverter	Inverter
Design	Ecran LCD / Moyenne interface	Ecran LCD / Moyenne interface	Ecran LCD
Programmateur	Large LCD tactile	Large LCD tactile	Large LCD tactile
Couleur du bandeau	Blanc	Blanc	Blanc
Porte	Hublot XXXL Silver foncé Premium	Hublot XXXL Blanc Premium	Hublot XXXL Blanc Premium
Eclairage intérieur	Oui	Oui	Oui
Rotation alternée du tambour	oui	oui	oui
Porte réversible(s)	oui	oui	oui
Capacité du bac de récupération (L)	5.28	5.28	5.28
Accessoires inclus	-	Kit d'évacuation directe	Kit d'évacuation directe
Programmes spéciaux	draps XL, coton Eco, coton, délicats, denim, duvet, mixtes XL, outdoor, rafraîchir, soie, synthétiques, laine	draps XL, coton Eco, coton, délicats, denim, duvet, mixtes XL, outdoor, rafraîchir, soie, synthétiques, laine	draps XL, coton Eco, coton, délicats, denim, duvet, mixtes XL, outdoor, rafraîchir, soie, synthétiques, laine
Options	Extra silence, Rotation alternée, minuterie, anti-froissage	Extra silence, Rotation alternée, minuterie, anti-froissage	Extra silence, minuterie, anti-froissage
Déroulement de programme	séchage, refroidissement, à repasser, prêt à ranger, très sec, anti-froissage / fin	séchage, refroidissement, à repasser, prêt à ranger, très sec, anti-froissage / fin	séchage, refroidissement, anti-froissage / fin
Autres voyants	nettoyage filtre, bac plein, nettoyage condenseur	nettoyage filtre, bac plein, nettoyage condenseur	nettoyage filtre, bac plein, nettoyage condenseur
Certification	Woolmark® Blue	Woolmark® Blue	Woolmark® Blue
Roues	4 pieds réglables	4 pieds réglables	4 pieds réglables
Puissance Totale (W)	900	900	900
Tension (V)	230	230	230
Fréquence (Hz)	50	50	50
Longueur du câble (m)	1.45	1.45	1.45
Dimensions hors tout HxLxP mini/maxi (mm)	850x596x638 / 662	850x596x638 / 662	850x596x638 / 662
Dimensions emballées HxLxP (mm)	890x640x680	890x640x680	890x640x680
Poids brut/net (kg)	50.5 / 48	50.5 / 48	50.5 / 48
Code EAN	7332543790043	7332543747542	7332543747528
Type de gaz	R290	R290	R290
Classe énergétique	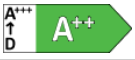		







	Electrolux Sèche-Linge EW7H5110RO	Electrolux Sèche-Linge EW8H4841RO	Electrolux Sèche-Linge EW7H5185RO
Modèle	EW7H5110RO	EW8H4841RO	EW7H5185RO
Marque	Electrolux	Electrolux	Electrolux
Type de l'appareil	Sèche-linge à condensation	Sèche-linge à condensation	Sèche-linge à condensation
Gamme	PerfectCare 700	PerfectCare 700	PerfectCare 700
Capacité maxi de séchage (kg)	8,0	8,0	8,0
Technologie de séchage	Pompe à chaleur	Pompe à chaleur	Pompe à chaleur
Classe énergétique légale	A++	A++	A++
Consommation d'énergie en kWh/an	235	235	235
Sèche-linge domestique à tambour	automatique	automatique	automatique
Conso. d'énergie en cycle coton pleine charge (kWh)*	1.93	1.93	1.93
Conso. d'énergie en cycle coton demi-charge (kWh)*	1.08	1.08	1.08
Consommation d'énergie en mode arrêt (W)*	0.5	0.5	0.5
Consommation d'énergie en laissé sur marche (W)*	0.5	0.5	0.5
Durée du mode laissé sur marche (min)*	10	10	10
Durée de séchage du cycle coton pleine charge (mm)	178	178	178
Durée de séchage du cycle coton demi-charge (mm)	104	104	104
Efficacité de condensation*	B	B	B
Niveau sonore dB(A)**	66	66	66
Taux de condensation moyen en cycle coton pleine charge (%)	81	81	81
Taux de condensation moyen en cycle coton demi-charge (%)	81	81	81
Volume du tambour (L)	118	118	118
Tambour	inox	inox	zinc
Moteur	Universel	Universel	Universel
Design	Ecran LCD	Ecran LCD	Affichage LED
Programmateur	Large LCD tactile	Large LCD tactile	Large LCD tactile
Couleur du bandeau	Blanc	Blanc	Blanc
Porte	Hublot XXXL Blanc Premium	Hublot XXXL opaque blanc	Hublot XXXL opaque blanc
Eclairage intérieur	Oui	Non	Non
Rotation alternée du tambour	oui	oui	oui
Porte réversible(s)	oui	oui	oui
Capacité du bac de récupération (L)	5.28	5.28	5.28
Accessoires inclus	-	-	-
Programmes spéciaux	draps, coton Eco, coton, délicats, denim, duvet, mixtes, rafraîchir, soie, sports, synthétiques, laine	draps, coton Eco, coton, délicats, denim, duvet, mixtes, rafraîchir, soie, sports, synthétiques, laine	draps, coton Eco, délicats, denim, facile à repasser, mixtes, soie, laine
Options	Rotation alternée, minuterie, anti-froissage	Rotation alternée, minuterie, anti-froissage	anti-froissage, Rotation alternée, minuterie
Déroulement de programme	séchage, refroidissement, anti-froissage / fin	séchage, refroidissement, anti-froissage / fin	séchage, refroidissement, anti-froissage / fin
Autres voyants	nettoyage filtre, bac plein, nettoyage condenseur	nettoyage filtre, bac plein, nettoyage condenseur	nettoyage filtre, bac plein, nettoyage condenseur
Roues	4 pieds réglables	4 pieds réglables	4 pieds réglables
Puissance Totale (W)	800	800	800
Tension (V)	230	230	230
Fréquence (Hz)	50	50	50
Longueur du câble (m)	1.45	1.45	1.45
Dimensions hors tout HxLxP mini/maxi (mm)	850x596x638 / 662	850x596x638 / 662	850x596x638 / 662
Dimensions emballées HxLxP (mm)	890x640x680	890x640x680	890x640x680
Poids brut/net (kg)	50.5 / 48	50.5 / 48	50.5 / 48
Code EAN	7332543746453	7332543787883	7332543745999
Type de gaz	R290	R290	R290
Classe énergétique	A+++ ↑ D A++	A+++ ↑ D A++	A+++ ↑ D A++



Sèche-Linge EDHF2812WC

- **Faites un geste pour la nature en séchant à basse température !**
  Ce sèche-linge SimpliCare est équipé de la pompe à chaleur. Cette technologie vous permettra de faire des économies d'énergie considérables puisque la température maximale est de 54°C au lieu de 82°C pour un sèche linge à condensation standard.

- Programmes Synthétiques: Prêt à ranger, Extra sec
- Programmes Coton : Prêt à ranger, Très sec, Prêt à repasser
- Programmes spéciaux: draps, coton Eco, facile à repasser, jeans, mixtes, soie, sports, laine
- Options: minuterie, anti-froissage
- Volume tambour : 118 L
- Capacité de séchage : 8,0 kg
- 2 sondes OptiSense
- Rotation alternée
- Séchage électronique

Modèle EDHF2812WC	**Marque** Electrolux
Type de l'appareil Sèche-linge à condensation	**Capacité maxi de séchage (kg)** 8,0
Technologie de séchage Pompe à chaleur	**Classe énergétique légale** A++
Consommation d'énergie en kWh/an 235	**Sèche-linge domestique à tambour** automatique
Classe énergétique	A+++ A++ D

PPI* € 929,99 | Eco Participation HT € 8,33



Sèche-Linge EW6C4853SC

- **Réglage automatique du temps et de l'énergie pour un séchage efficace**
  Confiez votre linge au sèche-linge SimpliCare avec OptiSense. Il ajuste automatiquement le temps et la consommation d'énergie en fonction de la taille de la charge. Vos vêtements sècheront rapidement et tout en douceur.

- Moteur Inverter
- Départ différé 20h / Temps restant
- Programmes Synthétiques: Prêt à ranger, Extra sec
- Programmes Coton : Prêt à ranger, Très sec, Prêt à repasser
- Programmes spéciaux: draps, coton Eco, délicats, denim, facile à repasser, mixtes, rafraîchir, sports
- Options: délicat, minuterie, anti-froissage
- Volume tambour : 118 L
- Capacité de séchage : 8,0 kg
- 2 sondes OptiSense

Modèle EW6C4853SC	**Marque** Electrolux
Type de l'appareil Sèche-linge à condensation	**Capacité maxi de séchage (kg)** 8,0
Technologie de séchage Condensation	**Classe énergétique légale** B
Consommation d'énergie en kWh/an 561	**Sèche-linge domestique à tambour** automatique
Classe énergétique	A+++ B D

PPI* € 719,99 | Eco Participation HT € 8,33

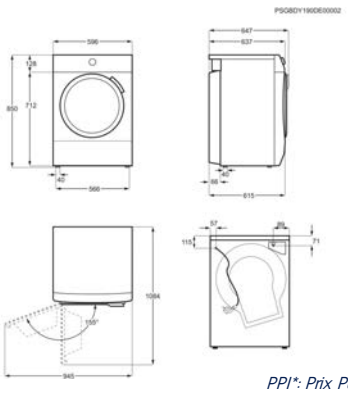

PPI: Prix Public Indicatif. Les PPI sont indicatifs, il appartient à chaque revendeur de fixer librement ses prix conformément à la législation en vigueur.*



Sèche-Linge EW6C4723SC

- **Réglage automatique du temps et de l'énergie pour un séchage efficace**
  Confiez votre linge au sèche-linge SimpliCare avec OptiSense. Il ajuste automatiquement le temps et la consommation d'énergie en fonction de la taille de la charge. Vos vêtements sècheront rapidement et tout en douceur.

- Départ différé 20h / Temps restant
- Programmes Synthétiques: Prêt à ranger, Extra sec
- Programmes Coton : Prêt à ranger, Très sec, Prêt à repasser
- Programmes spéciaux: draps, coton Eco, délicats, denim, facile à repasser, mixtes, rafraîchir, sports
- Options: délicat, minuterie, anti-froissage
- Volume tambour : 104 L
- Capacité de séchage : 7 kg
- 2 sondes OptiSense
- Rotation alternée

Modèle EW6C4723SC	**Marque** Electrolux
Type de l'appareil Sèche-linge à condensation	**Capacité maxi de séchage (kg)** 7
Technologie de séchage Condensation	**Classe énergétique légale** B
Consommation d'énergie en kWh/an 504	**Sèche-linge domestique à tambour** automatique
Classe énergétique	A+++ → D : B

PPI* € 659,99 | Eco Participation HT € 8,33

PPI: Prix Public Indicatif. Les PPI sont indicatifs, il appartient à chaque revendeur de fixer librement ses prix conformément à la législation en vigueur.*







	Electrolux Sèche-Linge EDHF2812WC	Electrolux Sèche-Linge EW6C4853SC	Electrolux Sèche-Linge EW6C4723SC
Modèle	EDHF2812WC	EW6C4853SC	EW6C4723SC
Marque	Electrolux	Electrolux	Electrolux
Type de l'appareil	Sèche-linge à condensation	Sèche-linge à condensation	Sèche-linge à condensation
Capacité maxi de séchage (kg)	8,0	8,0	7
Technologie de séchage	Pompe à chaleur	Condensation	Condensation
Classe énergétique légale	A++	B	B
Consommation d'énergie en kWh/an	235	561	504
Sèche-linge domestique à tambour	automatique	automatique	automatique
Conso. d'énergie en cycle coton pleine charge (kWh)*	1.93	4.81	4.23
Conso. d'énergie en cycle coton demi-charge (kWh)*	1.08	2.52	2.29
Consommation d'énergie en mode arrêt (W)*	0.5	0.05	0.5
Consommation d'énergie en laissé sur marche (W)*	0.5	0.05	0.5
Durée du mode laissé sur marche (min)*	10	10	10
Durée de séchage du cycle coton pleine charge (mm)	178	139	129
Durée de séchage du cycle coton demi-charge (mm)	104	79	72
Efficacité de condensation*	B	B	B
Niveau sonore dB(A)**	66	66	67
Taux de condensation moyen en cycle coton pleine charge (%)	81	81	81
Taux de condensation moyen en cycle coton demi-charge (%)	81	81	81
Volume du tambour (L)	118	118	104
Tambour	zinc	zinc	zinc
Moteur	Universel	Inverter	Universel
Design	Ecran LCD	Ecran LCD	Ecran LCD
Programmateur	Ecran avec affichage LED	Ecran LCD moyen	Ecran LCD moyen
Couleur du bandeau	Blanc	Blanc	Blanc
Porte	Hublot opaque blanc	Hublot blanc	Porte opaque
Eclairage intérieur	Non	Non	Non
Rotation alternée du tambour	oui	oui	oui
Porte réversible(s)	oui	oui	oui
Capacité du bac de récupération (L)	5.28	5.28	4.66
Accessoires inclus	-	-	-
Programmes spéciaux	draps, coton Eco, facile à repasser, jeans, mixtes, soie, sports, laine	draps, coton Eco, délicats, denim, facile à repasser, mixtes, rafraîchir, sports	draps, coton Eco, délicats, denim, facile à repasser, mixtes, rafraîchir, sports
Options	minuterie, anti-froissage	délicat, minuterie, anti-froissage	délicat, minuterie, anti-froissage
Déroulement de programme	séchage, refroidissement, anti-froissage / fin	séchage, refroidissement, à repasser, prêt à ranger, sec, très sec, anti-froissage / fin	séchage, refroidissement, anti-froissage / fin
Autres voyants	nettoyage filtre, bac plein, nettoyage condenseur	nettoyage filtre, bac plein, nettoyage condenseur	nettoyage filtre, bac plein, nettoyage condenseur
Roues	4 pieds réglables	4 pieds réglables	4 pieds réglables
Puissance Totale (W)	800	2800	2800
Tension (V)	230	230	230
Fréquence (Hz)	50	50	50
Longueur du câble (m)	1.45	1.45	1.45
Dimensions hors tout HxLxP mini/maxi (mm)	850x596x623 / 650	850x596x615 / 647	850x596x555 / 583
Dimensions emballées HxLxP (mm)	890x640x680	890x640x680	890x640x610
Poids brut/net (kg)	49.5 / 47	39.3 / 36.8	38.5 / 36
Code EAN	7332543764501	7332543674121	7332543673063
Type de gaz	R290		
Classe énergétique			