Electrolux

Apporter plus de saveurs, à votre quotidien

Collection Cuisinistes 2021-2022

Hej världen*

Nous sommes Electrolux, une marque fondée en Suède en 1919. Depuis un siècle, nos innovations facilitent le quotidien.

Aujourd'hui, nous nous tournons vers l'avenir et nous visons encore plus haut. Nous sommes une marque innovante destinée aux personnes en quête d'une vie, plus riche, sans effort et éco-responsable.

Nous accompagnons les plus créatifs. Nous satisfaisons les plus exigeants. Offrir l'excellence aux chefs et hôtels les plus pointilleux nous permet d'être à même de répondre au mieux aux besoins des particuliers. Des services et appareils parfaitement pensés pour des expériences de grande qualité.

Le saumon le plus délicat, est mieux conservé et plus juteux grâce à la cuisson à la vapeur. La chemise en soie la plus douce, est lavée avec le plus grand des soins et portée avec joie. Gagner en sérénité en sachant que les enfants respirent un air plus sain à la maison. Ces appareils sont conçus pour vous et fonctionnent en harmonie.

Le bien-être dans votre foyer est essentiel, et nous le savons.

Le foyer est le théâtre du quotidien. Nous ne nous contentons pas d'aider à cuisiner, nettoyer ou améliorer le confort.

Nous concevons des solutions permettant une vie meilleure.

*Bonjour tout le monde

Toujours à l'avant-garde du changement, nous choisissons des matériaux et finitions selon leur fonctionnalité, leur qualité et leur impact minimal sur l'environnement.
Cela explique pourquoi, pour la douzième année consécutive, Electrolux a été nommé Leader de son secteur* dans l'indice mondial de durabilité Dow Jones et a reçu le Gold Class Sustainability Award, remis à seulement 1 % des meilleures entreprises de chaque secteur.

MEMBER OF Dow Jones Sustainability Indices In Collaboration with RobecoSAM

ROBECOSAM Sustainability Award Gold Class 2018

* Catégorie Appareils électroménagers durables, 2006-2018

Sommaire

Notre approche de la durabilité 6
Nos ambitions éco-responsables 8
The Better Living Program 10
Electrolux à votre service 12
Nouvelles étiquettes énergétiques 14
La gamme de cuisson intuitive 16
Collection Electrolux Matt Black 20

Les fours 22
Fours 35
Gamme compacte 54
Micro-ondes encastrables 64
Micro-ondes pose libre 69
Tableau fonctions cuisson 70
Cahiers techniques 72
Schémas d'installation 84

Les tables 88
Table induction ComboHob 96
Tables induction 100
Table mixte 116
Tables vitrocéramique 117
Tables gaz 119
Dominos 128
Cahiers techniques 130
Schémas d'installation 142

Les hottes 146
Hottes décoratives îlots 152
Hottes décoratives inclinées 155
Hottes décoratives box 159
Hottes intégrables 163
Hottes classiques 164
Groupe filtrant 165
Cahiers techniques 166
Schémas d'installation 174

Le froid encastrable 178
Réfrigérateurs niche
Combinés 190 cm 196
Combinés 178 cm 198
2 portes 158 cm 203
1 porte 178 cm 204
1 porte 122 cm 206
1 porte 88 cm 208
1 porte 82 cm 209
Congélateurs niche
Congélateur 178 cm 202
Caves à vin 211
Cahiers techniques 212
Schémas d'installation 218

Le froid pose libre 222
Réfrigérateurs pose libre
Combinés 200 cm 226
Combinés 185 cm 228
2 portes 118 cm 231
1 porte 185 cm 233
1 porte 125 cm 236
Table Top 237
Combiné 178 cm 239
Congélateurs pose libre
Congélateurs 185 cm 235
Congélateur Table Top 237
Cahiers techniques 240

Les lave-vaisselle 248
Lave-vaisselle tout intégrable 261
Lave-vaisselle semi-intégrable 268
Lave-vaisselle pose libre 271
Cahiers techniques 274
Schémas d'installation 280

Le lavage 282
Lave-linge 289
Sèche-linge 299
Lavante-séchante 305
Lave-linge Gain de place 307
Encastrable 309
Cahiers techniques 310
Schémas d'installation 316

WellBeing 318
Aspirateurs sans fil 322
Aspirateur traîneau 327
Aspirateur robot 329
Purificateurs d'air 331
Climatiseur 337

Les accessoires 338
Fours 342
Micro-ondes 343
Tables de cuisson 346
Kit installation ComboHob 348
Hottes 350
Froid 352
Lave-vaisselle 353
Lavage 354
Entretien 356
WellBeing 358

Cuisiner, synonyme de plaisir et de durabilité

Pour nous, partager un plat fait maison avec des proches est l'un des grands plaisirs de la vie. C'est pourquoi nous nous efforçons de créer de nouvelles fonctionnalités et de nouveaux outils afin que vous puissiez déguster des plats plus savoureux, plus sains et plus durables avec votre famille et vos amis.

Notre partenariat de longue date avec des chefs professionnels nous a permis d'acquérir l'immense expertise que l'on retrouve dans nos appareils destinés à la cuisine, afin que vous puissiez en tirer le meilleur parti.

Des réfrigérateurs qui préservent la fraîcheur de vos ingrédients plus longtemps. Des tables de cuisson qui savent exactement la température de cuisson appropriée, et qui fonctionnent en parfaite harmonie avec une hotte silencieuse. Un lave-vaisselle qui permet de surélever le panier inférieur, pour le remplir et le vider plus facilement. Et des fours qui apportent la quantité adéquate de vapeur pour des plats plus juteux, plus croustillants et plus savoureux.

Non seulement nous améliorons vos expériences gustatives, mais nous sommes également déterminés à tout mettre en œuvre pour la santé de notre planète. En partageant de nouvelles technologies et techniques à la fois durables et innovantes, nous nous engageons en faveur du goût. En vous aidant à créer des plats délicieux, meilleurs pour vous et pour le monde dans lequel nous vivons.

Une façon plus moderne et respectueuse de se nourrir.

Ce qu'Electrolux a fait depuis ces 10 dernières années

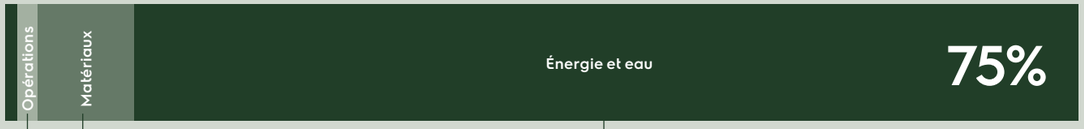

Les économies sur nos opérations de production

L'utilisation de matériaux recyclés

Les économies d'eau et d'énergie dans le cycle de la vie du produit

-75% d'émissions absolues de CO2 dans nos opérations depuis 2005

La part d'énergies renouvelables dans nos opérations

40% d'énergie consommée en moins par fabrication produit par rapport à 2005

Programme zéro déchet pour les sites de fabrication

De meilleures solutions

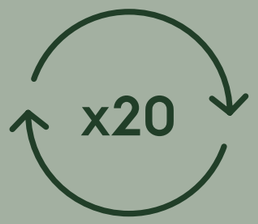

20 fois plus de plastiques recyclés utilisés dans les produits par rapport à 2011

La quantité d'acier recyclé a augmenté de 30% en 2017

Ambition sur le climat 2020

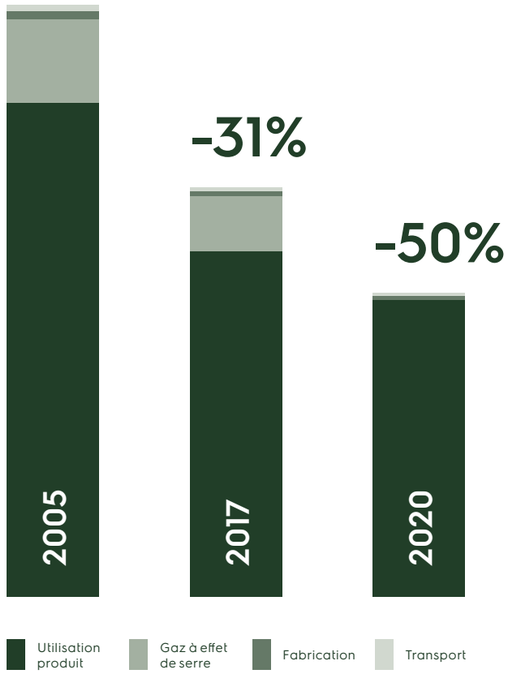

Encore plus d'ambitions pour l'avenir

De meilleures solutions

- Objectifs de réduction de consommations énergétiques et d'eau sur toutes nos opérations
- Le respect minutieux de toutes les réglementations
- 50% plastiques recyclés d'ici 2030
- Packagings durables dans 100% de nos usines d'ici 2025
- Packagings recyclables ou recyclés d'ici 2030
- Engagements sur la réparabilité
- Développer des solutions pour minimiser les rejets de microplastiques / microfibres

Une meilleure société

- Neutralité carbone sur nos opérations ; 100% électricité renouvelable, réduire de 80% nos émissions de CO2 d'ici 2025, et atteindre la neutralité carbone d'ici 2030
- 100% des usines certifiées Zéro déchets d'ici 2025
- Plan "Green investment" lancé en 2020
- Obtenir la certification Sécurité dans 100% des usines d'ici 2030
- Construire un programme d'apprentissage sur le long terme
- Fonderies 100% certifiées d'ici 2025
- Fournisseurs stratégiques de matières premières neutre en carbone d'ici 2030

Mieux vivre

- Former 3000 personnes et éduquer 9000 professionnels de la cuisine sur le sujet de l'alimentation/la cuisine durable d'ici 2030
- Engager 300 000 personnes sur des initiatives de cuisine durable d'ici 2030, supporter 3 millions d'autres
- Garder frais plus longtemps – Améliorer la préservation par la création d'un index
- Faire que les vêtements durent plus longtemps au travers d'un nouveau "Care Index" et offrir de nouvelles fonctionnalités à nos produits de demain
- Éduquer les consommateurs sur le soin du linge

The Better Living Program*

Nos vies sont façonnées par les choix que nous faisons. Cela s'applique aux petites comme aux grandes décisions que nous prenons au quotidien : ce que nous mangeons, ce que nous portons, ce que nous faisons et où nous vivons.

Ces décisions n'affectent pas seulement notre vie quotidienne. Elles façonnent le monde dans lequel nous vivons et l'avenir que nous réservons aux générations futures.

Pourtant, nous consommons toujours plus d'énergie, d'électricité et d'eau. Nous gaspillons des aliments qui pourraient être consommables, nous jetons des vêtements qui auraient dû rester dans nos armoires. Nous remplissons l'océan de plastique et polluons l'air que nous respirons.

C'est aujourd'hui, plus que jamais, que nous devons commencer à faire de meilleurs choix au quotidien.

Depuis 100 ans, Electrolux aide à façonner le quotidien de millions de personnes dans le monde. L'éco-responsabilité a toujours été une part de notre ADN ; c'est ainsi, qu'Electrolux se positionne en tant que leader dans cette démarche, depuis maintenant un siècle. À cet égard, nous pouvons – et nous allons – faire encore mieux!

D'ici 2030, nous nous engageons à travailler pour atteindre plusieurs objectifs afin de responsabiliser et d'encourager nos employés, nos partenaires commerciaux et chacun d'entre nous, à faire de meilleurs choix.

C'est dans cette perspective qu'Electrolux lance le Better Living Program* : 100 actions dont le but est de façonner un mode de vie meilleur et plus durable.

*Programme pour une vie meilleure

Tout commence maintenant, avec les choix que nous faisons au quotidien.

Plus d'informations sur le Better Living Program :
electrolux.fr/about-us/better-living-program/

Electrolux
à votre service

Pour les revendeurs :

La plateforme de commande

Qu'est ce que le www.tradeplace.com ?
TradePlace est une plateforme digitale permettant d'accéder librement à des services innovants, gratuits et ouverts 24 h/7 J.

- Passez directement vos commandes
- Gagnez du temps de traitement
- Accélérez les flux logistiques

- Suivez vos commandes en temps réel
- Obtenez les prix d'achat
- Consultez nos stocks

- Accédez aux fiches produits
- Imprimez les étiquettes énergétiques
- Téléchargez la documentation utilisateurs

- Enregistrez vous sur **www.tradeplace.com**

Service commercial

Téléphone : 03 44 62 29 98
(Service gratuit + prix appel)
du lundi au vendredi
de 9h00-12h et 14h00-17h00

Accessoires et pièces détachées :
Email : pieces.revendeurs@electrolux.com
Téléphone : 03 44 62 21 62
Site internet : shop.electrolux.fr

Support technique

Support technique à la disposition
du réseau des cuisinistes :
du lundi au vendredi de 8h00 à 17h30
Tél. 0 890 712 847 (0,34 € HT/mn)
technique.frs@electrolux.fr

Pour les consommateurs :

Garantie GC Plus

Les appareils Electrolux déclarés sur le portail GCPLUS bénéficient d'une garantie 2 ans pièces, main d'œuvre et déplacement.

Le consommateur recevra à domicile un certificat de garantie. Pour toute intervention, il devra contacter le Service Consommateurs.

Service Consommateurs

Téléphone : 0 809 1 00 1 00 (Service gratuit + prix appel)
du lundi au vendredi de 8h00 à 17h45

Email : boutique.accessoires@electrolux.fr

Site internet : www.electrolux.fr

Adresse postale : Service consommateurs
43 avenue Félix Louat
60300 Senlis

Nouvelles étiquettes énergétiques

Introduction d'une nouvelle réglementation pour encourager l'utilisation d'appareils plus durables et moins énergivores

En 2006, les deux tiers des réfrigérateurs et des lave-linge vendus étaient étiquetés comme étant de classe A. En 2017, **plus de 90% des appareils vendus étaient de classe supérieure à la classe A**, à savoir A+, A++ ou A+++. Devenant obsolète, cette étiquette-énergie doit être remplacée par une nouvelle étiquette. **L'UE introduit donc une nouvelle étiquette énergétique :**

Les produits blancs concernés par la nouvelle étiquette

- Les lave-vaisselle
- Les réfrigérateurs/congélateurs
- Les lave-linge et lavantes-séchantes
- Les caves à vin

Changements principaux

- Classe énergétique maximale : A (plus de classes A+ / A++ / A+++)
- Déclassement majeur des produits concernés
- Les produits de la classe F ne pourront plus être vendus en 2024

Le niveau sonore (A) sera exprimé en classe [A,B,C,D] :

- **A** < 30 dB
- 30 dB ≤ **B** < 36 dB
- 36 dB ≤ **C** < 42 dB
- **D** ≥ 42 dB

Le centre d'information sur le bruit a établi une échelle des décibels :

- **30 dB** : Chambre à coucher
- **45 dB** : Intensité normale d'une voix humaine
- **70 dB** : Salle de classe

De plus, vous pourrez désormais obtenir plus d'informations sur le produit en scannant le QR code affiché sur l'étiquette énergie. Ce dernier vous renverra à une base de données de l'UE **à partir du 1er mars 2021**. Vous pourrez y consulter et y télécharger des documents pour tous les appareils qui font l'objet d'une nouvelle étiquette énergie.

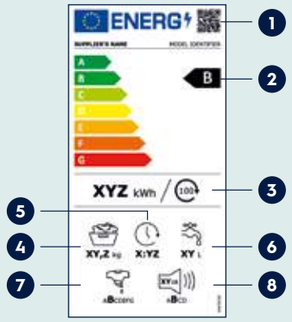

Lave-linge

1) QR code
2) Classe d'efficacité énergétique
3) Consommation en électricité pour 100 cycles de lavage (programme Eco 40-60)
4) Capacité de charge maximale en kg
5) Durée du programme « Eco 40-60 » en heures et en minutes
6) Consommation d'eau pour un cycle « Eco 40-60 »
7) Classe d'efficacité de l'essorage
8) Niveau sonore pendant l'essorage exprimé en dB (A) et catégorie de niveau sonore

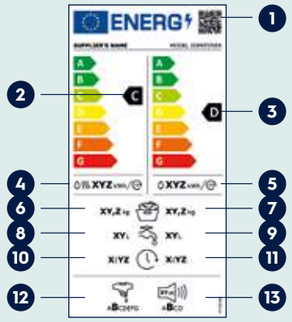

Lavantes-séchantes

1) QR code
2) Classe d'efficacité énergétique (cycle lavage et séchage)
3) Classe d'efficacité énergétique (cycle de lavage)
4) Consommation pour 100 cycles (lavage+séchage)
5) Consommation pour 100 cycles (lavage)
6) Capacité de charge maximale (lavage + séchage) en kg
7) Capacité de charge maximale (cycle de lavage) en kg
8) Consommation en eau en litres/cycle lavage+séchage
9) Consommation en eau en litres/cycle (cycle de lavage)
10) Durée du programme lavage+séchage
11) Durée du programme « Eco 40-60 »
12) Classe d'efficacité de l'essorage
13) Niveau sonore pendant l'essorage exprimé en dB (A) et catégorie de niveau sonore

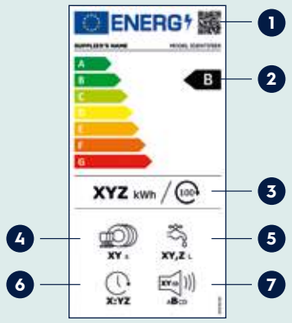

Lave-vaisselle

1) QR code
2) Classe d'efficacité énergétique
3) Consommation en électricité en kWh/100 cycles (programme Eco)
4) Nombre de couverts standard pour le programme Eco
5) Consommation en eau en litres/cycle (programme Eco)
6) Durée du programme « Eco »
7) Niveau sonore exprimé en dB (A) et catégorie de niveau sonore

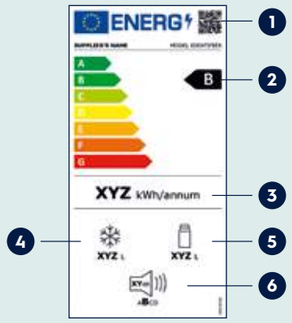

Réfrigérateurs et congélateurs

1) QR code
2) Classe d'efficacité énergétique
3) Consommation en électricité en kWh/an (mesurée dans les nouvelles conditions standards)
4) Volume total de tous les compartiments de congélation en litres
5) Volume total de tous les compartiments de réfrigération en litres
6) Niveau sonore exprimé en dB (A) et catégorie de niveau sonore

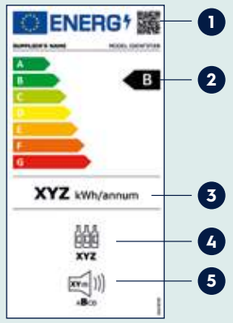

Caves à vin

1) QR code
2) Classe d'efficacité énergétique
3) Consommation en électricité en kWh/an (mesurée dans les nouvelles conditions standards)
4) Nombre de bouteilles de vin standard stockées
5) Niveau sonore exprimé en dB(A) et classe de perception sonore sur une échelle de A à D

La gamme de cuisson Intuitive

Des appareils conçus pour le monde qui vous entoure

La nouvelle gamme de cuisson intuitive d'Electrolux a été conçue pour vous permettre d'offrir des expériences gustatives sans pareil.

Que vous recherchiez des technologies innovantes, des appareils qui s'adaptent à vous, davantage d'accompagnement ou un design épuré, nous répondons à tous vos besoins et vous laissons choisir.

PRO

La gamme PRO révèle tout votre potentiel en cuisine. Découvrez l'innovation technologique capable de vous aider à obtenir chez vous des résultats incroyables dignes de professionnels.

PURE

Ne vous contentez pas d'améliorer vos performances, augmentez véritablement votre savoir-faire. L'aspect et la fonctionnalité se coordonnent pour créer la gamme PURE qui s'intègre parfaitement à votre cuisine.

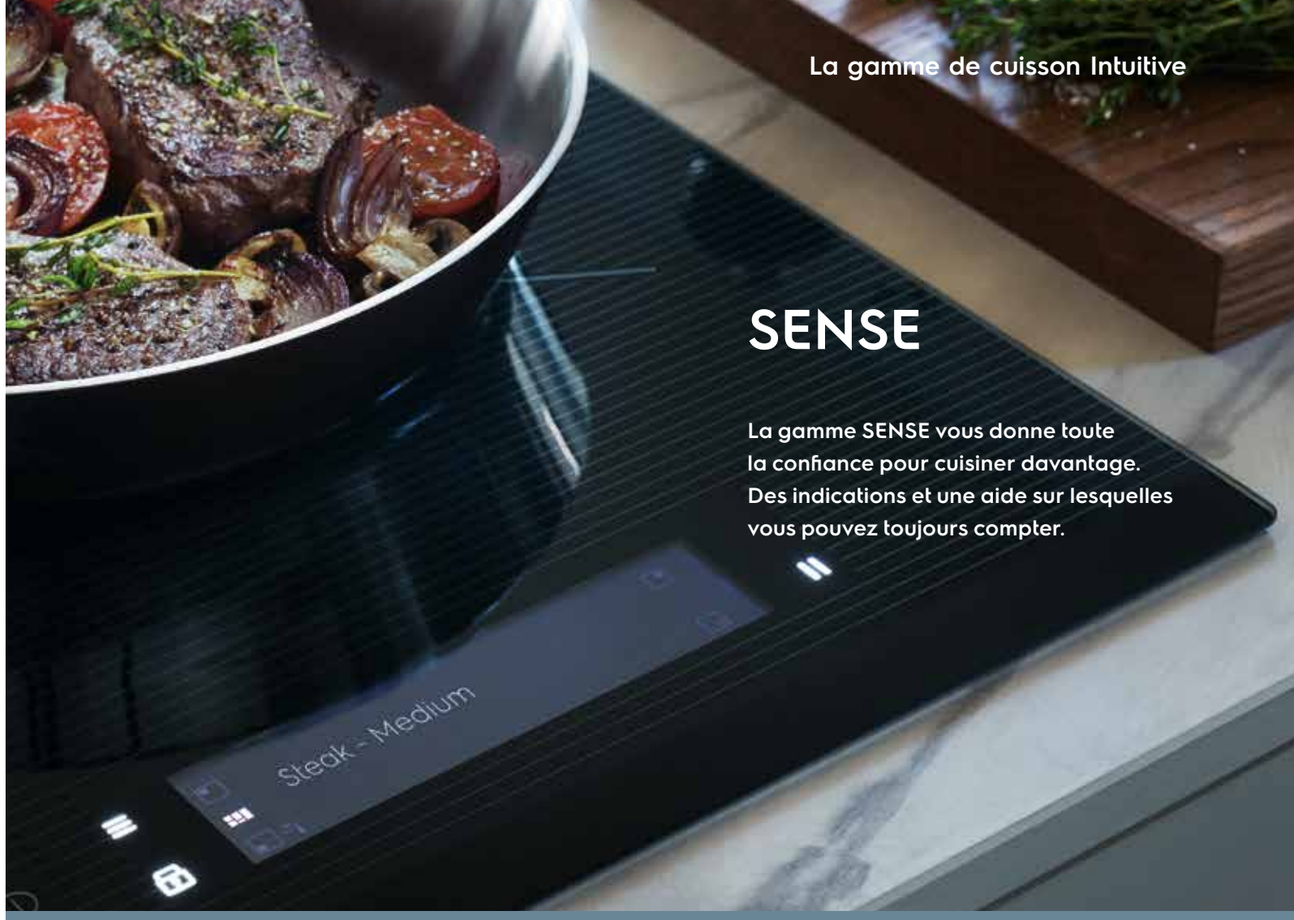

SENSE

La gamme SENSE vous donne toute la confiance pour cuisiner davantage. Des indications et une aide sur lesquelles vous pouvez toujours compter.

FLEX

Découvrez une cuisine qui s'adapte à vos besoins avec la gamme FLEX, conçue pour simplifier la vie des personnes les plus actives. Exploitez au mieux votre intérieur avec des appareils destinés à ceux qui souhaitent gagner du temps.

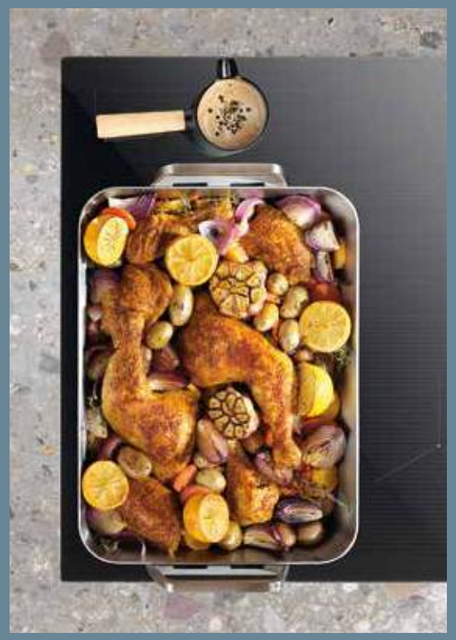

Design Matt Black. Des performances exceptionnelles. Une esthétique incroyable.

Les surfaces noires et mates ont un héritage dans l'espace de la cuisine – des ustensiles de cuisine en fonte aux ustensiles en céramique émaillée.

Toujours considéré comme un excellent matériau dans l'environnement de la cuisine, notre finition mate offre des propriétés anti-empreintes naturelles, résiste aux taches et maintient sa qualité au fil du temps.

La combinaison de finition noire mate et d'autres matériaux a donné à cette gamme son design unique pour créer de nouveaux espaces de cuisine haut de gamme et élégants.

Cette innovation nous permet également d'appliquer la finition mate à des zones spécifiques tout en laissant les autres en verre traditionnel, offrant d'autres possibilités de conception pour les cuisines, afin de créer un design harmonieux avec précision et clarté.

Fours

L'élément de base pour des plats savoureux

Fours 35
Gamme compacte 54
Micro-ondes encastrables 64
Micro-ondes pose libre 69
Cahiers techniques 72
Schémas d'installation 84

Pourcentage de vapeur

20% 25% 40% 50% 60% 80% 100%

Vapeur sous vide

Fonction vapeur Steamify®

Le four ajustera automatiquement la cuisson pour un résultat vapeur parfait.

Cuisine Connectée

Cuisinez en toute simplicité grâce à votre four connecté.

Multifonction chaleur tournante

Micro-ondes

Gril + micro-ondes

VelvetClosing®

Fermeture douce et assistée de la porte.

Porte froide

Sonde de cuisson

Permet de mesurer la température à cœur de vos aliments.

Nettoyage par Catalyse

Nettoyage par pyrolyse

Tiroir

Capacité XL

Capacité XXL

Possibilité de faire 2 tasses en même temps

Intensité du café

Eau chaude

Plateau tournant

Cave à vin

Classes énergétiques fours

A A+ A++

Classe énergétique cave à vin

A G F

Cuisson connectée avec Electrolux

La connectivité des fours Electrolux est présente pour vous simplifier la vie mais aussi pour vous inspirer et vous aider à vous surpasser dans vos recettes.

Bénéficiez d'une véritable aide en cuisine avec l'application My Electrolux Kitchen
Réglez et modifiez à distance la durée et la température de cuisson. Surveillez la cuisson depuis n'importe où dans la maison.

Gardez un œil sur votre préparation avec la caméra intégrée CookView®*
Notre technologie innovante affiche des images en temps réel sur votre mobile.

Fonctionne avec l'Assistant Google
Contrôlez vocalement votre appareil en vous connectant à votre Assistant Google.

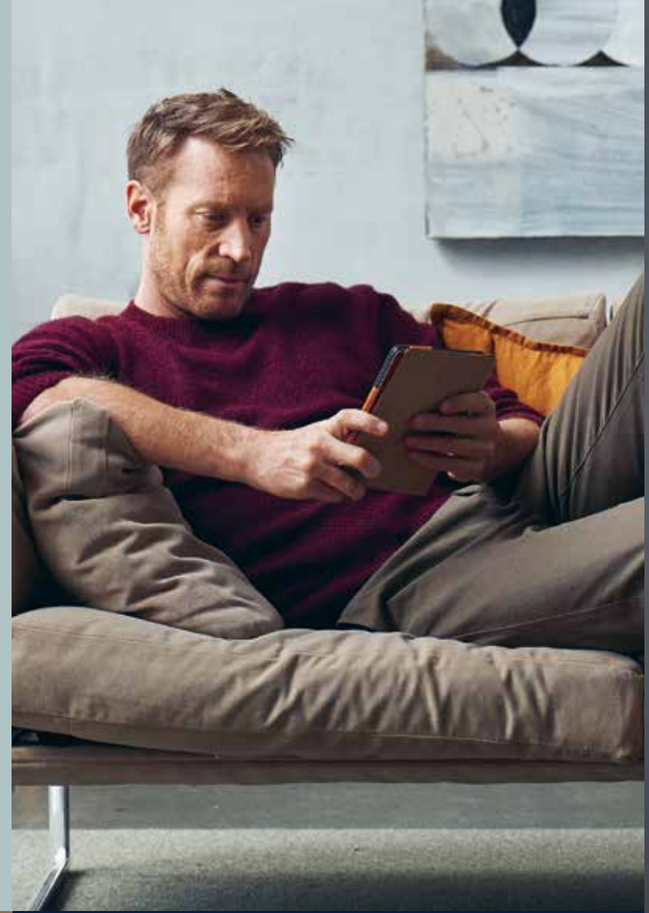

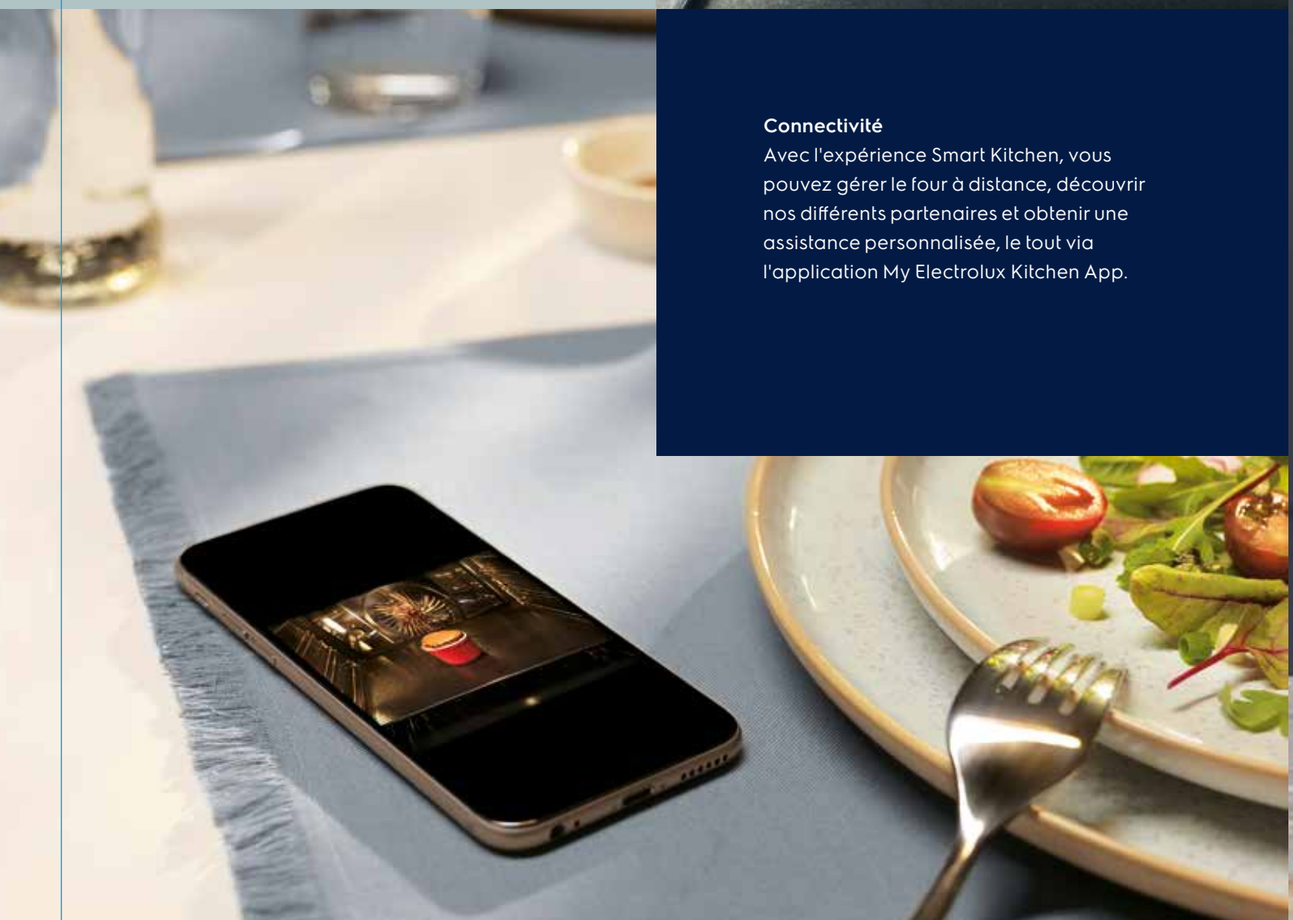

Connectivité
Avec l'expérience Smart Kitchen, vous pouvez gérer le four à distance, découvrir nos différents partenaires et obtenir une assistance personnalisée, le tout via l'application My Electrolux Kitchen App.

Le contrôle à distance de votre four, rien qu'avec votre voix :

Une solution pratique lorsque vous cuisinez et que vos mains sont occupées, n'est-ce pas ?

OK Google, allume le four.

Bien sûr, j'allume le four.

OK Google, mets le four en mode Pizza.

Bien sûr, je règle le four en mode pizza.

OK Google, augmente la température du four de 20°C.

Bien sûr, j'augmente la température du four.

fonctionne avec l'Assistant Google

Fonctions de connectivité disponibles sur certains modèles des appareils suivants : PRO 900 SteamPro avec Steamify®, PRO 800 SteamBoost avec Steamify®, SENSE 900 CookView®, SENSE 800 AssistedCooking, FLEX 800 CombiQuick® compact. *Uniquement disponible sur le four SENSE 900 CookView®.

La cuisson assistée 2.0 via la reconnaissance des aliments

Scannez n'importe quelle préparation avec votre smartphone.

Le four reconnait le plat et vous propose les meilleurs réglages en fonction des modes disponibles sur votre four (vapeur, sonde, température de cuisson etc...).

Si le plat n'est pas reconnu automatiquement, sélectionnez le manuellement parmi une liste de plats déjà enregistrés dans la base de donnée. Une fois reconnue, l'application vous proposera les meilleurs réglages.

Si vous avez des recettes personnelles, scannez les également, associez les réglages de cuisson, et le four retiendra cette recette unique pour vous.

Nous faisons appel à des partenaires pour vous offrir une expérience encore plus complète

SIDECHEF

innit

La tranquillité d'esprit
Tranquillité d'esprit tout au long du cycle de vie des appareils.

Profitez
Partager plus de moments sociaux autour de la nourriture.

Cuisinez
Perfectionner votre cuisine et essayer de nouvelles techniques.

Préserver
Préserver un maximum de goût et de nutriments.

Inspirez
Élargissez votre répertoire culinaire.

Planifier
Planification personnalisée et durable des repas.

Achat
Facilitez vos courses.

Planifier, organiser et cuisiner avec Electrolux & Innit

Il y a tant de paramètres qui entrent en jeu dans la préparation d'un repas parfait. Pour vous aider à orchestrer la préparation des plats, les fours Electrolux fonctionnent avec l'application Innit afin d'améliorer chaque processus de cuisson.
Des recettes basées sur les préférences personnelles aux réglages automatiques du four, en passant par les conseils de cuisson étape par étape, Innit est là pour vous guider.

Vous voulez utiliser vos filets de poulet avant qu'ils ne soient périmés ? Des fonctions telles que le " remplacement d'ingrédient " vous permettent de changer un seul ingrédient et de modifier la recette en fonction de ce que vous avez dans votre réfrigérateur.

Minimisez le gaspillage alimentaire.
Optimisez les goûts que vous aimez.

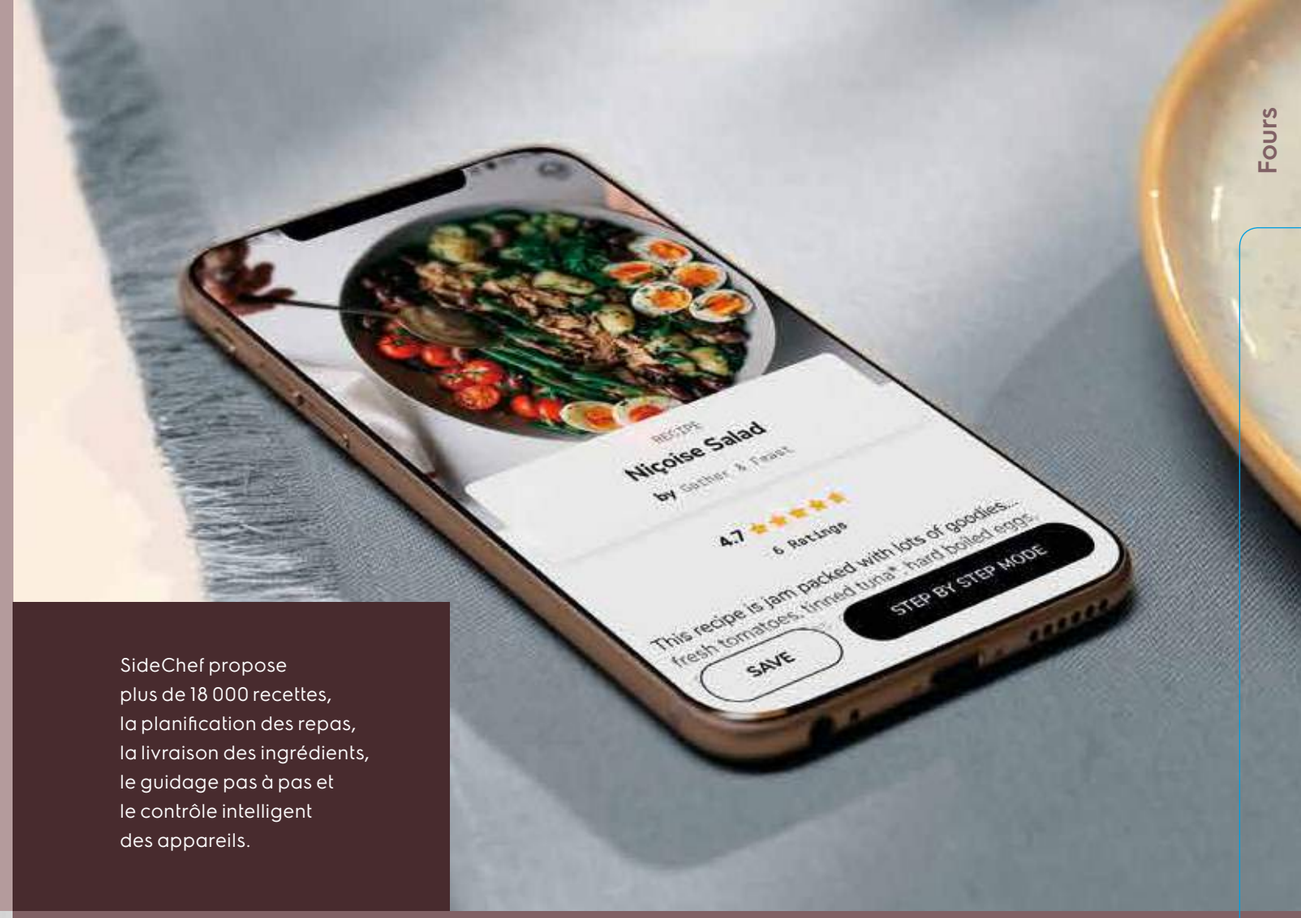

SideChef propose plus de 18 000 recettes, la planification des repas, la livraison des ingrédients, le guidage pas à pas et le contrôle intelligent des appareils.

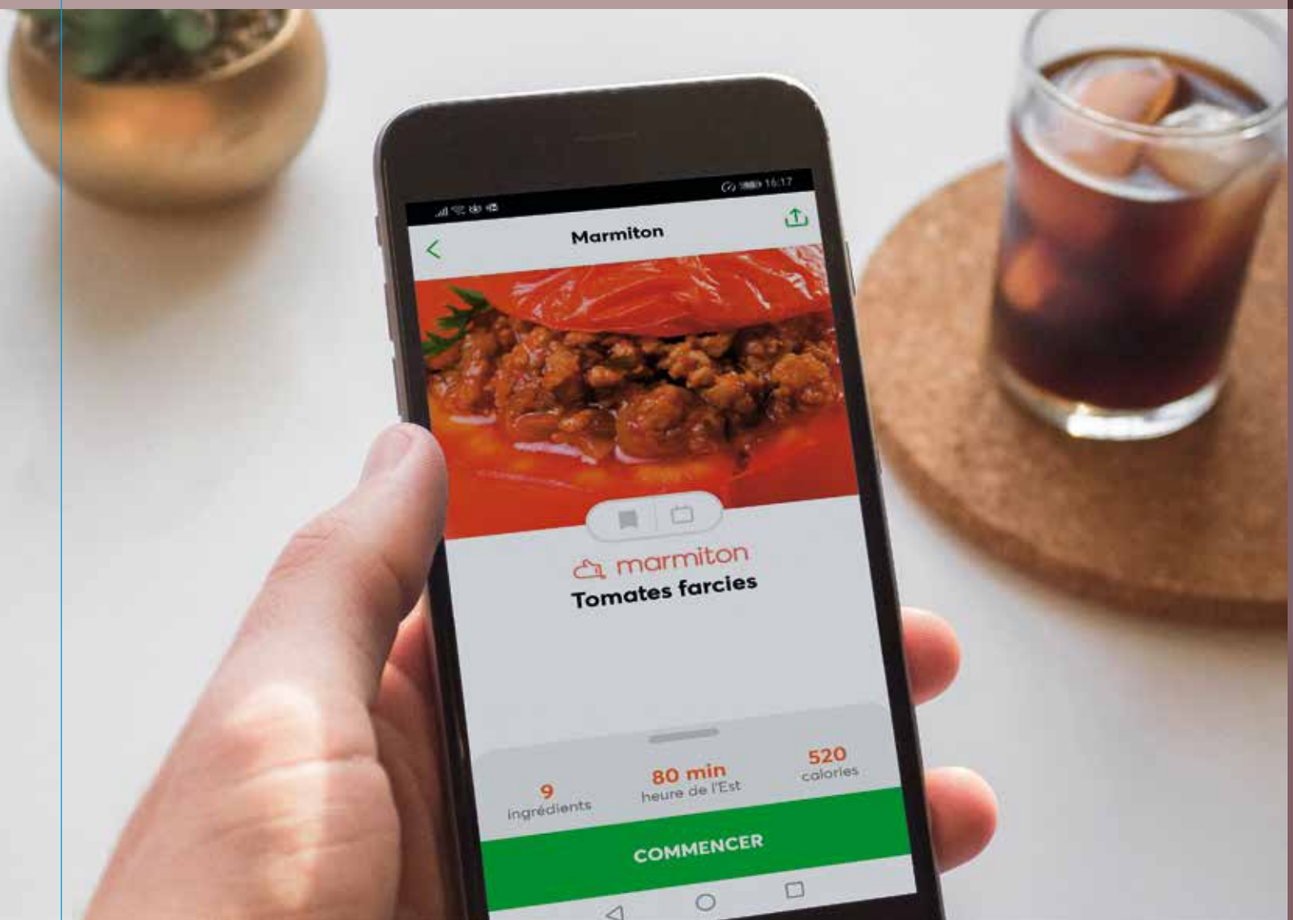

Cuisinez plus intelligemment avec SideChef

Nous nous sommes associés à une application de cuisine intelligente, SideChef, pour faciliter la préparation des repas. Les vidéos simples et détaillées, sont conçues pour transformer les amateurs de cuisine en chefs chevronnés, afin que vous puissiez obtenir de meilleurs résultats à la maison, sans avoir recours à des livres de cuisine compliqués.

1. **Planifier**
   Grâce à l'onglet dédié au plan de repas, l'organisation de vos repas n'a jamais été aussi simple. Vous pouvez ajouter vos propres repas ou chercher de l'inspiration avec les recettes SideChef. Et créer votre propre livre de cuisine numérique en enregistrant vos recettes préférées.
2. **Cuisiner**
   Il peut être difficile d'apprendre des méthodes de cuisson compliquées à partir d'instructions écrites. Mais grâce à la grande collection de recettes SideChef, chacune accompagnée d'images et de vidéos tutorielles, vous n'aurez aucun mal à trouver l'inspiration et à acquérir de nouvelles compétences !
3. **Connecter**
   Connectez votre smartphone ou votre tablette à votre four. L'application permet de transférer des paramètres à votre four connecté.

Des saveurs exceptionnelles avec la cuisson sous vide

Vous êtes-vous déjà demandé comment les grands restaurants parviennent à obtenir ces saveurs authentiques et puissantes ? Vous pouvez à présent utiliser chez vous la technique qui donne un tel avantage aux cuisines professionnelles : le sous vide.

Un enchantement pour les papilles
Retrouvez le vrai goût du poulet et du steak… Imaginez des plats proposant des saveurs si franches, si authentiques et si intenses que vous aurez l'impression de les découvrir pour la première fois. Des préparations si délicieuses que vos invités se croiront dans un restaurant gastronomique.

Le secret : la cuisson sous vide
Cette méthode est utilisée depuis longtemps par les meilleurs restaurants étoilés au Guide Michelin pour obtenir des résultats exceptionnels qui satisfont les gourmets les plus difficiles. S'appuyant sur 100 ans de collaboration avec des chefs professionnels, Electrolux met son expérience au service de votre cuisine.

Mise sous vide, cuisson vapeur et dégustation
Les ingrédients sont placés avec des herbes et aromates dans un sachet scellé sous vide, puis cuits à la vapeur. Rien ne vient interférer dans le processus de cuisson, les saveurs sont ainsi sublimées. Cuits à basse température, les aliments sont par ailleurs incroyablement tendres. Une fois que la cuisson est lancée, vous pouvez vous détendre et passer un bon moment avec vos invités, en ayant la certitude de les régaler avec un plat exceptionnel.

Très pratique, la mise sous vide offre également une grande souplesse. Elle vous permet de préparer de délicieux plats élaborés à l'avance et de les mettre sous vide avant de les conserver au réfrigérateur ou au congélateur.

La cuisson sous vide en quatre étapes simples
01 / Lavez, coupez et assaisonnez vos ingrédients

02 / Enfermez tous les arômes dans le sachet sous vide

03 / Placez le sachet dans votre four vapeur, sélectionnez la fonction cuisson sous vide et détendez-vous

04 / Servez un plat incroyablement tendre et savoureux

Les fours vapeur ? Nous les avons inventés

Ajouter de la vapeur à la méthode de cuisson habituelle, les chefs professionnels se sont approprié cette idée simple depuis des décennies. En combinant vapeur et chaleur tournante pulsée dans votre four, vous préservez le caractère juteux des aliments et évitez que les plats ne se dessèchent. Les temps de cuisson sont également réduits. La chaleur se transfère plus vite aux aliments et pénètre en profondeur de manière rapide et homogène.

SV
Sous vide
Méthode de cuisson à faible température dans des sachets sous vide. Les parfums sont préservés, tout comme les nutriments et les vitamines.

Vapeur intense (100 %)*
Pour cuire des légumes, des accompagnements ou du poisson à la vapeur.

HIGH
Vapeur élevée (80 %)*
Pour le mijotage.

MED
Vapeur moyenne (50 %)*
Pour obtenir un croustillant délicat.

LOW
Vapeur faible (25 %)*
Pour la pâtisserie, le rôtissage ou la cuisson de la viande, la volaille, certains poissons, les plats au four et les plats mijotés.

* Les pourcentages correspondent à des estimations moyennes. Pendant le programme de cuisson, l'humidité peut varier en fonction du moment et des données du capteur.

Points forts des fours

Steamify® est disponible sur les appareils suivants :
PRO 900 SteamPro avec Steamify®, PRO 800 SteamBoost avec Steamify®, SENSE 900 CookView® avec Steamify®.

Steamify® permet d'obtenir automatiquement les réglages vapeur parfaits pour votre plat

La fonction Steamify® facilite la réalisation de plats délicieux. Saisissez la température de cuisson que vous utilisez habituellement et laissez le four ajuster automatiquement les réglages. Avec la vapeur, vos plats sont préparés à la perfection et en toute simplicité.

Saignant, à point, bien cuit ? Vous choisissez

Sonde de cuisson
Surveillez avec précision le processus de cuisson et obtenez des résultats parfaits selon vos goûts.

Sonde de cuisson disponible sur certains fours.
Reportez-vous aux spécifications du produit pour obtenir la liste complète des fonctionnalités.

Un alignement parfait avec PerfectFit

Grâce à nos nouvelles charnières, les portes s'ouvrent sans à-coup.

La table à induction peut être installée au-dessus du four sur les plans de travail ne mesurant que 28 mm d'épaisseur.

Nos fours nécessitent l'espace d'aération le plus étroit du marché.

Combinez des fours de 45 et 60 cm avec un espace intermédiaire de 6 mm.

Les fours de 45 et 60 cm peuvent être superposés sans aération par le dessus.

Des résultats dignes d'un restaurant en toute simplicité grâce à la vapeur

Le four 900 SteamPro avec Steamify® vous permet de cuire, rôtir et cuire à la vapeur vos plats avec précision et simplicité.

Notre fonction Steamify® facilite la réalisation de plats délicieux. Saisissez la température de cuisson que vous utilisez habituellement pour que le four ajuste automatiquement les réglages. Avec la vapeur, vos plats sont préparés à la perfection. Pour une alimentation plus saine et plus savoureuse, découvrez notre expert vapeur.

Caméra intégrée CookView®
Ne ratez plus rien de vos exploits avec CookView®. Notre technologie innovante vous permet de suivre en temps réel votre cuisson sur votre mobile. Vous pouvez désormais cuisiner l'esprit libre.

Ce four inclut également :

Steamify®
Ajuste les réglages vapeur pour vous.

Sous vide
Améliore les saveurs et préserve la texture.

Le four 900 SteamPro avec Steamify® fonctionne à la voix avec votre Assistant Google pour une aide mains-libres dans votre cuisine.*

fonctionne avec l'Assistant Google

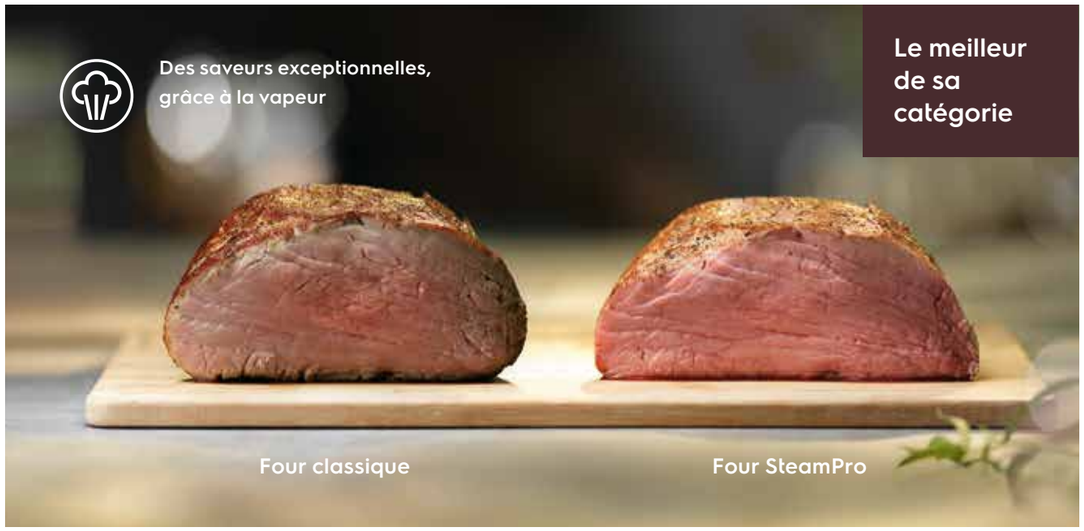

Cuisinez facilement de délicieux plats avec la connectivité pour fours SteamPro
Choisissez la recette tandis que l'application s'occupe des réglages du four connecté.

Voir pages 24 à 29

* Fonction disponible sur plusieurs modèles de cet appareil. Adressez-vous à votre revendeur pour en savoir plus.

KOAAS31CX

Série 900 I SENSE I SteamPro

Dimensions hors-tout en mm :
594 (H) x 595 (L) x 567 (P)
Prix max. recommandé hors Eco part :
Inox : KOAAS31CX : 2 299,99 € TTC (1)
Eco participation : 8,33 € HT (2)

CookView® garde un œil sur vos réalisations

Suivez votre cuisson en temps réel sur votre mobile grâce à la caméra intégrée CookView®.

Caractéristiques

- **Cuisson vapeur intégrée** / Chaleur tournante pulsée
- **4 modes vapeur** (intense 100%, élevée 80%, moyenne 50% et faible 25%)
- **Ecran couleur tactile avec 230 recettes pré-enregistrées**
- **Connexion Wi-Fi**
- **Caméra intégrée CookView®**
- **Fonction vapeur automatique Steamify®**
- Nettoyage vapeur
- Préconisation de nettoyage vapeur
- Réservoir d'eau amovible
- **Fonction de cuisson sous vide**
- **Sonde de cuisson avec accès en façade et 3 niveaux de résultats prédéfinis (saignant, à point, bien cuit)**
- **Fermeture douce assistée "Velvet Closing"**
- Porte ventilée (4 verres)
- **Rail télescopique amovible sur 1 niveau**
- Dimensions d'encastrement HxLxP (mm) : 590x560x550

Accessoires optionnels :

Rails télescopiques sur 1 niveau, extension totale - TR1LFSTV	PPI : 59,99 € TTC (1)
Plateau Easy2Clean - E9OOAF11	PPI : 59,99 € TTC (1)

(1) Les prix indiqués ont un caractère uniquement indicatif, il appartient à chaque distributeur de fixer ses prix comme il le souhaite.
(2) Conformément aux décrets 2005-829 et 2014-928.

La cuisson à la vapeur en toute simplicité, pour les ingrédients que vous aimez

Le four multifonction 800 SteamBoost avec Steamify® retient les nutriments et l'humidité, pour des résultats exceptionnels obtenus facilement grâce au menu intuitif.

Notre fonction Steamify® facilite la réalisation de plats délicieux. Saisissez la température de cuisson que vous utilisez habituellement pour que le four ajuste automatiquement les réglages. Avec la vapeur, vos plats sont préparés à la perfection. Pour une alimentation plus saine et plus savoureuse, découvrez notre expert vapeur.

Existe aussi avec :

Steamify®
Ajuste les réglages vapeur pour vous

Sonde de cuisson
Mesure la température à cœur des aliments

Quand le dîner sera-t-il prêt ?
Il suffit de demander
Le four 800 SteamBoost avec Steamify® fonctionne également à la voix avec votre Assistant Google pour une aide mains-libres dans votre cuisine.*

fonctionne avec l'Assistant Google

Cuisinez facilement de délicieux plats avec la connectivité pour fours SteamBoost
Choisissez la recette tandis que l'application s'occupe des réglages du four connecté.

* Fonction disponible sur plusieurs modèles de cet appareil. Adressez-vous à votre revendeur pour en savoir plus.

KOBAS31WX

Série 800 I PRO I SteamBoost

Dimensions hors-tout en mm :
594 (H) x 595 (L) x 567 (P)
Prix max. recommandé hors Eco part :
Inox : KOBAS31WX : 2 069,99 € TTC (1)
Eco participation : 8,33 € HT (2)

A la vapeur, rôti ou mijoté avec SteamBoost

SteamBoost offre 3 modes vapeur pour sublimer tous vos plats.

Caractéristiques

- **Cuisson vapeur intégrée** / Chaleur tournante pulsée
- 3 modes vapeur (intense 100%, élevée 80% et faible 25%)
- **Ecran couleur tactile avec 230 recettes pré-enregistrées**
- **Connexion Wi-Fi**
- **Fonction vapeur automatique Steamify®**
- Nettoyage vapeur
- Préconisation de nettoyage vapeur
- **Sonde de cuisson avec accès en façade et 3 niveaux de résultats prédéfinis (saignant, à point, bien cuit)**
- **Fermeture douce assistée "Velvet Closing"**
- Porte ventilée (4 verres)
- **Rail télescopique amovible sur 1 niveau**
- Dimensions d'encastrement HxLxP (mm) : 590x560x550

Accessoires optionnels :

Rails télescopiques sur 1 niveau, extension totale - TR1LFSTV	PPI : 59,99 € TTC (1)
Plateau Easy2Clean - E9OOAF11	PPI : 59,99 € TTC (1)

KOBBS39WX

NOUVEAU

Série 800 I PRO I SteamBoost

Dimensions hors-tout en mm :
594 (H) x 595 (L) x 567 (P)
Prix max. recommandé hors Eco part :
Inox : KOBBS39WX : 1 724,99 € TTC (1)
Eco participation : 8,33 € HT (2)

Des cuissons parfaites avec la sonde de cuisson

Maîtrisez vos cuissons au degré près grâce à la sonde de cuisson pour des résultats parfaits.

Caractéristiques

- **Cuisson vapeur intégrée** / Chaleur tournante pulsée
- 3 modes vapeur (alternée, intense et combinée)
- Nettoyage vapeur
- Programmateur électronique affichage blanc
- **Connexion Wi-Fi**
- **Fonction vapeur automatique Steamify®**
- Préconisation de nettoyage vapeur
- **Sonde de cuisson intégrée, accès en façade**
- **Fermeture douce assistée "Velvet Closing"**
- **Rail télescopique amovible sur 1 niveau**
- Dimensions d'encastrement HxLxP (mm) : 590x560x550

Accessoires optionnels :

Rails télescopiques sur 1 niveau, extension totale - TR1LFSTV	PPI : 59,99 € TTC (1)
Plateau Easy2Clean - E9OOAF11	PPI : 59,99 € TTC (1)

L'accompagnement parfait
Le kit d'accessoires vapeur en acier inoxydable permet à la vapeur de circuler autour des aliments pour une cuisson rapide et homogène.

(1) Les prix indiqués ont un caractère uniquement indicatif, il appartient à chaque distributeur de fixer ses prix comme il le souhaite.
(2) Conformément aux décrets 2005-829 et 2014-928.

Tendre à l'intérieur et croustillant à l'extérieur grâce à la vapeur

Le four multifonction 700 SteamCrisp® combine vapeur et chaleur traditionnelle, pour cuire et rôtir à la perfection.

De la vapeur est générée et intégrée au processus de cuisson. Les ingrédients sont cuits ou rôtis lentement de l'extérieur vers le cœur. Vous obtenez alors un extérieur croustillant et un intérieur juteux, pour un goût sublimé. L'idéal pour vos recettes de rôtis et de pâtisseries.

Existe aussi avec :

Sonde de cuisson*
Mesure la température à cœur des aliments

Nettoyage par pyrolyse*
Fonction d'auto-nettoyage pour une propreté parfaite de votre fours

Cuisine facile, nettoyage facile
La fonction de pyrolyse* nettoie votre four en le chauffant jusqu'à une température qui transforme la graisse et les résidus de nourriture en cendres, qui peuvent ensuite être simplement essuyées avec un chiffon humide.

* Fonction disponible sur plusieurs modèles de cet appareil. Adressez-vous à votre revendeur pour en savoir plus.

KOCAP31WX

NOUVEAU

Série 700 I PRECISE I SteamCrisp®

Dimensions hors-tout en mm :
594 (H) x 595 (L) x 567 (P)
Prix max. recommandé hors Eco part :
Inox : KOCAP31WX : 1 494,99 € TTC (1)
Eco participation : 4,17 € HT (2)

Navigation simple et intuitive

Bénéficiez du meilleur niveau d'interface pour contrôler vos paramètres dans les moindres détails.

Caractéristiques

- Cuisson vapeur intégrée / Chaleur tournante pulsée
- Pyrolyse
- **Ecran couleur tactile "230 recettes pré-enregistrées"**
- **Connexion Wi-Fi**
- **1 mode vapeur 25%**
- Préconisation de Pyrolyse
- **Sonde de cuisson** avec accès en façade et 3 niveaux de résultats prédéfinis (saignant, à point, bien cuit)
- **Fermeture douce assistée "Velvet Closing"**
- **Rail télescopique amovible sur 1 niveau**
- Dimensions d'encastrement HxLxP (mm) : 590x560x550

Accessoire optionnel :

Plateau Easy2Clean - E9OOAF11 PPI : 59,99 € TTC (1)

KOCBP29WX

NOUVEAU

Série 700 I PRO I SteamCrisp®

Dimensions hors-tout en mm :
594 (H) x 596 (L) x 569 (P)
Prix max. recommandé hors Eco part :
Inox : KOCBP29WX : 1 264,99 € TTC (1)
Eco participation : 8,33 € HT (2)

Les saveurs d'un grand restaurant

Le four SteamCrisp® Série 700, révèle les saveurs pour un résultat tendre à l'intérieur et croustillant à l'extérieur.

Caractéristiques

- **Cuisson vapeur intégrée / Chaleur tournante pulsée**
- Pyrolyse
- Programmateur électronique affichage blanc
- **Connexion Wi-Fi**
- **1 mode vapeur 25%**
- 20 recettes mémorisables
- 90 recettes automatiques
- Préconisation de Pyrolyse
- 3 cycles pyrolyse pré-programmés
- **Sonde de cuisson intégrée, accès en façade**
- **Fermeture douce assistée "Velvet Closing"**
- Porte froide, 3 verres, verres et porte démontables sans outils
- Dimensions d'encastrement HxLxP (mm) : 600x560x550

Accessoires optionnels :

Rails télescopiques sur 1 niveau, extension partielle - TR1LV PPI : 29,90 € TTC (1)
Rails télescopiques sur 1 niveau, extension totale - TR1LFSTV PPI : 79,90 € TTC (1)

KOCDP61X

Série 700 I PRO I SteamCrisp®

Dimensions hors-tout en mm :
594 (H) x 596 (L) x 569 (P)
Prix max. recommandé hors Eco part :
Inox : KOCDP61X : 1 034,99 € TTC (1)
Eco participation : 8,33 € HT (2)

Tendre à l'intérieur, croustillant à l'extérieur avec SteamCrisp

Pour la rôtisserie comme pour la cuisson, SteamCrisp empêche la nourriture de sécher.

Caractéristiques

- **Cuisson vapeur intégrée** / Chaleur tournante pulsée
- **1 mode vapeur 25%**
- **Pyrolyse**
- Programmateur électronique affichage blanc
- Commandes par manettes rétractables push/pull et touches sensitives
- Préconisation de Pyrolyse
- 2 cycles pyrolyse pré-programmés
- **Sonde de cuisson intégrée**, accès en façade
- Porte froide, 3 verres, verres et porte démontables sans outils
- Dimensions d'encastrement HxLxP (mm) : 600x560x550

Accessoires optionnels :

Rails télescopiques sur 1 niveau, extension partielle - TR1LV PPI : 29,90 € TTC (1)
Rails télescopiques sur 1 niveau, extension totale - TR1LFSTV PPI : 79,90 € TTC (1)

(1) Les prix indiqués ont un caractère uniquement indicatif, il appartient à chaque distributeur de fixer ses prix comme il le souhaite.
(2) Conformément aux décrets 2005-829 et 2014-928.

Confectionnez de délicieux gâteaux avec la fonction vapeur

Le four multifonction 600 SteamBake vous permet de réaliser d'appétissants muffins et des tartes parfaites avec une touche de vapeur.

Confectionnez du pain à la croûte délicieusement croustillante et à la mie tendre qui vous donnera envie dès la sortie du four. Ou préparez des muffins bien gonflés qui fondent dans la bouche. Vous pouvez toutefois faire bien plus que des pâtisseries avec la fonction SteamBake. Dégustez des lasagnes, du poisson et même du poulet rôti. Vous avez juste à suivre la recette.

Pour une cuisson parfaite chez vous, choisissez SteamBake.

Existe aussi avec :

Sonde de cuisson
Mesure la température à cœur des aliments

Chauffage rapide
Le four monte en température 40 % plus rapidement

SteamBake
La vapeur du four crée les conditions idéales pour des résultats dignes d'une boulangerie.

Cuisson améliorée avec la plaque à pâtisserie
La surface perforée de la plaque à pâtisserie assure une répartition homogène de la chaleur et permet à la vapeur d'envelopper entièrement votre pâte.

Voir pages 340-343

KODDP60X/W

Série 600 I PRO I SteamBake

Dimensions hors-tout en mm :
594 (H) x 596 (L) x 569 (P)
Prix max. recommandé hors Eco part :
Inox : KODDP60X : 896,99 € TTC (1)
Blanc : KODDP60W : 896,99 € TTC (1)
Eco participation : 8,33 € HT (2)

SteamBake, la touche de vapeur pour plus de gourmandise

Le four SteamBake vous permet d'apporter le croustillant, la couleur et la texture gourmande que vous aimez.

Caractéristiques

- Chaleur tournante pulsée
- **Touche SteamBake pour donner plus de gourmandise à vos plats**
- **Pyrolyse**
- Programmateur électronique affichage blanc
- Commandes par manettes rétractables push/pull et touches sensitives
- Préconisation de Pyrolyse
- 2 cycles pyrolyse pré-programmés
- **Fermeture douce assistée "Velvet Closing"**
- Porte froide, 3 verres, verres et porte démontables sans outils
- Dimensions d'encastrement HxLxP (mm) : 600x560x550

KODDP60W

Accessoire optionnel :
Plaque à pâtisserie - E9OOPT01
PPI : 59,90 € TTC (1)

KOD4P40TX

Série 600 I PRO I SteamBake

Dimensions hors-tout en mm :
594 (H) x 594 (L) x 568 (P)
Prix max. recommandé hors Eco part :
Blanc : KOD4P40TX : 770,49 € TTC (1)
Eco participation : 8,33 € HT (2)

Gagnez du temps avec la fonction Préchauffage Rapide

La fonction Préchauffage Rapide préchauffe votre four plus rapidement qu'un four standard.

Caractéristiques

- Chaleur tournante pulsée
- Pyrolyse
- Bandeau métal
- Programmateur électronique affichage blanc
- Commandes par manettes rétractables push/pull et touches sensitives
- **Touche SteamBake pour donner plus de gourmandise à vos plats**
- Préconisation de Pyrolyse
- 2 cycles pyrolyse pré-programmés
- **Fermeture douce assistée "Velvet Closing"**
- Porte froide, 3 verres, verres et porte démontables sans outils
- Dimensions d'encastrement HxLxP (mm) : 600x560x550

Accessoire optionnel :
Rails télescopiques sur 1 niveau, extension partielle - TR1LV PPI : 29,90 € TTC (1)

KOD3C00X

Série 600 I PRO I SteamBake

Dimensions hors-tout en mm :
594 (H) x 594 (L) x 568 (P)
Prix max. recommandé hors Eco part :
Inox anti-trace : KOD3C00X : 666,99 € TTC (1)
Eco participation : 4,17 € HT (2)

Pour un four auto-nettoyant, adoptez le nettoyage par catalyse

Le nettoyage par catalyse absorbe les graisses et nettoie le four à 250°C.

Caractéristiques

- Chaleur tournante pulsée
- Parois catalyse
- Bandeau métal
- Programmateur électronique affichage blanc
- **Touche SteamBake pour donner plus de gourmandise à vos plats**
- Porte ventilée 2 verres
- Dimensions d'encastrement HxLxP (mm) : 600x560x550

Accessoire optionnel :
Rails télescopiques sur 1 niveau, extension partielle - TR1LV PPI : 29,90 € TTC (1)

(1) Les prix indiqués ont un caractère uniquement indicatif, il appartient à chaque distributeur de fixer ses prix comme il le souhaite.
(2) Conformément aux décrets 2005-829 et 2014-928.

Gamme SENSE fours

Sonde de cuisson
Réussissez toujours vos plats avec la sonde de cuisson. Votre assistant de cuisson prend les commandes, mesure la température à cœur et arrête automatiquement la cuisson quand la température souhaitée est atteinte.

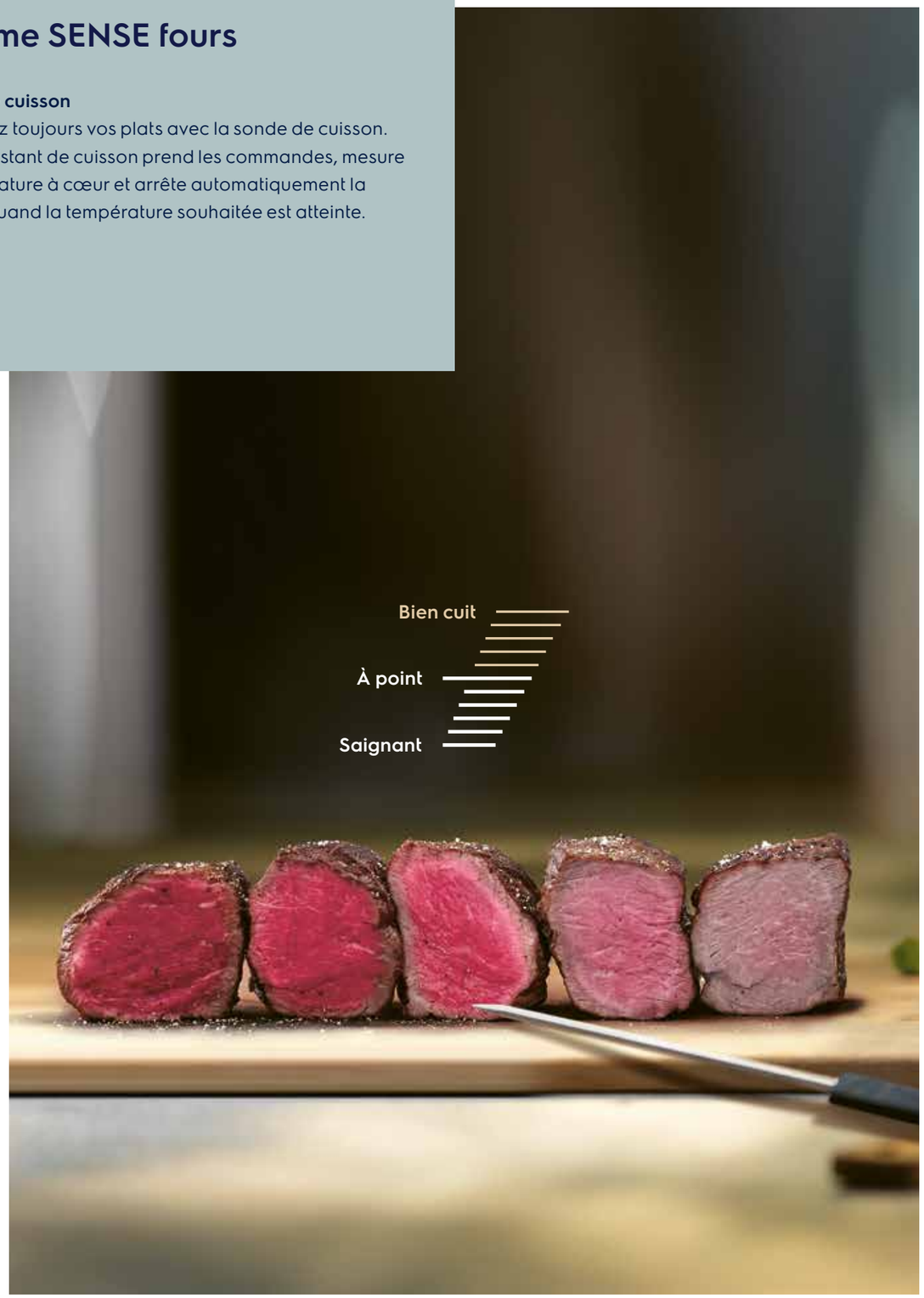

KOEBP39WX

NOUVEAU

Série 800 I SENSE I SenseCook®

Dimensions hors-tout en mm :
594 (H) x 595 (L) x 567 (P)
Prix max. recommandé hors Eco part :
Inox : KOEBP39WX : 1 149,99 € TTC [1]
Eco participation : 8,33 € HT [2]

Cuisson assistée avec écran LCD

L'écran LCD avec cuisson assistée sélectionne le temps de cuisson et la température pour vous.

Caractéristiques

- Chaleur tournante pulsée
- **Pyrolyse**
- Programmateur électronique affichage blanc
- **Connexion Wi-Fi**
- Préconisation de Pyrolyse
- 3 cycles pyrolyse pré-programmés
- **Sonde de cuisson intégrée, accès en façade**
- **Fermeture douce assistée "Velvet Closing"**
- **Rail télescopique amovible sur 1 niveau**
- Dimensions d'encastrement HxLxP (mm) : 590x560x550

Accessoire optionnel :
Rails télescopiques sur 1 niveau, extension partielle - TR1LV PPI : 29,90 € TTC [1]

KOECP11X

Série 700 I SENSE I SenseCook®

Dimensions hors-tout en mm :
594 (H) x 596 (L) x 569 (P)
Prix max. recommandé hors Eco part :
Inox : KOECP11X : 1 034,99 € TTC [1]
Eco participation : 8,33 € HT [2]

Des cuissons parfaites avec la sonde de cuisson

Maîtrisez vos cuissons au degré près grâce à la sonde de cuisson pour des résultats parfaits.

Caractéristiques

- Chaleur tournante pulsée
- **Pyrolyse**
- Commandes sensitives rétro-éclairées LED blanc
- Recettes automatiques
- Préconisation de Pyrolyse
- 3 cycles pyrolyse pré-programmés
- **Sonde de cuisson intégrée**, accès en façade
- Porte froide, 3 verres, verres et porte démontables sans outils
- **Rail télescopique amovible sur 1 niveau**
- Dimensions d'encastrement HxLxP (mm) : 600x560x550

Accessoire optionnel :
Rails télescopiques sur 1 niveau, extension partielle - TR1LV PPI : 29,90 € TTC [1]

KOEDP41X

Série 700 I SENSE I SenseCook®

Dimensions hors-tout en mm :
594 (H) x 596 (L) x 569 (P)
Prix max. recommandé hors Eco part :
Inox : KOEDP41X : 839,49 € TTC [1]
Eco participation : 8,33 € HT [2]

Un système autonettoyant pour un éclat permanent

Dites Adieu aux graisses et résidus grâce au nettoyage par pyrolyse.

Caractéristiques

- Chaleur tournante pulsée
- **Pyrolyse**
- Programmateur électronique affichage blanc
- Commandes par manettes rétractables push/pull et touches sensitives
- Préconisation de Pyrolyse
- 2 cycles pyrolyse pré-programmés
- **Sonde de cuisson intégrée**, accès en façade
- Porte froide, 3 verres, verres et porte démontables sans outils
- Dimensions d'encastrement HxLxP (mm) : 600x560x550

Accessoire optionnel :
Rails télescopiques sur 1 niveau, extension partielle - TR1LV PPI : 29,90 € TTC [1]

(1) Les prix indiqués ont un caractère uniquement indicatif, il appartient à chaque distributeur de fixer ses prix comme il le souhaite.
(2) Conformément aux décrets 2005-829 et 2014-928.

Une cuisson parfaite et homogène

La chaleur tournante pulsée du four SurroundCook® Série 600 cuit parfaitement et uniformément vos plats sur plusieurs niveaux.

Une cuisson parfaite à tous les niveaux
Profitez d'une cuisson homogène et simultanée sur tous les niveaux.

Cuisson uniforme, rapide et efficace
Notre technologie de cuisson uniforme fait circuler l'air à travers le four assurant une cuisson homogène. Plus besoin de remuer ou de retourner votre plat. Une cuisson plus rapide pour un gain de temps et d'énergie.

Plateau Easy2Clean*
Le plateau Easy2Clean a un revêtement céramique antiadhésif qui vous permet de cuisiner sans papier cuisson. De plus, il ne laisse pas la graisse et la saleté coller. Il vous suffit donc d'un peu d'eau, d'un chiffon humide et de savon à vaisselle pour le garder propre sans effort. (Compatible fours XXL et Compact).

Connectivité*
Avec l'application My Electrolux Kitchen, vous pouvez contrôler votre four à distance, découvrir les recettes de nos partenaires, avoir une assistance personnalisée.

Fonction Préchauffage Rapide*
Plus d'attente ni de temps perdu avec la fonction préchauffage Rapide et son temps de préchauffe raccourci comparé à un four standard.

Nettoyage Pyrolyse
Dites adieu aux graisses et résidus grâce au nettoyage par pyrolyse. Il détruit toutes les projections de graisses grâce à une élévation de la température à 500°C ! Récupérez les cendres et le tour est joué.

* Disponibles sur certaines références.

Interface EXPlore Les informations clés rendues facilement visibles pour des cuissons maîtrisées.

Explorez une nouvelle façon de piloter votre four avec un nouvel écran LCD tactile.

1. **Témoin de connectivité**
Sur les bandeaux verre connectés

2. **Double affichage**
- Température actuelle + cible
- Minuteur + température
- Température actuelle + cible (sonde)

3. **LED tamisée pour la hiérarchie de lecture**

4. **Barre LED 2 couleurs pour un feedback instantané**
Pour suivre le préchauffage ou la température de la sonde.

5. **5 touches en accès direct**
Minuteur / Préchauffage rapide / Lumière / Sonde / OK

Une cuisson homogène sur plusieurs niveaux

Profitez d'une cuisson homogène sur plusieurs niveaux. La résistance annulaire supplémentaire vous permet de cuire uniformément sur plusieurs niveaux simultanément, quelle que soit la quantité à l'intérieur.

Interface EXPlore
Les informations clés rendues facilement visibles pour des cuissons maîtrisées.

Série 600 I FLEX I SurroundCook®

KOFDP46WX

NOUVEAU

Des plats délicieux rendus simples grâce à la connectivité

Découvrez la véritable cuisson assistée grâce à la cuisine connectée. Contrôlez tous les paramètres de votre four à distance et simplement.

Dimensions hors-tout en mm : 594 (H) x 596 (L) x 569 (P)
Prix max. recommandé hors Eco part :
Inox : KOFDP46WX : 862,49 € TTC (1)
Eco participation : 8,33 € HT (2)

Caractéristiques

- Chaleur tournante pulsée
- **Pyrolyse**
- **Connectivité**
- **Interface EXPlore**
- **Recettes automatiques**
- Préconisation de Pyrolyse
- 3 cycles pyrolyse pré-programmés
- Porte froide, 3 verres, verres et porte démontables sans outils
- Dimensions d'encastrement HxLxP (mm) : 600x560x550

Accessoire optionnel :

Plateau Easy2Clean - E9OOAF11 PPI : 59,99 € TTC(1)

Disponibilité Septembre 2021

Série 600 I FLEX I SurroundCook®

EOF7P00LX

Dimensions hors-tout en mm :
594 (H) x 594 (L) x 569 (P)
Prix max. recommandé hors Eco part :
Inox : EOF7P00LX : 1 092,49 € TTC (1)
Eco participation : 8,33 € HT (2)

Pour des plats toujours délicieux

Grâce au four SurroundCook® Série 600, vos poulets rôtis ou vos meringues sont cuits de façon homogène. Le four s'assure que la température intérieure est régulière grâce à la chaleur tournante pulsée.

Caractéristiques

- Chaleur tournante pulsée
- **Pyrolyse**
- Porte latérale charnières à gauche
- Programmateur électronique affichage blanc
- **Commandes sensitives rétro-éclairées LED blanc**
- **Recettes automatiques**
- Préconisation de Pyrolyse
- 3 cycles pyrolyse pré-programmés
- Porte froide, 3 verres, verres et porte démontables sans outils
- Dimensions d'encastrement HxLxP (mm) : 600x560x550

Accessoire optionnel :

Rails télescopiques sur 1 niveau, extension partielle - TR1LV PPI : 29,90 € TTC (1)

Série 600 I FLEX I SurroundCook®

EOF7P00RX

Dimensions hors-tout en mm :
594 (H) x 594 (L) x 569 (P)
Prix max. recommandé hors Eco part :
Inox : EOF7P00RX : 1 092,49 € TTC (1)
Eco participation : 8,33 € HT (2)

Pour des plats toujours délicieux

Grâce au four SurroundCook® Série 600, vos poulets rôtis ou vos meringues sont cuits de façon homogène. Le four s'assure que la température intérieure est régulière grâce à la chaleur tournante pulsée.

Caractéristiques

- Chaleur tournante pulsée
- **Pyrolyse**
- Porte latérale charnières à droite
- Programmateur électronique affichage blanc
- **Commandes sensitives rétro-éclairées LED blanc**
- **Recettes automatiques**
- Préconisation de Pyrolyse
- 3 cycles pyrolyse pré-programmés
- Porte froide, 3 verres, verres et porte démontables sans outils
- Dimensions d'encastrement HxLxP (mm) : 600x560x550

Accessoire optionnel :

Rails télescopiques sur 1 niveau, extension partielle - TR1LV PPI : 29,90 € TTC (1)

Série 600 I FLEX I SurroundCook®

KOF4P60TX

Dimensions hors-tout en mm :
594 (H) x 594 (L) x 568 (P)
Prix max. recommandé hors Eco part :
Inox : KOF4P60TX : 689,99 € TTC (1)
Eco participation : 8,33 € HT (2)

Pour des plats toujours délicieux

Le four SurroundCook® Série 600 diffuse une chaleur constante dans chaque recoin de votre four.

Caractéristiques

- Chaleur tournante pulsée
- **Pyrolyse**
- Bandeau métal
- Programmateur électronique affichage blanc
- Commandes par manettes rétractables push/pull et touches sensitives
- Préconisation de Pyrolyse
- 2 cycles pyrolyse pré-programmés
- Porte froide, 3 verres, verres et porte démontables sans outils
- Dimensions d'encastrement HxLxP (mm) : 600x560x550

Accessoire optionnel :

Rails télescopiques sur 1 niveau, extension partielle - TR1LV PPI : 29,90 € TTC (1)

(1) Les prix indiqués ont un caractère uniquement indicatif, il appartient à chaque distributeur de fixer ses prix comme il le souhaite.
(2) Conformément aux décrets 2005-829 et 2014-928.

KOC34AAX

NOUVEAU

Série 600 I FLEX I SurroundCook®

Dimensions hors-tout en mm :
594 (H) x 596 (L) x 569 (P)
Prix max. recommandé hors Eco part :
Inox : KOC34AAX : 712,99 € TTC [1]
Eco participation : 8,33 € HT [2]

Cuisson uniforme, rapide et efficace

Notre technologie de cuisson uniforme fait circuler l'air à travers le four assurant une cuisson homogène.

Caractéristiques

- Chaleur tournante pulsée
- Pyrolyse
- Bandeau métal
- Classe d'efficacité énergétique* : A+
- Volume utile cavité (L) : 57
- Affichage LCD blanc
- Programmateur électronique
- Préconisation de température
- 1 cycle pyrolyse pré-programmé
- Porte froide (4 verres), verres et porte démontables sans outils
- Couleur : Inox anti-trace
- Dimensions d'encastrement HxLxP (mm) : 593x560x550

EOC3400DAX

Série 600 I FLEX I SurroundCook®

Dimensions hors-tout en mm :
590 (H) x 594 (L) x 560 (P)
Prix max. recommandé hors Eco part :
Inox : EOC3400DAX : 689,99 € TTC [1]
Eco participation : 8,33 € HT [2]

Pour des plats toujours délicieux

Grâce au four SurroundCook® Série 600, vos poulets rôtis ou vos meringues sont cuits de façon homogène. Le four s'assure que la température intérieure est régulière grâce à la chaleur tournante pulsée.

Caractéristiques

- Chaleur tournante pulsée
- **Pyrolyse**
- Bandeau métal
- Programmateur électronique affichage blanc
- 1 cycle pyrolyse pré-programmé
- Porte froide (4 verres), verres et porte démontables sans outils
- Dimensions d'encastrement HxLxP (mm) : 593x560x550

Accessoire optionnel :

Rails télescopiques sur 1 niveau, extension partielle - TR1LV PPI : 29,90 € TTC [1]

KOHEC40X

Série 300

Dimensions hors-tout en mm :
594 (H) x 596 (L) x 569 (P)
Prix max. recommandé hors Eco part :
Inox : KOHEC40X : 655,49 € TTC [1]
Eco participation : 4,17 € HT [2]

Une cuisson homogène pour des résultats surprenants

Le Four Série 300 chauffe rapidement et cuit de manière homogène.

Caractéristiques

- Chaleur brassée
- **Parois catalyse**
- Programmateur électronique affichage blanc
- Commandes par manettes rétractables push/pull et touches sensitives
- Porte ventilée 2 verres
- Dimensions d'encastrement HxLxP (mm) : 600x560x550

Accessoire optionnel :

Rails télescopiques sur 1 niveau, extension partielle - TR1LV PPI : 29,90 € TTC [1]

KOH3C00X

NOUVEAU

Série 300

Dimensions hors-tout en mm :
594 (H) x 594 (L) x 568 (P)
Prix max. recommandé hors Eco part :
Inox : KOH3C00X : 632,49 € TTC [1]
Eco participation : 4,17 € HT [2]

Des réglages précis avec l'affichage LED du minuteur

Sélectionnez le temps de cuisson exact grâce à l'affichage LED du minuteur.

Caractéristiques

- Chaleur brassée
- Parois catalyse
- Bandeau métal
- Programmateur électronique affichage blanc
- Porte ventilée 2 verres
- Dimensions d'encastrement HxLxP (mm) : 600x560x550

Accessoire optionnel :

Rails télescopiques sur 1 niveau, extension partielle - TR1LV PPI : 29,90 € TTC [1]

EOA2402CAX

Série 300

Dimensions hors-tout en mm :
590 (H) x 594 (L) x 560 (P)
Prix max. recommandé hors Eco part :
Inox anti-trace : EOA2402CAX : 609,49 € TTC [1]
Eco participation : 8,33 € HT [2]

Fonction minuterie

Fonction minuterie pour des plats prêts à temps en toute simplicité.

Caractéristiques

- Chaleur brassée
- **Parois catalyse**
- Bandeau métal
- Programmateur électronique affichage blanc
- **Tournebroche**
- Porte ventilée 2 verres
- Dimensions d'encastrement HxLxP (mm) : 593x560x550

EZA2400CAX

NOUVEAU

Série 300

Dimensions hors-tout en mm :
590 (H) x 594 (L) x 560 (P)
Prix max. recommandé hors Eco part :
Inox : EZA2400CAX : 574,99 € TTC [1]
Eco participation : 4,17 € HT [2]

Fonction minuterie

Fonction minuterie pour des plats prêts à temps en toute simplicité.

Caractéristiques

- Chaleur brassée
- Parois catalyse
- Bandeau métal
- Programmateur électronique affichage blanc
- Porte ventilée 2 verres
- Dimensions d'encastrement HxLxP (mm) : 593x560x550

* Selon EN60350-1 et règlement délégué EU 65-66 / 2014. (1) Les prix indiqués ont un caractère uniquement indicatif, il appartient à chaque distributeur de fixer ses prix comme il le souhaite. (2) Conformément aux décrets 2005-829 et 2014-928.

Collection Matt Black.
Des performances exceptionnelles.
Une esthétique incroyable

Les fours de notre collection Matt Black sont à la pointe de la technologie pour vous offrir les meilleures performances.

Écran tactile couleur

Revêtement en verre mat anti-traces de doigts

reddot winner 2020

DESIGN AWARD 2020

Steamify®, votre assistant vapeur
La fonction Steamify® facilite encore plus la création de plats délicieux en vous guidant dans l'utilisation de la vapeur.

L'expertise au bout des doigts
Un accès aux 3 principales fonctions et une expérience intuitive grâce son écran tactile couleur. Plus besoin de naviguer indéfiniment pour trouver vos fonctions favorites. De délicieux repas au bout du doigt.

La fonction sous-vide pour des résultats professionnels
Scellez tous les arômes, le goût et les nutriments sous vide pour cuire en utilisant une vapeur douce. Obtenez des résultats parfaits dignes des plus grands chefs.

Gamme fours Matt Black Collection

L'expertise au bout des doigts
Un accès aux 3 principales fonctions et une expérience intuitive grâce son écran tactile couleur. Plus besoin de naviguer indéfiniment pour trouver vos fonctions favorites. De délicieux repas au bout du doigt.

DESIGN AWARD 2020

reddot winner 2020

Série 900 PRO I SteamPro

KOAAS31WT

Steamify® s'occupe de tout

Sélectionnez la température de cuisson que vous désirez et le four s'ajustera automatiquement pour un résultat vapeur parfait. Sain et savoureux.

Dimensions hors-tout en mm : 594 (H) x 595 (L) x 567 (P)
Prix max. recommandé hors Eco part :
Noir Mat : KOAAS31WT : 2 644,99 € TTC [1]
Eco participation : 8,33 € HT [2]

Caractéristiques

- **Cuisson vapeur intégrée / Chaleur tournante pulsée**
- **4 modes vapeur** (intense 100%, élevée 60%, moyenne 40% et faible 20%)
- **Ecran couleur tactile avec 230 recettes pré-enregistrées**
- **Connexion Wi-Fi**
- **Fonction vapeur automatique Steamify®**
- Nettoyage vapeur
- Préconisation de nettoyage vapeur
- **Fonction de cuisson sous vide**
- **Sonde de cuisson avec accès en façade et 3 niveaux de résultats prédéfinis (saignant, à point, bien cuit)**
- **Fermeture douce assistée "Velvet Closing"**
- Porte ventilée (4 verres)
- **Rail télescopique amovible sur 1 niveau**
- Dimensions d'encastrement HxLxP (mm) : 590x560x550
- Réservoir d'eau amovible

Accessoire optionnel :
Rails télescopiques sur 1 niveau, extension totale - TR1LFSTV PPI : 79,90 € TTC [1]

KOEAP31WT

Série 800 I SENSE I SenseCook

Des cuissons parfaites avec la sonde de cuisson.
Maîtrisez vos cuissons au degré près grâce à la sonde de cuisson pour des résultats parfaits.

Caractéristiques

- Chaleur tournante pulsée
- **Pyrolyse**
- **Ecran couleur tactile avec 230 recettes pré-enregistrées**
- **Connexion Wi-Fi**
- Préconisation de Pyrolyse
- **Sonde de cuisson avec accès en façade et 3 niveaux de résultats prédéfinis (saignant, à point, bien cuit)**
- **Fermeture douce assistée "Velvet Closing"**
- Porte froide (4 verres), verres et porte démontables sans outils
- **Rail télescopique amovible sur 1 niveau**
- Dimensions d'encastrement HxLxP (mm) : 590x560x550

Dimensions hors-tout en mm : 594 (H) x 595 (L) x 567 (P)
Prix max. recommandé hors Eco part :
Noir Mat : KOEAP31WT : 1 839,99 € TTC [1]
Eco participation : 8,33 € HT [2]

Accessoire optionnel :
Rails télescopiques sur 1 niveau, extension partielle - TR1LV PPI : 29,90 € TTC [1]

KVLAE00WT

Série 800 I FLEX I CombiQuick®

Des délicieux plats en moitié moins de temps
Avec CombiQuick® Série 800, vos plats sont prêts en deux fois moins de temps qu'avec un four traditionnel.

Caractéristiques

- Niche 45 cm
- **Micro-ondes combiné chaleur tournante**
- Email lisse
- **Ecran couleur tactile avec 230 recettes pré-enregistrées**
- **Connexion Wi-Fi**
- Puissance micro-ondes : 1000 W
- Dimensions d'encastrement HxLxP (mm) : 450x560x550

Dimensions hors-tout en mm : 455 (H) x 595 (L) x 567 (P)
Prix max. recommandé hors Eco part :
Noir Mat: KVLAE00WT : 1 379,99 € TTC [1]
Eco participation : 8,33 € HT [2]

(1) Les prix indiqués ont un caractère uniquement indicatif, il appartient à chaque distributeur de fixer ses prix comme il le souhaite.
(2) Conformément aux décrets 2005-829 et 2014-928.

Gamme Pro Cave à vin

Avec la cave à vin 900 Pro compacte vous pourrez stocker vos grands crus même dans une toute petite cuisine. Elle permet de conserver jusqu'à 18 bouteilles entre 5 °C et 20 °C selon vos besoins. Chaque verre que vous servirez sera à température optimale au moment voulu et développera tout son bouquet.

Cave à vin, une température toujours parfaite
Conservez vos bouteilles à la température idéale dans notre cave à vin, pour un plaisir de dégustation toujours au rendez-vous. Vous pourrez facilement choisir une valeur dans une plage allant de 5 °C à 20 °C pour contrôler précisément la température de votre vin.

Série 900 PRO

KBW5T

Stocker du vin dans les plus petites cuisines

Moderne et compacte, la cave à vin série 900 trouvera sa place dans toutes les cuisines.

45 CM

A↑G F

Dimensions hors-tout en mm : 455 (H) x 595 (L) x 566 (P)
Prix max. recommandé hors Eco part :
Noir Mat : KBW5T : 1 954,99 € TTC (1)
Eco participation : 8,33 € HT (2)

Caractéristiques

- Cave à vin
- Niche 45 cm
- Froid Brassé
- Niveau sonore : 39 dB***
- Consommation électrique : 83kWh/an**
- Volume net : 49 L
- Commandes Electroniques
- Ouverture abattante push/pull
- Eclairage intérieur LED
- 2 clayettes bois et 1 en plastique
- Nombre de bouteilles : 18
- Classe climatique : ST
- Dimensions d'encastrement HxLxP (mm) : 450x560x550

Série 900 I PRO

KBC65T

45 CM

Dimensions hors-tout en mm :
455 (H) x 594 (L) x 361 (P)
Prix max. recommandé hors Eco part :
Noir mat : KBC65T : 2 414,99 € TTC (1)
Eco participation : 4,17 € HT (2)

Votre barista à la maison

La pause café reste un plaisir avec la machine à café 900 Pro.

Caractéristiques

- S'intègre dans une niche de 45 cm
- **Machine à café intégrable**
- **Commandes sensitives**
- Réservoir d'eau : 1.8 L
- Capacité de café en grain : 200 g
- Fonction : expresso, café long, moyen, mug et petit
- **Fonction cappuccino**
- Détartrant,Test de dureté de l'eau
- Pression pompe 15 bars
- Dimensions d'encastrement HxLxP (mm) : 450x560x550

Accessoire optionnel :

Détartrant pour machines à café - M3BICD200 PPI : 14,90 € TTC (1)

Série 900 I PRO

KBV4T

Dimensions hors-tout en mm :
139 (H) x 540 (L) x 510 (P)
Prix max. recommandé hors Eco part :
Noir Mat : KBV4T : 3 219,99 € TTC (1)
Eco participation : 4,17 € HT (2)

Préservez les saveurs

Scellez les saveurs avec le tiroir sous vide 900 Pro.

Caractéristiques

- 14 cm
- **Tiroir sous vide**
- Ecran digital avec TouchControl
- Capacité de pompage de la pompe : 3 m^3/h
- Contenu net : 8 L
- Convient pour des sachets de mise sous vide d'une taille maximale de 250 x 350 mm
- Kit de démarrage inclus
- Dimensions d'encastrement HxLxP (mm) : 139x560x550

Accessoire optionnel :

Sachets sous-vide - E3OS1 PPI : 34,90 € TTC (1)

Série 900 I PRO

KBD4T

Dimensions hors-tout en mm :
140 (H) x 594 (L) x 535 (P)
Prix max. recommandé hors Eco part :
Noir Mat : KBD4T : 804,99 € TTC (1)
Eco participation : 2,08 € HT (2)

Le tiroir qui réchauffe tous vos plats

Le tiroir chauffant série 900 maintient la chaleur de vos plats jusqu'à ce qu'ils soient prêt à être servis.

Caractéristiques

- 14 cm
- **Tiroir chauffant**
- Service de 6 personnes
- Ouverture Push / Pull
- Températures ajustables : 30-80°C
- Fonctions : réchauffer les aliments, décongélation, assiettes chaudes, plats chauds, cuisson basse température, levage de la pâte/pain
- Façade froide
- Dimensions d'encastrement HxLxP (mm) : 140x560x550

** Selon les règlements délégués (UE) 2019/2016, (UE) 2017/1369 et (EU) 2021/340. *** Conformément à la norme EN 60704-3.
(1) Les prix indiqués ont un caractère uniquement indicatif, il appartient à chaque distributeur de fixer ses prix comme il le souhaite.
(2) Conformément aux décrets 2005-829 et 2014-928.

Un alignement parfait tout en harmonie

La gamme compacte vous permet de compléter un équipement existant, de combiner plusieurs types de cuisson et d'optimiser des espaces restreints.

La gamme compacte Electrolux est composée :
- d'un four vapeur
- d'un four multifonction pyrolyse
- d'un four combiné micro-ondes
- d'une cave à vin
- d'un micro-ondes

Nos solutions intègrent des niches de 45 cm avec les mêmes performances que les fours classiques :
- une navigation sensitive avec un programmateur textes et pictos
- la fermeture douce assistée
- une cavité XXL (43/46 L)

Des solutions d'aménagement
Notre gamme compacte vous apporte :
- Modularité et flexibilité.
- Un concentré de performance.

Série 800 PRO I SteamBoost

KVBAS21WX

A la vapeur, rôti ou mijoté avec SteamBoost

SteamBoost offre 4 modes vapeur pour sublimer tous vos plats.

Dimensions hors-tout en mm : 455 (H) x 595 (L) x 567 (P)
Prix max. recommandé hors Eco part :
Inox : KVBAS21WX : 1 322,49 € TTC (1)
Eco participation : 8,33 € HT (2)

Caractéristiques
- Niche 45 cm
- **Cuisson vapeur intégrée** / Chaleur tournante pulsée
- **4 modes vapeur** (intense 100%, élevée 60%, moyenne 40% et faible 20%)
- **Ecran couleur tactile avec 230 recettes pré-enregistrées**
- **Connexion Wi-Fi**
- **Fonction vapeur automatique Steamify®**
- Nettoyage vapeur
- Préconisation de nettoyage vapeur
- **Sonde de cuisson avec accès en façade et 3 niveaux de résultats prédéfinis (saignant, à point, bien cuit)**
- Fermeture douce assistée "Velvet Closing"
- Porte ventilée (4 verres)
- Indication des modes de cuisson sérigraphiés sur intérieur de porte
- Dimensions d'encastrement HxLxP (mm) : 450x560x550

KVEBP21X

Série 800 I SENSE I SenseCook®

Dimensions hors-tout en mm :
455 (H) x 595 (L) x 567 (P)
Prix max. recommandé hors Eco part :
Inox : KVEBP21X : 1 034,99 € TTC (1)
Eco participation : 8,33 € HT (2)

Des cuissons parfaites avec la sonde de cuisson.
Maîtrisez vos cuissons au degré près grâce à la sonde de cuisson pour des résultats parfaits.

Caractéristiques
- Niche 45 cm
- Chaleur tournante pulsée
- **Pyrolyse**
- Programmateur électronique textes et pictos
- Commandes sensitives rétro-éclairées LED blanc
- 20 recettes mémorisables
- **90 recettes automatiques**
- Préconisation de Pyrolyse
- 3 cycles pyrolyse pré-programmés
- **Sonde de cuisson intégrée, accès en façade**
- Fermeture douce assistée "Velvet Closing"
- Porte froide (4 verres), verres et porte démontables sans outils
- Indication des modes de cuisson sérigraphiés sur intérieur de porte
- Dimensions d'encastrement HxLxP (mm) : 450x560x550

KBD4X

Série 900 I PRO

Dimensions hors-tout en mm :
140 (H) x 594 (L) x 535 (P)
Prix max. recommandé hors Eco part :
Inox anti-trace : KBD4X : 689,99 € TTC (1)
Eco participation : 2,08 € HT (2)

Faîtes lever vos pâtes grâce au tiroir chauffant
Le tiroir chauffant vous permet de lever la pâte comme un véritable boulanger.

Caractéristiques
- 14 cm
- **Tiroir chauffant**
- Service de 6 personnes
- Ouverture Push / Pull
- Températures ajustables : 30-80°C
- Fonctions : réchauffer les aliments, décongélation,assiettes chaudes, plats chauds, Cuisson basse température,levage de la pâte/pain
- Tapis antidérapant
- Façade froide
- Dimensions d'encastrement HxLxP (mm) : 140x560x550

(1) Les prix indiqués ont un caractère uniquement indicatif, il appartient à chaque distributeur de fixer ses prix comme il le souhaite.
(2) Conformément aux décrets 2005-829 et 2014-928.

Des délicieux plats en moitié moins de temps

Avec CombiQuick® Série 800, vos plats sont prêts en deux fois moins de temps qu'avec un four traditionnel

Vos plats préférés prêts en deux fois moins de temps avec CombiQuick® Série 800. Sa chaleur tournante, ses modes multifonctions et son micro-ondes vous permettront de cuisiner en un rien de temps.

Existe aussi avec :

Préchauffage rapide
Préchauffage plus rapide qu'un four standard.

Cuisine Connectée
Cuisinez en toute simplicité grâce à votre four connecté.

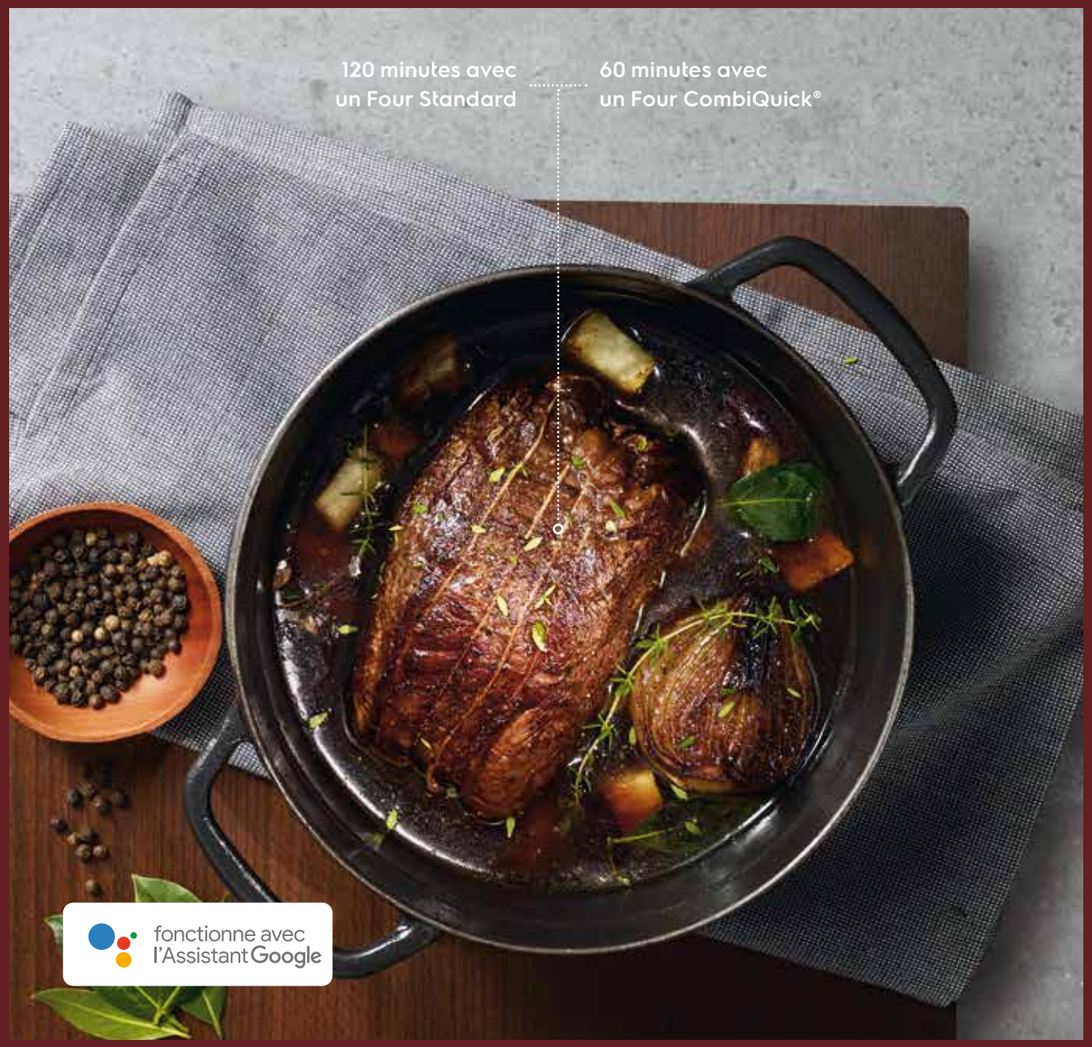

KVLAE00WX

Série 800 I FLEX I CombiQuick®

Dimensions hors-tout en mm :
455 (H) x 595 (L) x 567 (P)

Prix max. recommandé hors Eco part :
Inox : KVLAE00WX : 1 207,49 € TTC [1]
Eco participation : 8,33 € HT [2]

Des délicieux plats en moitié moins de temps

Avec CombiQuick® Série 800, vos plats sont prêts en deux fois moins de temps qu'avec un four traditionnel.

Caractéristiques

- Niche 45 cm
- **Micro-ondes combiné chaleur tournante**
- Email lisse
- **Ecran couleur tactile 230 recettes pré-enregistrées**
- **Connexion Wi-Fi**
- Puissance micro-ondes : 1000 W
- Dimensions d'encastrement HxLxP (mm) : 450x560x550

KVLBE08WX

NOUVEAU

Série 800 I FLEX I CombiQuick®

Dimensions hors-tout en mm :
455 (H) x 595 (L) x 567 (P)

Prix max. recommandé hors Eco part :
Inox : KVLBE08WX : 1 149,99 € TTC [1]
Eco participation : 8,33 € HT [2]

Gagnez du temps avec la fonction Préchauffage Rapide

La fonction Préchauffage Rapide préchauffe votre four plus rapidement qu'un four standard.

Caractéristiques

- Niche 45 cm
- Micro-ondes combiné chaleur tournante
- Email lisse
- Programmateur électronique affichage blanc
- Puissance micro-ondes : 1000 W
- Dimensions d'encastrement HxLxP (mm) : 450x560x550

(1) Les prix indiqués ont un caractère uniquement indicatif, il appartient à chaque distributeur de fixer ses prix comme il le souhaite.
(2) Conformément aux décrets 2005-829 et 2014-928.

KVKBE00X

Série 600 I FLEX I Micro-ondes & Gril

Dimensions hors-tout en mm :
455 (H) x 595 (L) x 567 (P)

Prix max. recommandé hors Eco part :

Inox : KVKBE00X :	977,49 € TTC (1)
Eco participation :	8,33 € HT (2)

Pour des résultats vraiment dorés

Le gril fait croustiller vos plats
à la perfection à chaque cuisson.

Caractéristiques

- Niche 45 cm
- **Micro-ondes & Gril**
- Programmateur électronique textes et pictos
- Commandes sensitives rétro-éclairées LED blanc
- **Recettes automatiques**
- Puissance micro-ondes : 1000 W
- Puissance gril 1900 W
- Dimensions d'encastrement HxLxP (mm) : 450x560x550

KVKDE40X

Série 600 I FLEX I Micro-ondes & Gril

Dimensions hors-tout en mm :
455 (H) x 595 (L) x 567 (P)

Prix max. recommandé hors Eco part :

Inox : KVKDE40X :	919,99 € TTC (1)
Eco participation :	8,33 € HT (2)

Gril et micro-ondes pour des résultats rapides

Des résultats rapides et délicieux
avec le micro-ondes & gril Série 600.

Caractéristiques

- Niche 45 cm
- **Micro-ondes & Gril**
- Email lisse
- Programmateur électronique affichage blanc
- Commandes par manettes rétractables push/pull et touches sensitives
- Puissance micro-ondes : 1000 W
- Puissance gril 1900 W
- Dimensions d'encastrement HxLxP (mm) : 450x560x550

(1) Les prix indiqués ont un caractère uniquement indicatif, il appartient à chaque distributeur de fixer ses prix comme il le souhaite.
(2) Conformément aux décrets 2005-829 et 2014-928.

Gamme Pro Machine à café

Faîtes l'expérience de délicieux cafés à la maison avec la Machine à Café 900 Pro. Des expressos aux cappuccinos, il vous suffit simplement de sélectionner le café que vous désirez et la machine fait le reste tel un barista.

Créez le parfait cappuccino avec la fonction lait
Créez le parfait latte grâce à la fonction permettant d'ajouter du lait. D'une simple touche, sélectionnez la quantité idéale de lait pour vos boissons chaudes préférées.

Série 900 PRO

KBC65X

Ajustez votre café à votre guise

Corsé ou léger, ajustez le café à votre guise avec la machine à café.

Dimensions hors-tout en mm : 455 (H) x 594 (L) x 361 (P)
Prix max. recommandé hors Eco part :
Noir et inox anti-trace : KBC65X : 2 184,99 € TTC (1)
Eco participation : 4,17 € HT (2)

Caractéristiques

- S'intègre dans une niche de 45 cm
- **Machine à café** intégrable
- **Commandes sensitives**
- Réservoir d'eau: 1.8 L
- Capacité de café en grain: 200 g
- Fonction : expresso, café long, moyen, petit, mug
- **Fonction cappuccino**
- Détartrant,Test de dureté de l'eau
- Pression pompe 15 bars
- Dimensions d'encastrement HxLxP (mm) : 450x560x550

KBB5X

Série 900 I PRO

Dimensions hors-tout en mm : 455 (H) x 595 (L) x 548 (P)
Prix max. recommandé hors Eco part :
Inox anti-trace : KBB5X : 3 679,99 € TTC (1)
Eco participation : 15,00 € HT (2)

Une congélation qui préserve parfaitement les saveurs

Refroidissez ou congelez rapidement les aliments avec la cellule de refroidissement.

Caractéristiques

- **Cellule de refroidissement**
- Niche 45 cm
- Commandes électroniques sensitives
- Fonction : refroidissement rapide +5°C, congélation rapide -18°C, rafraîchir bouteille / canette, décongeler, conservation poisson, refroidissement doux +3°C, glaçons
- Sonde
- 3 clayettes fil
- Volume net total en L : 28.7
- Dimensions d'encastrement HxLxP (mm) : 450x560x550

KBW5X

Série 900 I PRO

A G F

Dimensions hors-tout en mm : 455 (H) x 595 (L) x 566 (P)
Prix max. recommandé hors Eco part :
Noir et Inox anti-trace : KBW5X : 1 609,99 € TTC (1)
Eco participation : 8,33 € HT (2)

Conservez du vin dans les cuisines les plus petites

Moderne et compacte, la cave à vin 900 trouvera sa place dans toutes les cuisines.

Caractéristiques

- **Cave à vin**
- Niche 45cm
- Froid Brassé
- Niveau sonore : 39 dB***
- Consommation électrique : 83kWh/an**
- Volume net : 49 L
- Commandes Electroniques
- Ouverture abattante push/pull
- Eclairage intérieur LED
- 2 clayettes bois et 1 en plastique
- Nombre de bouteilles : 18
- Classe climatique : ST
- Dimensions d'encastrement HxLxP (mm) : 450x560x550

** Selon les règlements délégués (UE) 2019/2016, (UE) 2017/1369 et (EU) 2021/340. *** Conformément à la norme EN 60704-3.
(1) Les prix indiqués ont un caractère uniquement indicatif, il appartient à chaque distributeur de fixer ses prix comme il le souhaite.
(2) Conformément aux décrets 2005-829 et 2014-928.

Gamme Flex Micro-ondes

Avec le mécanisme d'ouverture du micro-ondes TouchOpen 800, une simple pression suffit pour accéder aux aliments. La porte s'ouvre rapidement et en douceur en un seul geste, ultra-pratique au quotidien.

TouchOpen
La porte du four à micro-ondes TouchOpen s'ouvre d'une simple pression.

Série 800 FLEX I TouchOpen

KMFD264TEX

Enregistrez les réglages du micro-ondes pour vos plats préférés

Enregistrez vos réglages préférés pour pouvoir les retrouver rapidement et facilement avec la fonction Favoris du micro-ondes.

Dimensions hors-tout en mm : 459 (H) x 594 (L) x 404 (P)
Prix max. recommandé hors Eco part :
Noir et Inox anti-trace : KMFD264TEX : 781,99 € TTC [1]
Eco participation : 4,17 € HT [2]

Caractéristiques

- Niche 45 cm
- Volume cavité : 26 L
- Façade verre et inox
- Commandes sensitives
- Programmateur électronique affichage blanc
- Puissance micro-ondes : 900 W, 5 niveaux de puissance
- Puissance du gril: 800 W
- Gril Quartz
- Mode de cuisson: Gril, Micro-ondes, Micro-ondes et gril
- **Ouverture électronique de la porte**
- Plateau tournant : 32.5 cm, en verre
- **Retour du plateau tournant en position initiale**
- Eclairage intérieur
- Sécurité enfants
- Cavité inox
- Dimensions d'encastrement HxLxP (mm) : 450x562x500

KMFD263TEX

Série 800 I FLEX I TouchOpen

Dimensions hors-tout en mm :
388 (H) x 594 (L) x 404 (P)
Prix max. recommandé hors Eco part :
Noir et inox anti-trace : KMFD263TEX : 747,49 € TTC [1]
Eco participation : 4,17 € HT [2]

Caractéristiques

- Niche 38 cm
- Volume cavité : 26 L
- Façade verre et inox
- Commandes sensitives
- Programmateur électronique affichage blanc
- Puissance micro-ondes : 900 W, 5 niveaux de puissance
- Puissance du gril : 800 W
- Gril Quartz
- Mode de cuisson : Gril, Micro-ondes, Micro-ondes et gril
- **Ouverture électronique de la porte**
- Plateau tournant : 32.5 cm, en verre
- **Retour du plateau tournant en position initiale**
- Eclairage intérieur
- Sécurité enfants
- Cavité Inox
- Dimensions d'encastrement HxLxP (mm) : 380x562x500

KMFE172TEX

Série 800 I FLEX I TouchOpen

Dimensions hors-tout en mm :
371 (H) x 594 (L) x 316 (P)
Prix max. recommandé hors Eco part :
Noir et inox anti-trace : KMFE172TEX : 609,49 € TTC [1]
Eco participation : 4,17 € HT [2]

Caractéristiques

- Niche 36 cm **meuble haut**
- Volume cavité : 17 L
- Façade verre et inox
- Commandes sensitives
- Programmateur électronique affichage blanc
- Puissance micro-ondes : 800 W, 5 niveaux de puissance
- Mode de cuisson : Micro-ondes
- **Ouverture électronique de la porte**
- Plateau tournant : 27.2 cm, en verre
- **Retour du plateau tournant en position initiale**
- Eclairage intérieur
- Sécurité enfants
- Cavité peinte
- Dimensions d'encastrement HxLxP (mm) : 360x562x300

EMFE264TEX

NOUVEAU

Série 800 I FLEX I TouchOpen

Dimensions hors-tout en mm :
459 (H) x 594 (L) x 404 (P)
Prix max. recommandé hors Eco part :
Noir et inox anti-trace : EMFE264TEX : 747,49 € TTC [1]
Eco participation : 4,17 € HT [2]

Caractéristiques

- Niche 45 cm
- Volume cavité : 26 L
- Façade plein verre et inox
- Commandes sensitives
- Programmateur électronique affichage blanc
- Puissance micro-ondes : 900 W, 5 niveaux de puissance
- Mode de cuisson : Micro-ondes
- Ouverture électronique de la porte
- Plateau tournant : 32.5 cm, en verre
- Retour du plateau tournant en position initiale
- Eclairage intérieur
- Sécurité enfants
- Cavité peinte
- Dimensions d'encastrement HxLxP (mm) : 450x562x500

(1) Les prix indiqués ont un caractère uniquement indicatif, il appartient à chaque distributeur de fixer ses prix comme il le souhaite.
(2) Conformément aux décrets 2005-829 et 2014-928.

Cuire et faire griller à la vitesse de la lumière

Vous pourrez déguster des croque-monsieur et de succulents plats grillés.

Le micro-ondes à grill prépare vos repas quotidiens en un tour de main. Une solution rapide et facile pour préparer la plupart de vos plats préférés.

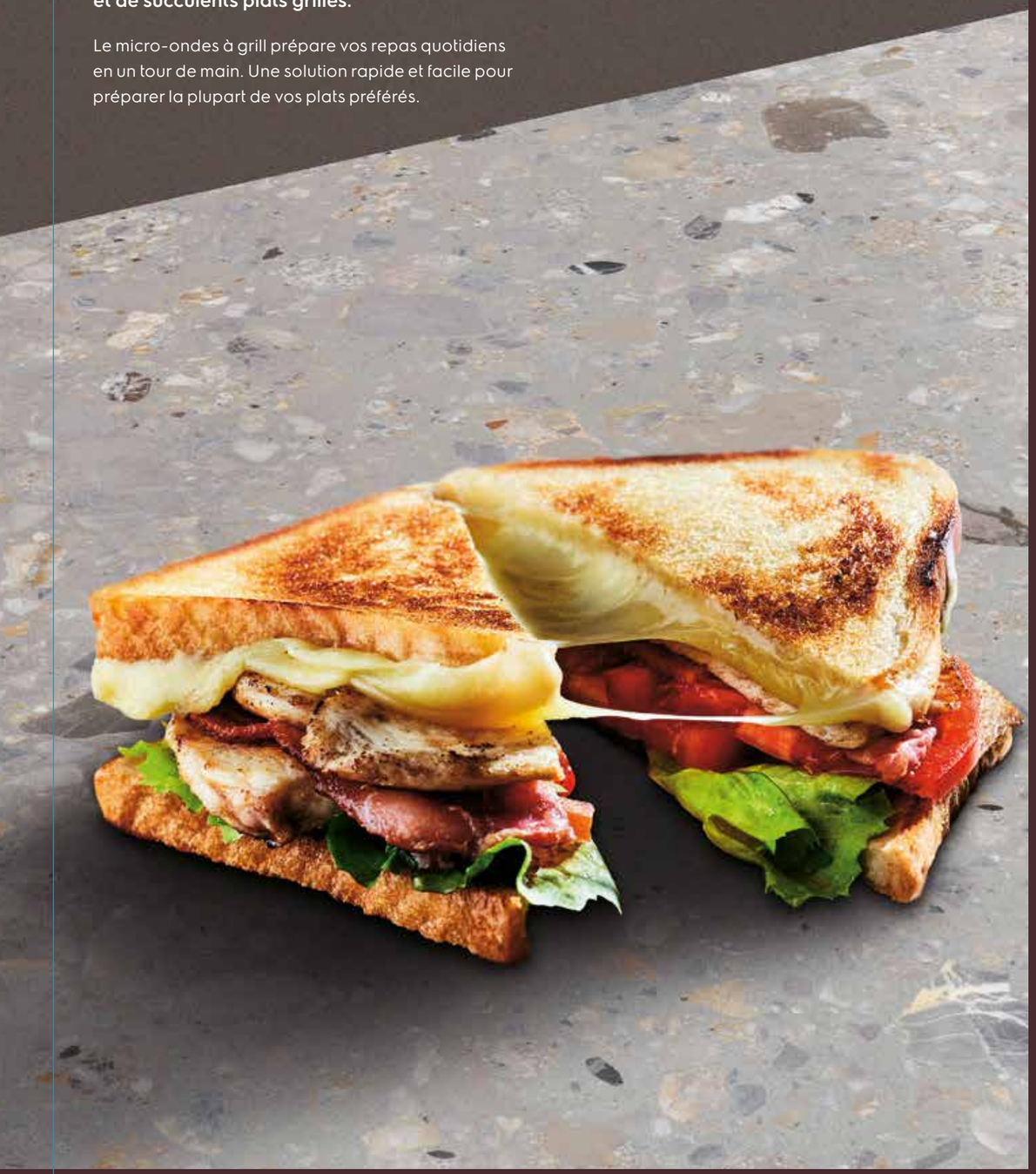

Micro-ondes encastrables

LMS4253TMX

Série 600 I FLEX I Gril

Caractéristiques

- Niche 38 cm
- Volume cavité : 25 L
- Porte en verre
- Commandes sensitives
- Puissance micro-ondes : 900 W, 8 niveaux de puissance
- Puissance du gril : 1000 W
- Gril Quartz
- Mode de cuisson : Gril, Micro-ondes
- Minuterie : 95 min
- Plateau tournant : 27 cm, en verre
- Cavité inox
- Dimensions d'encastrement HxLxP (mm) : 380x560x550

Dimensions hors-tout en mm :
388 (H) x 595 (L) x 377 (P)

Prix max. recommandé hors Eco part :
Noir et inox anti-trace : LMS4253TMX : 574,99 € TTC (1)
Eco participation : 4,17 € HT (2)

LMS4253TMW

Série 600 I FLEX I Gril

Caractéristiques

- Niche 38 cm
- Volume cavité : 25 L
- Porte en verre
- Commandes sensitives
- Puissance micro-ondes : 900 W, 8 niveaux de puissance
- Puissance du gril : 1000 W
- Gril Quartz
- Mode de cuisson : Gril, Micro-ondes
- Minuterie : 95 min
- Plateau tournant : 27 cm, en verre
- Cavité inox
- Dimensions d'encastrement HxLxP (mm) : 380x560x550

Dimensions hors-tout en mm :
388 (H) x 595 (L) x 377 (P)

Prix max. recommandé hors Eco part :
Blanc : LMS4253TMW : 632,49 € TTC (1)
Eco participation : 4,17 € HT (2)

EMS4253TEX

Série 600 I FLEX I Gril

Caractéristiques

- Niche 38 cm
- Volume cavité : 25 L
- Façade verre et inox
- Commandes sensitives
- Puissance micro-ondes : 900 W, 8 niveaux de puissance
- Puissance du gril : 1000 W
- Mode de cuisson : gril, Micro-ondes
- Minuterie : 95 min
- Plateau tournant : 27 cm, en verre
- Gril Quartz
- Dimensions d'encastrement HxLxP (mm) : 380x560x550

Dimensions hors-tout en mm :
388 (H) x 595 (L) x 377 (P)

Prix max. recommandé hors Eco part :
Inox anti-trace : EMS4253TEX : 574,99 € TTC (1)
Eco participation : 4,17 € HT (2)

(1) Les prix indiqués ont un caractère uniquement indicatif, il appartient à chaque distributeur de fixer ses prix comme il le souhaite.
(2) Conformément aux décrets 2005-829 et 2014-928.

LMS2173EMX

Série 300

Caractéristiques

- Niche 38 cm
- Volume cavité : 17 L
- Porte en verre
- Commandes mécaniques
- Manette de commande pour la sélection de la puissance
- Puissance micro-ondes : 700 W, 5 niveaux de puissance
- Mode de cuisson : Micro-ondes
- Minuterie : 95 min
- Plateau tournant : 24.5 cm, en verre
- Dimensions d'encastrement HxLxP (mm) : 380x560x350

Dimensions hors-tout en mm :
388 (H) x 595 (L) x 312 (P)
Prix max. recommandé hors Eco part :
Noir et inox anti-trace : LMS2173EMX : 517,49 € TTC [1]
Eco participation : 2,08 € HT [2]

LMS2173EMW

Série 300

Caractéristiques

- Niche 38 cm
- Volume cavité : 17 L
- Porte en verre
- Commandes mécaniques
- Manette de commande pour la sélection de la puissance
- Puissance micro-ondes : 700 W, 5 niveaux de puissance
- Mode de cuisson : Micro-ondes
- Minuterie : 95 min
- Plateau tournant : 24.5 cm, en verre
- Dimensions d'encastrement HxLxP (mm) : 380x560x350

Dimensions hors-tout en mm :
388 (H) x 595 (L) x 312 (P)
Prix max. recommandé hors Eco part :
Blanc : LMS2173EMW : 517,49 € TTC [1]
Eco participation : 2,08 € HT [2]

EMS20300OX

Caractéristiques

- Volume cavité : 20 L
- Programmateur électronique
- Affichage Ambre
- Manette de commande pour la sélection de la puissance
- Puissance micro-ondes : 800 W, 5 niveaux de puissance
- Puissance du gril : 1000 W
- Mode de cuisson : Gril, Micro-ondes, Micro-ondes et gril
- Minuterie : 95 min
- Plateau tournant : 24,5 cm, en verre
- Eclairage intérieur
- Cavité peinte

Dimensions hors-tout en mm :
280 (H) x 461 (L) x 373 (P)
Prix max. recommandé hors Eco part :
Inox : EMS20300OX : 252,99 € TTC [1]
Eco participation : 2,50 € HT [2]

(1) Les prix indiqués ont un caractère uniquement indicatif, il appartient à chaque distributeur de fixer ses prix comme il le souhaite.
(2) Conformément aux décrets 2005-829 et 2014-928.

Tableau fonctions cuisson

Fonction de cuisson	Symboles	Bénéfices	KOAAS31CX	KOBAS31WX	KOBBS39WX	KOCAP31WX	KOCBP29WX	KOCDP61X
Airfry		L'air chaud circule autour du four pour cuire les aliments de tous les angles avec le minimum de matière grasse.						
Vapeur intense(100%)		"Cuisson 100% à la vapeur. Pour faire cuire des légumes, des accompagnements ou du poisson à la vapeur."	•	•	•			
Vapeur élevée (80%)		"Combinaison de 80% de vapeur & 20% de Chaleur Tournante. Idéale pour cuire des plats délicats comme des crèmes, des flans, de terrines et du poisson."	•	•	•			
Vapeur moyenne (50%)		Combinaison de 50% de vapeur & 50% de Chaleur Tournante. Idéale pour la cuisson de viande braisée et en ragoût, ainsi que du pain ou de la pâte levée sucrée.	•					
Vapeur faible (25%)		"Combinaison de 25% de vapeur & 75% de Chaleur Tournante. Adaptée pour cuire la viande, la volaille, les plats au four et les ragoûts."	•	•	•	•	•	•
Réhydratation vapeur		Pour réchauffer et réhumidifier des aliments déjà cuits directement sur une assiette.	•	•	•	•	•	
Cuisson sous-vide		Cuisson sous-vide à la vapeur à basse température pour cuire la viande, le poisson les légumes. Avant d'utiliser cette fonction placez les aliments dans des sachets en plastique conçus pour la cuisson sous-vide, faites le vide d'air et scellez les.	•					
Steamify		"Ajuste automatiquement les réglage vapeur pour vous"	•	•	•			
"Chaleur tournante PLUS"		Pour ajouter de l'humidité en cours de cuisson. Vous obtiendrez une belle couleur et une croûte croustillante en cours de cuisson ou en cours de réchauffage vos aliments seront plus juteux						
Chaleur tournante humide		Utilisation de la chaleur tournante et de la vapeur pour économiser de l'énergie lors de la cuisson, notamment pour les gâteaux secs, ainsi que les gratins cuits dans les moules sur un seul niveau.	•	•	•	•	•	•
Chaleur tournante		Utilisation combinée du ventilateur + résistance annulaire. Économie de temps pour les cuissons. Peu ou pas de préchauffage. Possibilité de cuissons et rôtissage sur plusieurs niveaux simultanément. Pas de transfert d'odeurs ni de saveurs. Températures de cuisson réduites de 20°C à 40°C. Économie d'énergie.	•	•	•	•	•	•
Cuisson par la sole		Chaleur provenant uniquement de la résistance de sole. Convient parfaitement pour la cuisson des préparations à fond croustillant. Idéale pour chauffer les assiettes.	•	•	•	•	•	•
"Cuisson traditionnelle (Convection naturelle)"		"Utilisation des résistances de voûte et de sole pour la cuisson traditionnelle. Nécessite un enfournement sur un niveau de gradin adapté pour la cuisson de l'aliment. Idéale pour la cuisson des recettes de viandes, gibiers, gâteaux,..."	•	•	•	•	•	•
Cuisson basse température		Cuisson utilisant une température allant de 80 à 90°C. Démarre pendant 10 minutes en chaleur tournante puis continue en convection naturelle. Idéale pour préparer des rôtis tendres et juteux.	•	•	•	•	•	
Déshydratation		pour déshydrater les fruits coupés en rondelles comme des pommes ou des pêches et des légumes comme des champignons ou des tomates.	•	•	•	•	•	
Pizza (Sole pulsée)		"Fonctionnement simultané de la résistance de sole avec le ventilateur et la résistance annulaire. Idéale pour le croustillant de la pâte à Pizza et pour la cuisson douce de la garniture. Convient à tous types de cuisson. "	•	•	•	•	•	•
Turbo Gril		"Chaleur de la résistance de voûte diffusée par le ventilateur. Apporte l'authentique effet "tournebroche" pour les viandes & volailles, ainsi que pour la cuisson des pommes de terre rôties. Tous les avantages d'une rôtissoire sans les contraintes occasionnées."	•		•	•	•	•
Gril rapide (fort)		"Activation des deux résistances du gril pour griller, gratiner ou dorer sur la totalité de la largeur du four. Idéal pour des portions familiales. Fonctionne porte fermée."						
Gril		Utilisation de la partie centrale du gril pour griller ou gratiner. Économie d'énergie. Idéal pour de petites quantités ou des toasts. Fonctionne porte fermée	•	•	•	•	•	
Eco turbo gril		Utilisation du gril doux et du ventilateur pour rôtir des morceaux de viande plus gros ou des volailles sur un seul niveau de gradin. Approprié pour dorer et gratiner les aliments également.						
Viandes		Pour cuire des rôtis très tendres et juteux						
Plats surgelés		Fonctionnement simultané du gril, du ventilateur et de la résistance de sole pour réchauffer et rendre croustillant les plats préparés tels que frites, potatoes, nems, etc.	•	•	•	•	•	
Décongélation		"Ventilation seule, sans chaleur. Parfois la décongélation au micro-ondes commence à cuire l'aliment. Cette fonction vous permet de décongeler les aliments de manière saine et rapide (temps divisé par 2). "	•	•	•	•	•	•
Levée de pâte		Utilisation de la chaleur tournante pour faire lever les pâtes à levure avant la cuisson.	•	•	•	•	•	
Pain		Utilisation de la convection naturelle, idéale pour la cuisson du pain.	•	•	•	•	•	
Gratinage		"Activation du gril complet pour préparer des plats tels que des lasagnes ou un gratin de pommes de terre. Permet également de faire dorer. "	•	•	•	•	•	
Maintien au chaud		Utilisation du gril et de la résistance de sole pour garder les aliments au chaud.	•	•	•	•	•	
Chauffe-plats		Activation de la chaleur tournante pour réchauffer les plats avant de les servir.	•	•	•	•	•	
Stérilisation		Activation de la résistance de sole pour faire des conserves de légumes (au vinaigre etc.) ou de liquides.	•	•	•	•	•	
Micro-ondes		Pour faire chauffer et cuire des aliments						

Fonction de cuisson	KODDP60X/W	KOD4P40TX	KOD3C00X	KOEBP39WX	KOECP11X	KOEDP41X	KOFDP46WX	EOF7P00LX	EOF7P00RX	KOF4P60TX	KOC34AAX	EOC3400DAX	KOHEC40X	KOH3C00X	EOA2402CAX	EZA2400CAX	KOAAS31WT	KOEAP31WT	KVLAE00WT	KVBAS21WX	KVEBP21X	KVLAE00WX	KVLBE08WX	KVKBE00X	KVKDE40X
Airfry																									
Vapeur intense(100%)																	•			•					
Vapeur élevée (80%)																									
Vapeur moyenne (50%)																	•								
Vapeur faible (25%)																	•			•					
Réhydratation vapeur																	•			•					
Cuisson sous-vide																	•								
Steamify																	•			•					
"Chaleur tournante PLUS"	•	•	•																						
Chaleur tournante humide	•	•	•	•	•	•	•						•	•	•	•	•	•		•	•				
Chaleur tournante	•	•	•	•	•	•	•	•	•	•	•	•	•	•	•	•	•	•	•	•	•	•	•		
Cuisson par la sole	•	•	•	•	•	•	•	•	•		•	•	•	•	•	•	•	•	•	•	•	•	•		
"Cuisson traditionnelle (Convection naturelle)"	•	•	•	•	•	•	•	•	•	•	•	•	•	•	•	•	•	•	•	•	•	•	•		
Cuisson basse température				•	•			•	•								•	•	•	•	•	•	•		
Déshydratation																	•	•	•	•	•	•	•		
Pizza (Sole pulsée)	•	•	•	•	•	•	•	•	•	•	•	•	•	•			•	•	•	•	•	•	•		
Turbo Gril	•	•	•	•	•	•	•	•	•	•	•	•		•	•	•	•	•	•	•	•	•	•		
Gril rapide (fort)	•	•	•		•	•		•	•	•	•	•	•	•	•	•					•				
Gril			•	•	•		•	•	•		•	•	•	•	•	•	•	•	•	•	•	•	•	•	•
Eco turbo gril																					•				
Viandes										•															
Plats surgelés				•													•	•	•	•	•	•	•		
Décongélation	•	•	•	•	•	•	•	•	•	•	•	•					•	•	•	•	•	•	•		
Levée de pâte				•													•	•	•	•	•	•	•		
Pain	•	•	•	•				•	•	•	•	•					•	•	•	•	•	•	•		
Gratinage				•													•	•	•	•	•	•	•		
Maintien au chaud				•	•			•	•	•							•	•	•	•	•	•	•		
Chauffe-plats				•													•	•	•	•	•	•	•		
Stérilisation				•													•	•	•	•	•	•	•		
Micro-ondes																			•			•	•	•	•

	KOAAS31CX	KOBAS31WX	KOBBS39WX	KOCAP31WX
Marque	Electrolux	Electrolux	Electrolux	Electrolux
Séries	SÉRIE 900 SENSE	SÉRIE 800 PRO	SÉRIE 800 PRO	SÉRIE 700 PRECISE
Indice d'efficacité énergétique (EEI)*	61.9	61.9	61.9	61.2
Classe d'efficacité énergétique*	A++	A++	A++	A++
Conso classe énergétique CN (kWh)*	0.99	1.09	1.09	1.09
Conso classe énergétique MF (kWh)*	0.52	0.52	0.52	0.52
Nombre de cavités	1	1	1	1
Source de chaleur	Electrique	Electrique	Electrique	Electrique
Volume cavité (L)	70	70	70	71
Dimensions cavité (HxLxP) en mm	356 x 478 x 414	356 x 478 x 414	356 x 478 x 414	356 x 479 x 414
Niveau sonore dB(A)**	53	53	53	48
Surface cuisson plus large support (cm²)	1424	1424	1424	1424
Mode de nettoyage	Vapeur	Vapeur	Vapeur	Pyrolyse
Nombre de cycles pyrolyse	-	-	-	3
Conso pyro 1 (Wh)	-	-	-	7800 / 180 mn
Conso pyro 2 (Wh)	-	-	-	3900 / 90 mn
Conso pyro 3 (Wh)	-	-	-	2600 / 60 mn
Mode de cuisson	Chaleur tournante pulsée/Vapeur	Chaleur tournante pulsée/Vapeur	Chaleur tournante pulsée/Vapeur	Chaleur tournante pulsée/Vapeur
Températures réglables	30°C - 230°C	30°C - 230°C	30°C - 230°C	30°C - 300°C
Programmateur	Ecran couleur tactile	Ecran couleur tactile	Ecran couleur tactile	Ecran couleur tactile
Commandes du four	Sensitives	Sensitives	Sensitives	Sensitives
Nombre de gradins	5	5	5	5
Nombre de niveaux de cuisson	3	3	3	3
Fermeture de porte Velvet closing	Oui	Oui	Oui	Oui
Sonde de cuisson	Oui	Oui	Oui	Oui
Nombre de grille(s)	2 grilles support de plat	2 grilles support de plat	1 grille inox	1 grille support de plat
Type de plats	1 plat multi-usages, 1 lèchefrite en émail gris, 1 plat cuisson vapeur (inox à double fond)	1 plat multi-usages, 1 lèchefrite en émail gris, 1 plaque à pain, 1 plat cuisson vapeur (inox à double fond)	1 plat multi-usages, 1 lèchefrite en émail gris, 1 Set punched + unpunched stst pan 1/2	1 plat multi-usages, 1 lèchefrite en émail gris
Rails télescopiques	1 sur 1 niveau	1 sur 1 niveau	1 sur 1 niveau	1 sur 1 niveau
Eclairage intérieur	Halogène double	Halogène double	Double halogène coté halogène haut	Double halogène haut, halogène coté
Arrêt automatique	Oui	Oui	Oui	Oui
Caractéristique de la porte	4 verres	4 verres	3 verres	4 verres
Verres et porte démontables	Oui	Oui	Oui	Oui
Puissances				
Puissance électrique totale maximum (W)	3500	3500	3500	3500
Puissance max du gril (W)	2300	2300	2300	2300
Fréquence (Hz) / Tension (V)	50/230	50/230	50/230	50/230
Ampérage (A)	16	16	16	16
Cordon de raccordement (M)	1.5	1.5	1.5	1.5
Livré avec prise	Oui	Oui	Oui	Oui
Dimensions et poids				
Hors tout HxLxP (mm)	594x595x567	594x595x567	594x595x567	594x595x567
Encastrement HxLxP (mm)	590x560x550	590x560x550	590x560x550	590x560x550
Emballées HxLxP (mm)	670x635x670	670x635x670	670x635x670	670x635x670
Poids brut/net (kg)	41.5 / 40.5	41.5 / 40.5	38 / 37	38 / 37
Code EAN inox	7332543640546	7332543640553	7332543774258	7332543793464
Code EAN blanc	-	-	-	-

	KOCBP29WX	KOCDP61X	KODDP60X/W	KOD4P40TX	KOD3C00X
	Electrolux	Electrolux	Electrolux	Electrolux	Electrolux
	SÉRIE 700 PRO	SÉRIE 700 PRO	SÉRIE 600 PRO	SÉRIE 600 PRO	SÉRIE 600 PRO
	81.2	81.2	81.2	81.2	95.3
	A+	A+	A+	A+	A
	0.93	0.93	0.93	0.93	0.95
	0.69	0.69	0.69	0.69	0.81
	1	1	1	1	1
	Electrique	Electrique	Electrique	Electrique	Electrique
	XXL 72	XXL 72	XXL 72	XXL 72	XXL 72
	361 x 480 x 415	361 x 480 x 415	361 x 480 x 415	361 x 480 x 415	361 x 480 x 415
	45	45	45	45	43
	1424	1424	1424	1424	1424
	Pyrolyse	Pyrolyse	Pyrolyse	Pyrolyse	Catalyse
	3	2	2	2	-
	2593 / 60 mn	3744 / 90 mn	3744 / 90 mn	3744 / 90 mn	-
	3744 / 90 mn	6096 / 150 mn	6096 / 150 mn	6096 / 150 mn	-
	6096 / 150 mn	-	-	-	-
	Chaleur tournante pulsée/Vapeur	Chaleur tournante pulsée/Vapeur	Chaleur tournante pulsée	Chaleur tournante pulsée	Chaleur tournante pulsée
	30°C - 300°C	30°C - 300°C	30°C - 300°C	30°C - 300°C	50°C - 275°C
	Ecran couleur tactile	Electronique	Electronique	Electronique	Electronique
	Sensitives	Manettes rétractables push/pull et Touches sensitives	Manettes rétractables push/pull et Touches sensitives	Pop in / Pop out flat with sungrind	Bar Standard Spin Finish
	5	5	5	5	5
	3	3	3	3	3
	Oui	-	Oui	Oui	-
	Oui	Oui	-	-	-
	1 grille support de plat	1 grille support de plat	2 grilles chromées	2 grilles support de plat	1 grille support de plat
	1 lèchefrite en émail gris, 1 plat multi-usages	1 plat multi-usages, 1 lèchefrite en émail gris	1 lèchefrite en émail gris	1 lèchefrite en émail gris	1 plat multi-usages, 1 lèchefrite en émail gris
	-	-	-	-	-
	1 halogène	1 halogène	1 halogène	1 halogène	1 halogène
	Oui	Oui	-	-	-
	3 verres, GFAM Logo	3 verres	3 verres	3 verres GFAM Logo	2 verres
	Oui	Oui	Oui	Oui	Oui
	3380	3380	3380	3490	2990
	2300	2300	2300	2300	2700
	50/60/220-240	50/60/220-240	50/60/220-240	50/60/220-240	50/60/220-240
	16	16	16	16	16
	1.6	1.6	1.6	1.6	1.6
	Oui	Oui	Oui	Oui	Oui
	594x596x569	594x596x569	594x596x569	594x594x568	594x594x568
	600x560x550	600x560x550	600x560x550	600x560x550	600x560x550
	654x635x670	654x635x670	654x635x670	654x635x670	654x635x670
	37.9 / 36.9	33.6 / 32.6	32.5 / 31.5	32.2 / 31.2	30.1 / 29.1
	7332543790876	7332543663590	7332543663644	7332543721399	7332543721375
	-	-	7332543663637	-	-

* Selon EN60350-1 et règlement délégué EU 65-66 / 2014. ** Conformément à la norme EN 60704-3.

	KOEBP39WX	KOECP11X	KOEDP41X	KOFDP46WX	EOF7P00LX	EOF7P00RX	KOF4P60TX	KOC34AAX
Marque	Electrolux	Electrolux	Electrolux	Electrolux	Electrolux	Electrolux	Electrolux	Electrolux
Séries	SÉRIE 800 SENSE	SÉRIE 700 SENSE	SÉRIE 700 SENSE	SÉRIE 600 FLEX	SÉRIE 600 FLEX	SÉRIE 600 FLEX	SÉRIE 600 FLEX	SÉRIE 600 FLEX
Indice d'efficacité énergétique (EEI)*	61.2	81.2	81.2	81.2	81.2	81.2	81.2	81
Classe d'efficaci-té énergétique*	A++	A+	A+	A+	A+	A+	A+	A+
Conso classe énergétique CN (kWh)*	1.09	0.93	0.93	0.93	0.93	0.93	0.93	0.87
Conso classe énergétique MF (kWh)*	0.52	0.69	0.69	0.69	0.69	0.69	0.69	0.64
Nombre de cavités	1	1	1	1	1	1	1	1
Source de chaleur	Electrique	Electrique	Electrique	Electrique	Electrique	Electrique	Electrique	Electrique
Volume cavité (L)	71	XXL 72	XXL 72	XXL 72	XXL 72	XXL 72	XXL 72	57
Dimensions cavité (HxLxP) en mm	356 x 479 x 415	361 x 480 x 415	361 x 480 x 415	361 x 480 x 415	361 x 480 x 415	361 x 480 x 415	361 x 480 x 415	332 x 441 x 392
Niveau sonore dB(A)**	48	45	45	45	45	45	45	44
Surface cuisson plus large support (cm²)	1424	1424	1424	1424	1424	1424	1424	1424
Mode de nettoyage	Pyrolyse	Pyrolyse	Pyrolyse	Pyrolyse	Pyrolyse	Pyrolyse	Pyrolyse	Pyrolyse
Nombre de cycles pyrolyse	3	3	2	2	3	3	2	1
Conso pyro 1 (Wh)	7800 / 180 mn	2593 / 60 mn	2593 / 60 mn	3744/90 mn	2593 / 60 mn	2593 / 60 mn	3744 / 90 mn	-
Conso pyro 2 (Wh)	3900 / 90 mn	3744 / 90 mn	3744 / 90 mn	6096/150 mn	3744 / 90 mn	3744 / 90 mn	6096 / 150 mn	-
Conso pyro 3 (Wh)	2600 / 60 mn	6096 / 150 mn	-	-	6096 / 150 mn	6096 / 150 mn	-	-
Mode de cuisson	Chaleur tournante pulsée	Chaleur tournante pulsée	Chaleur tournante pulsée	Chaleur brassée	Chaleur tournante pulsée	Chaleur tournante pulsée	Chaleur tournante pulsée	Chaleur tournante pulsée
Températures réglables	30°C - 300°C	30°C - 300°C	30°C - 300°C	30-300°C	30°C - 300°C	30°C - 300°C	30°C - 300°C	50°C - 250°C
Programmateur	Ecran couleur tactile	Electronique	Electronique	Electronique	Electronique	Electronique	Electronique	Electronique
Commandes du four	Sensitives	Sensitives	Manettes rétractables push/ pull et Touches sensitives	Manettes rétractables	Sensitives	Sensitives	Pop in / Pop outflat with sungrind	Manettes
Nombre de gradins	5	5	5	5	5	5	5	4
Nombre de ni-veaux de cuisson	3	3	3	3	3	3	3	2
Fermeture de porte Velvet closing	Oui	-	-	-	-	-	Oui	-
Sonde de cuisson	Oui	Oui	Oui	-	-	-	-	-
Nombre de grille(s)	1 grille support de plat	2 grilles chromées	2 grilles chromées	1 grille support de plat	2 grilles chromées	2 grilles chromées	2 grilles chromées	2 grilles chromées
Type de plats	1 lèchefrite en émail gris, 1 plat multi-usages	1 lèchefrite en émail gris	1 lèchefrite en émail gris	1 plat multi-usages, 1 lèchefrite en émail gris	1 lèchefrite en émail gris	1 lèchefrite en émail gris	1 lèchefrite en émail gris	1 lèchefrite en émail noir
Rails télescopiques	1 sur 1 niveau	1 sur 1 niveau	-	1 sur 1 niveau	-	-	-	1 sur 1 niveau
Eclairage intérieur	Halogène haut, double halogène coté	1 halogène	1 halogène	1 halogène haut	1 halogène	1 halogène	1 halogène	1 halogène
Arrêt automatique	Oui	-	Oui	Oui	-	-	-	Oui
Caractéristique de la porte	4 verres, Smiley cut-out small	3 verres	3 verres	3 verres	GFAM Logo 3 verres	3 verres GFAM Logo	GFAM Logo, 3 verres	4 verres
Verres et porte démontables	Oui	Oui	Oui	Oui	Oui	Oui	Oui	Oui
Puissances								
Puissance électrique totale maximum (W)	3500	3480	3480	3500	3480	3480	3490	2515
Puissance max du gril (W)	2300	2300	2300	2300	2300	2300	2300	2450
Fréquence (Hz) / Tension (V)	50/230	50/60/220-240	50/60/220-240	50/230	50/60/220-240	50/230	50/60/220-240	50/60/220-240
Ampérage (A)	16	16	16	16	16	16	16	16
Cordon de raccordement (M)	1.5	1.6	1.6	1.5	1.6	1.6	1.6	1.1
Livré avec prise	Oui	Oui	Oui	Oui	Oui	Oui	Oui	-
Dimensions et poids								
Hors tout HxLxP (mm)	594x595x567	594x596x569	594x596x569	594x595x567	594x594x569	594x594x569	594x594x568	590x594x560
Encastrement HxLxP (mm)	590x560x550	600x560x550	600x560x550	590x560x550	600x560x550	600x560x550	600x560x550	593x560x550
Emballées HxLxP (mm)	670x635x670	655x625x665	654x635x670	670x635x670	654x635x670	654x635x670	654x635x670	654x635x670
Poids brut/net (kg)	36 / 35	32.2 / 31.2	32 / 31	37.5 / 36.5	31.8 / 30.8	32.2 / 31.2	31.3 / 30.3	36.7 / 35.2
Code EAN inox	7332543780679	7332543664122	7332543664092	7332543809783	7332543664726	7332543664733	7332543721337	7332543917389

* Selon EN60350-1 et règlement délégué EU 65-66 / 2014. ** Conformément à la norme EN 60704-3.

	EOC3400DAX	KOHEC40X	KOH3C00X	EOA2402CAX	EZA2400CAX	KOAAS31WT	KOEAP31WT
Marque	Electrolux	Electrolux	Electrolux	Electrolux	Electrolux	Electrolux	Electrolux
Séries	SÉRIE 600 FLEX	SÉRIE 300	SÉRIE 300	SÉRIE 300	SÉRIE 300	SÉRIE 900 PRO	SÉRIE 800 SENSE
Indice d'efficacité énergétique (EEI)*	81	95.3	95.3	94.9	94.9	61.9	61.2
Classe d'efficacité énergétique*	A+	A	A	A	A	A++	A++
Conso classe énergétique CN (kWh)*	0.87	0.95	0.95	0.89	0.85	0.99	1.09
Conso classe énergétique MF (kWh)*	0.64	0.81	0.81	0.75	0.75	0.52	0.52
Nombre de cavités	1	1	1	1	1	1	1
Source de chaleur	Electrique	Electrique	Electrique	Electrique	Electrique	Electrique	Electrique
Volume cavité (L)	57	XXL 72	XXL 72	57	57	70	71
Dimensions cavité (HxLxP) en mm	332 x 441 x 392	361 x 480 x 415	361 x 480 x 415	332 x 441 x 392	332 x 441 x 392	356 x 478 x 414	356 x 479 x 415
Niveau sonore dB(A)**	44	45	53	43	43	53	48
Surface cuisson plus large support (cm²)	1424	1424	1424	1424	1424	1424	1424
Mode de nettoyage	Pyrolyse	Catalyse	Catalyse	Catalyse	Catalyse	Nettoyage vapeur	Pyrolyse
Nombre de cycles pyrolyse	1	-	-	-	-	-	-
Conso pyro 1 (Wh)	-	-	-	-	-	-	7800 / 180 mn
Conso pyro 2 (Wh)	-	-	-	-	-	-	3900 / 90 mn
Conso pyro 3 (Wh)	-	-	-	-	-	-	2600 / 60 mn
Mode de cuisson	Chaleur tournante pulsée	Chaleur brassée	Chaleur brassée	Chaleur brassée	Chaleur brassée	Chaleur tournante pulsée / Vapeur	Chaleur tournante pulsée
Températures réglables	50°C - 250°C	50°C - 275°C	50°C - 275°C	50°C - 250°C	50°C - 250°C	30°C - 230°C	30°C - 300°C
Programmateur	Electronique	Electronique	Electronique	Electronique	Electronique	Ecran couleur tactile	Ecran couleur tactile
Commandes du four	Manettes	Manettes rétractables push/pull et Touches sensitives	Bar Standard Spin Finish	Manettes	Manettes	Sensitives	Sensitives
Nombre de gradins	4	5	5	4	4	5	5
Nombre de niveaux de cuisson	2	3	3	2	2	3	3
Fermeture de porte Velvet closing	-	-	-	-	-	Oui	Oui
Sonde de cuisson	-	-	-	-	-	Oui	Oui
Nombre de grille(s)	2 grilles chromées	2 grilles chromées	1 grille support de plat	2 grilles chromées	2 grilles chromées	1 grille inox	1 grille support de plat
Type de plats	1 lèchefrite en émail noir	1 lèchefrite en émail gris	1 lèchefrite en émail gris, 1 plat multi-usages	1 lèchefrite en émail noir	1 lèchefrite en émail noir	1 lèchefrite en émail gris, 1 plat cuisson vapeur (inox à double fond), 2 plats multi-usages	1 lèchefrite en émail gris, 2 plats multi-usages
Rails télescopiques	-	-	-	-	-	1 sur 1 niveau	1 sur 1 niveau
Eclairage intérieur	1 halogène	1 halogène	1 halogène	1 lampe	1 paroi arrière	Halogène double	Halogène double
Arrêt automatique	Oui	-	-	-	-	Oui	Oui
Caractéristique de la porte	4 verres	2 verres	2 verres	2 verres	2 verres	4 verres	4 verres
Verres et porte démontables	Oui	Oui	Oui	Oui	Oui	Oui	Oui
Puissances							
Puissance électrique totale maximum (W)	2515	3380	2790	2500	2725	3500	3500
Puissance max du gril (W)	2450	2700	2700	2450	2450	2300	2300
Fréquence (Hz) / Tension (V)	50/60/220-240	50/60/220-240	50/60/220/240	50/230	50/230	50/230	50/230
Ampérage (A)	16	16	16	16	16	16	16
Cordon de raccordement (M)	1.1	1.6	1.6	1.1	1.1	1.5	1.5
Livré avec prise	-	Oui	-	-	-	Oui	Oui
Dimensions et poids							
Hors tout HxLxP (mm)	590x594x560	594x596x569	594x594x568	590x594x560	590x594x560	594x595x567	594x595x567
Encastrement HxLxP (mm)	593x560x550	600x560x550	600x560x550	593x560x550	593x560x550	590x560x550	590x560x550
Emballées HxLxP (mm)	654x635x670	654x635x670	654x635x670	654x635x670	654x635x670	670x635x670	670x635x670
Poids brut/net (kg)	36.7 / 35.2	29.8 / 28.8	31 / 30	34.5 / 33.1	29.6 / 28.4	41.5 / 40.5	38 / 37
Code EAN inox	7332543639298	7332543665419	7332543721306	7332543639229	7332543639267	-	-
Code EAN noir mat	-	-	-	-	-	7332543657810	7332543657780

* Selon EN60350-1 et règlement délégué EU 65-66 / 2014. ** Conformément à la norme EN 60704-3.

	KVLAE00WT	KVBAS21WX	KVEBP21X
Marque	Electrolux	Electrolux	Electrolux
Séries	SÉRIE 800 FLEX	SÉRIE 800 PRO	SÉRIE 800 SENSE
Indice d'efficacité énergétique (EEI)*	130.1	61.6	80.8
Classe d'efficacité énergétique*	-	A++	A+
Conso classe énergétique CN (kWh)*	-	0.89	0.89
Conso classe énergétique MF (kWh)*	-	0.45	0.59
Nombre de cavités	1	1	1
Source de chaleur	Electrique	Electrique	Electrique
Volume cavité (L)	43	43	43
Dimensions cavité (HxLxP) en mm	216 x 480 x 416	216 x 478 x 416	216 x 478 x 416
Niveau sonore dB(A)**		53	48
Surface cuisson plus large support (cm²)	1424	1424	1424
Mode de nettoyage	Email lisse	Nettoyage vapeur	Pyrolyse
Nombre de cycles pyrolyse	-	-	3
Conso pyro 1 (Wh)	-	-	7000 / 60 mn
Conso pyro 2 (Wh)	-	-	4200 / 90 mn
Conso pyro 3 (Wh)	-	-	2800 / 150 mn
Mode de cuisson	Micro-ondes combiné chaleur tournante	Chaleur tournante pulsée / Vapeur	Chaleur tournante pulsée
Températures réglables	30°C - 230°C	30°C - 230°C	30°C - 300°C
Programmateur	Ecran couleur tactile	Ecran couleur tactile	Electronique textes et pictos
Commandes du four	Sensitives	Sensitives	Sensitives
Nombre de gradins	4	4	4
Nombre de niveaux de cuisson	2	2	2
Fermeture de porte Velvet closing	-	Oui	Oui
Sonde de cuisson	-	Oui	Oui
Nombre de grille(s)	1 grille support de plat	1 grille inox	1 grille support de plat
Type de plats	1 plat multi-usages	1 plat multi-usages, 1 lèchefrite en émail gris, 1 plat cuisson vapeur (inox à double fond)	1 plat multi-usages, 1 lèchefrite en émail gris
Rails télescopiques	-	-	-
Eclairage intérieur	1 halogène	1 halogène	1 halogène
Arrêt automatique	-	Oui	Oui
Caractéristique de la porte	3 verres	4 verres,indication des modes de cuisson sérigraphiés	4 verres,indication des modes de cuisson sérigraphiés
Verres et porte démontables	-	Oui	Oui
Puissances			
Puissance électrique totale maximum (W)	3000	3000	3000
Puissance max du gril (W)	1900	1900	1900
Fréquence (Hz) / Tension (V)	50/220-240	50/220-240	50/220-240
Ampérage (A)	16	16	16
Cordon de raccordement (M)	1.5	1.5	1.5
Livré avec prise	Oui	Oui	Oui
Dimensions et poids			
Hors tout HxLxP (mm)	455x595x567	455x595x567	455x595x567
Encastrement HxLxP (mm)	450x560x550	450x560x550	450x560x550
Emballées HxLxP (mm)	555x635x670	555x635x670	555x635x670
Poids brut/net (kg)	42.5 / 41	37 / 35.8	34.7 / 31.6
Code EAN inox	-	7332543662142	7332543662197
Code EAN blanc	-	-	-
Code EAN noir mat	7332543714810	-	-

Cahier technique fours compacts

	KVLAE00WX	KVLBE08WX	KVKBE00X	KVKDE40X
	Electrolux	Electrolux	Electrolux	Electrolux
	SÉRIE 800 FLEX	SÉRIE 800 FLEX	SÉRIE 600 FLEX	SÉRIE 600 FLEX
	-	-	-	-
	-	-	-	-
	-	-	-	-
	-	-	-	-
	1	1	1	1
	Electrique	Electrique	Electrique	Electrique
	43	43	46	46
	217x480x411	217 x 480 x 411	217 x 480 x 442	217 x 480 x 442
		53	53	
	1424	1424	1424	1424
	Email lisse	Email lisse	Email lisse	Email lisse
	-	-	-	-
	-	-	-	-
	-	-	-	-
	-	-	-	-
	Micro-ondes combiné chaleur tournante	Micro-ondes combiné multifonction	Micro-ondes & Gril	Micro-ondes & Gril
	30°C - 230°C	30°C - 230°C	30°C - 230°C	30°C - 230°C
	Ecran couleur tactile	Ecran couleur tactile	Electronique textes et pictos	Electronique
	Sensitives	Sensitives	Sensitives	Manettes rétractables push/pull et Touches sensitives
	4	4	4	4
	2	2	2	1
	-	-	-	-
	-	-	-	-
	1 grille support de plat	1 grille support de plat	1 grille support de plat	1 grille support de plat
	1 plat multi-usages	1 plat multi-usages	-	-
	-	-	-	-
	1 halogène	1 halogène haut	1 halogène	1 halogène
	-	-	Oui	Oui
	3 verres	3 verres	3 verres	3 verres
	-	Oui	-	-
	3000	3000	2000	2000
	1900	1900	1900	1900
	50/220-240	50/220-240	50/220-240	50/220-240
	16	16	16	16
	1.5	1.5	1.5	1.5
	Oui	Oui	-	-
	455x595x567	455x595x567	455x595x567	455x595x567
	450x560x550	450x560x550	450x560x550	450x560x550
	555x635x670	555x635x670	555x635x670	555x635x670
	41.4 / 39.9	41 / 39.5	42.8 / 41.3	39.9 / 38.4
	7332543667499	7332543776160	7332543662180	7332543667826
	-	-	-	-
	-	-	-	-

* Selon EN60350-1 et règlement délégué EU 65-66 / 2014. ** Conformément à la norme EN 60704-3.

Cahier technique tiroirs

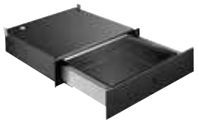

	KBV4T
Marque	Electrolux
Séries	SÉRIE 900 PRO
Type de l'appareil	Tiroir sous vide
Couleur	Noir mat
Températures	-
Caractéristiques techniques	
Puissance électrique totale maximum (W)	400
Tension(V)	220/240
Fréquence (Hz)	50/60
Dimensions et poids	
Hors tout HxLxP (mm)	139x540x510
Encastrement HxLxP (mm)	139x560x550
Emballées HxLxP (mm)	180x580x580
Poids brut/net (kg)	40 / 35
Code EAN	7332543660216

Cahier technique tiroirs

	KBD4T	KBD4X
Marque	Electrolux	Electrolux
Séries	SÉRIE 900 PRO	SÉRIE 900 PRO
Type de l'appareil	Tiroir chauffant	Tiroir chauffant
Couleur	Noir mat	Inox anti-trace
Températures	30-80°C	30-80°C
Caractéristiques techniques		
Puissance électrique totale maximum (W)	830	830
Tension(V)	220-240	220-240
Fréquence (Hz)	50/60	50/60
Dimensions et poids		
Hors tout HxLxP (mm)	140x594x535	140x594x535
Encastrement HxLxP (mm)	140x560x550	140x560x550
Emballées HxLxP (mm)	225x610x650	225x610x650
Poids brut/net (kg)	17 / 15	17 / 15
Code EAN	7332543663279	7332543663248

Cahier technique gamme compacte

	KBC65T	KBC65X
Marque	Electrolux	Electrolux
Séries	SÉRIE 900 PRO	SÉRIE 900 PRO
Type de l'appareil	Machine à café	Machine à café
Niche (cm)	45	45
Couleur	Noir mat	Noir et inox anti-trace
Classe d'efficacité énergétique*	-	-
Consommation électrique (en kWh/an)	-	-
Volume net total en L	-	-
Capacité en bouteilles	-	-
Classe climatique:	-	-
Niveau sonore dB(A)**	-	-
Commandes	Sensitives	Sensitives
Nombre de clayettes	-	-
Rails télescopiques	-	-
Eclairage	-	-
Alarme température	-	-
Caractéristiques techniques		
Puissance électrique totale maximum (W)	1350	1350
Tension(V)	220-240	220-240
Fréquence (Hz)	50/60	50/60
Cordon de raccordement (M)	1.7	1.7
Dimensions et poids		
Hors tout HxLxP (mm)	455x594x361	455x594x361
Encastrement HxLxP (mm)	450x560x550	450x560x550
Emballées HxLxP (mm)	540x660x510	540x660x510
Poids brut/net (kg)	28.6 / 23	28.6 / 23
Code EAN	7332543660810	7332543660797

Cahier technique gamme compacte

	KBW5T	KBB5X	KBW5X
Marque	Electrolux	Electrolux	Electrolux
Séries	SÉRIE 900 PRO	SÉRIE 900 PRO	SÉRIE 900 PRO
Type de l'appareil	Cave à vin	Cellule de refroidissement	Cave à vin
Niche (cm)	45	45	45
Couleur	Noir mat	Noir et inox anti-trace	Noir et inox anti-trace
Classe d'efficacité énergétique*	F	-	F
Consommation électrique (en kWh/an)	100	-	100
Volume net total en L	49	28,7	49
Capacité en bouteilles	18	-	18
Classe climatique:	N-ST	-	N-ST
Niveau sonore dB(A)**	39	-	39
Commandes	Electronique de la température par LCD	Sensitives	Electronique de la température par LCD
Nombre de clayettes	2 clayettes bois et 1 en plastique	3 clayettes fil	2 clayettes bois et 1 en plastique
Rails télescopiques	2	3	2
Eclairage	LED	LED	LED
Alarme température	Visuelle	-	Visuelle
Caractéristiques techniques			
Puissance électrique totale maximum (W)	-		-
Tension(V)	220-240	220-240	220-240
Fréquence (Hz)	50	50	50
Cordon de raccordement (M)	1,8	1,8	1,8
Dimensions et poids			
Hors tout HxLxP (mm)	455x595x566	455x595x548	455x595x566
Encastrement HxLxP (mm)	450x560x550	450x560x550	450x560x550
Emballées HxLxP (mm)	545x640x675	520x610x590	545x640x675
Poids brut/net (kg)	30.8 / 28.6	50 / 42	30.8 / 28.6
Code EAN	7332543791088	7332543665594	7332543791071

* Selon les règlements délégués (UE) 2019/2016, (UE) 2017/1369 et (EU) 2021/340. ** Conformément à la norme EN 60704-3.

Cahier technique micro-ondes encastrables

	KMFD264TEX	KMFD263TEX	KMFE172TEX	EMFE264TEX
Marque	Electrolux	Electrolux	Electrolux	Electrolux
Séries	SÉRIE 800 FLEX	SÉRIE 800 FLEX	SÉRIE 800 FLEX	SÉRIE 600 FLEX
Niche (cm)	45	38	36	45
Modes de cuisson	Gril, Micro-ondes, Micro-ondes et gril	Gril, Micro-ondes, Micro-ondes et gril	Micro-ondes	Micro-ondes
Minuterie	"90 min à 70% puissance 15 min en puissance max."	"90 min à 70% puissance 15 min en puissance max."	"90 min à 70% puissance 15 min en puissance max."	15 min puissance max, 90 min à 70% puissance
Niveaux de puissance	5	5	5	5
Eclairage intérieur	3.5 W	3.5 W	3.5 W	25 W
Cavité	Inox	Inox	Peinte	Peinte
Diamètre plateau tournant (cm)	32.5	32.5	27.2	32.5
Volume cavité (L)	26	26	17	26
Puissances				
Puissance micro-ondes	900	900	800	900
Puissance gril (W)	800	800	-	-
Puissance (W)	2200	2200	1200	1400
Tension(V)	220-240	220-240	220-240	220-240
Fréquence (Hz)	50	50	50	50
Cordon de raccordement (M)	1.4	1.4	1.4	1.4
Dimensions et poids				
Hors tout HxLxP (mm)	459x594x404	388x594x404	371x594x316	459x594x404
Encastrement HxLxP (mm)	450x562x500	380x562x500	360x562x300	450x562x500
Emballées HxLxP (mm)	525x660x535	525x660x535	475x684x418	490x640x520
Taille cavité (HxLxP) en mm	192x348x370	192x348x370	190x305x290	192x348x370
Poids brut/net (kg)	22 / 18.5	18.5 / 16.6	18.5 / 15.5	21.5 / 18.5
Code EAN Noir et inox	7332543665686	7332543665709	7332543665631	7332543791880
Code EAN Blanc	-	-	-	

Cahier technique micro-ondes pose libre

	EMS20300OX
Marque	Electrolux
Modes de cuisson	Gril, Micro-ondes, Micro-ondes et gril
Minuterie	95 min
Niveaux de puissance	5
Eclairage intérieur	20 W
Cavité	Peinte
Diamètre plateau tournant (cm)	24.5
Volume cavité (L)	20
Puissances	
Puissance micro-ondes	800
Puissance gril (W)	1000
Puissance (W)	1300
Tension(V)	230
Fréquence (Hz)	50
Cordon de raccordement (M)	1
Dimensions et poids	
Hors tout HxLxP (mm)	280x461x373
Emballées HxLxP (mm)	330x516x405
Taille cavité (HxLxP) en mm	175x277x272
Poids brut/net (kg)	14.15 / 12.57
Code EAN inox	7332543230044
Code EAN Blanc	-

Cahier technique micro-ondes encastrables

	LMS4253TMX	LMS4253TMW	EMS4253TEX	LMS2173EMX	LMS2173EMW
	Electrolux	Electrolux	Electrolux	Electrolux	Electrolux
	SÉRIE 600 FLEX	SÉRIE 600 FLEX	SÉRIE 600 FLEX	SÉRIE 300	SÉRIE 300
	38	38	38	38	38
	Gril, Micro-ondes	Gril, Micro-ondes	Gril, Micro-ondes	Micro-ondes	Micro-ondes
	95 min	95 min	95 min	95 min	95 min
	8	8	8	5	5
	-	-	-	-	-
	Inox	Inox	Inox	Inox	Inox
	27	27	27	24.5	24.5
	25	25	25	17	17
	900	900	900	700	700
	1000	1000	1000	-	-
	1400	1400	1400	1200	1200
	230	230	230	230	230
	50	50	50	50	50
	-	-	1	-	-
	388x595x377	388x595x377	388x595x377	388x595x312	388x595x312
	380x560x550	380x560x550	380x560x550	380x560x350	380x560x350
	466x653x500	466x653x500	480x690x470	445x650x405	445x650x405
	-	-	190x315x357	-	-
	22 / 20	22 / 20	18.6 / 15.7	17 / 15	17 / 15
	7332543673582	-	7332543715671	7332543673551	-
	-	7332543673612	-	-	7332543673568

Fours standards

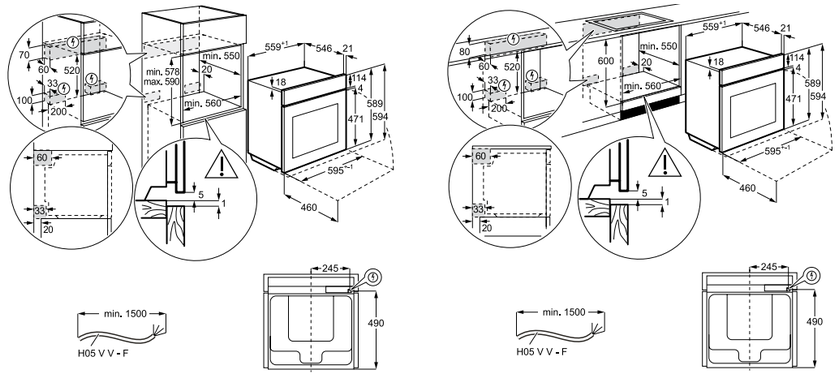

KOAAS31CX
KOBAS31WX
KOBBS39WX
KOCAP31WX
KOEBP39WX
KOAAS31WT
KOEAP31WT

Fours standards

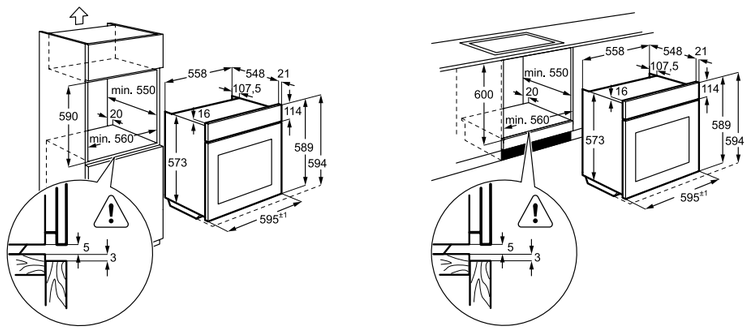

KOCDP61X
KODDP60X/W
KOECP11X
KOEDP41X
EOF7P00LX
EOF7P00RX

Fours standards

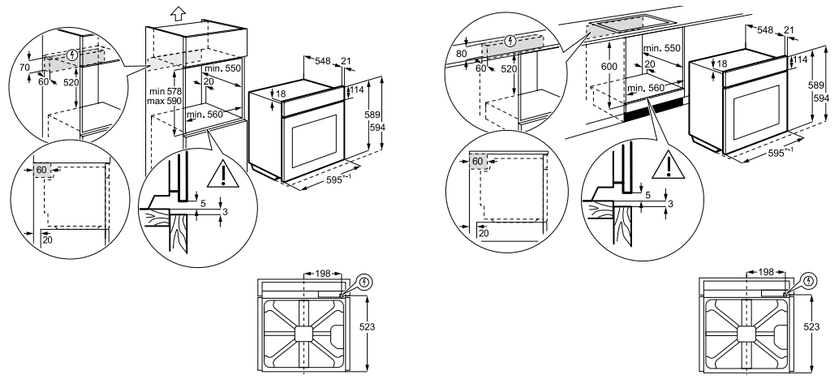

KOCBP29WX
KOD4P40TX
KOD3C00X
KOF4P60TX
KOHEC40X
KOH3C00X
KOFDP46WX

Fours standards

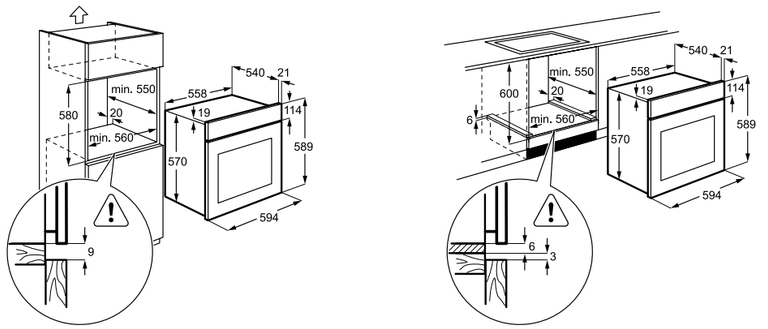

EOC3400DAX
EOA2402CAX
EZA2400CAX
KOC34AAX

Fours compacts

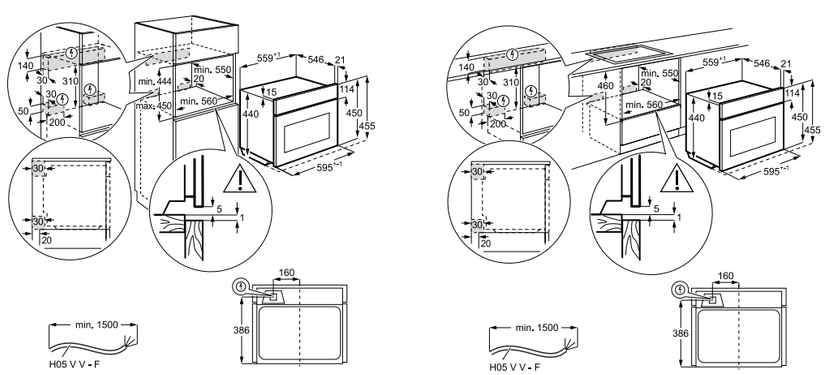

KVLAE00WT
KVLAE00WX
KVLBE08WX
KVKBE00X

Fours compacts

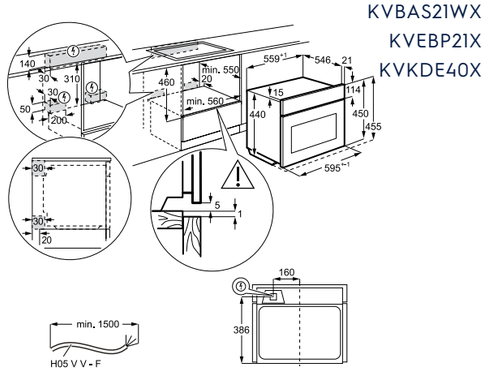

KVBAS21WX
KVEBP21X
KVKDE40X

Machines à café

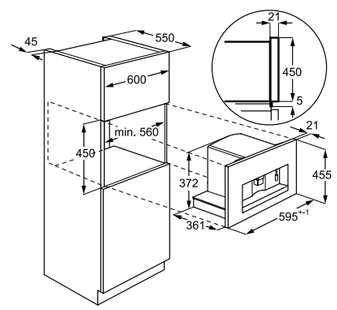

KBC65T
KBC65X

Cellule de refroidissement

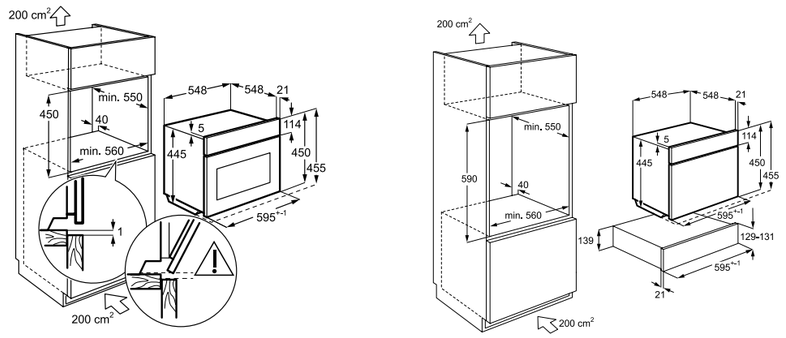

KBB5X

Caves à vin

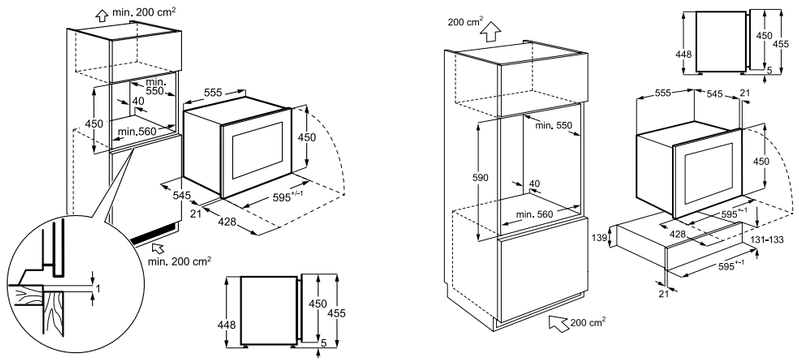

KBW5X
KBW5T

Tiroirs chauffant

KBD4T
KBD4X

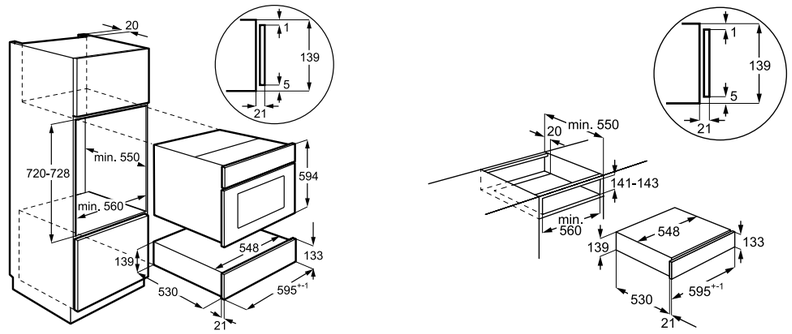

Tiroirs sous vide

KBV4T

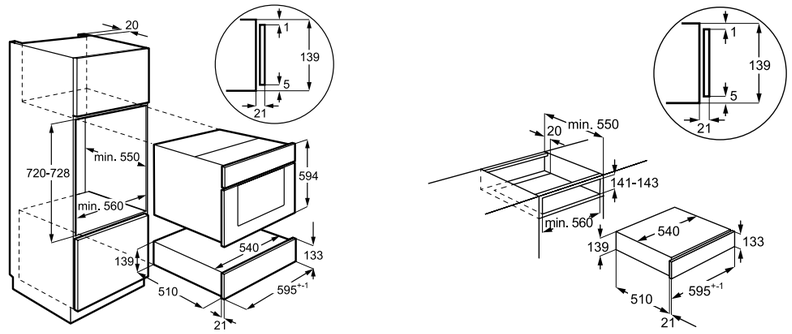

Micro-ondes encastrable

KMFD264TEX

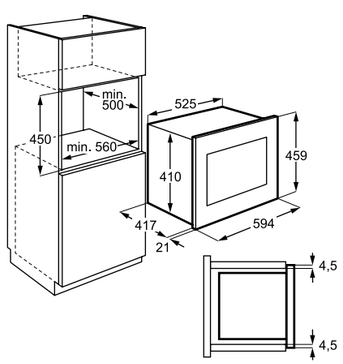

Micro-ondes encastrable

KMFD263TEX

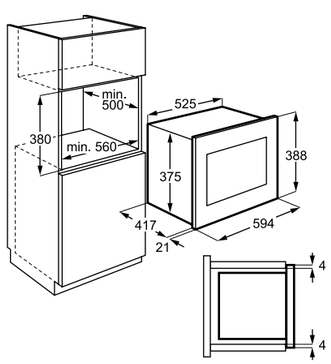

Micro-ondes encastrable

KMFE172TEX

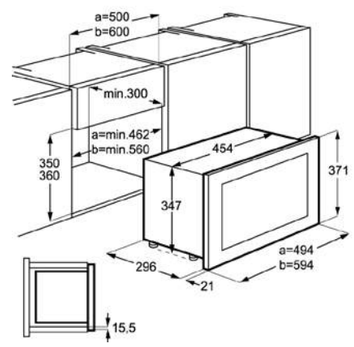

Micro-ondes encastrables

LMS4253TMX/W
EMS4253TEX

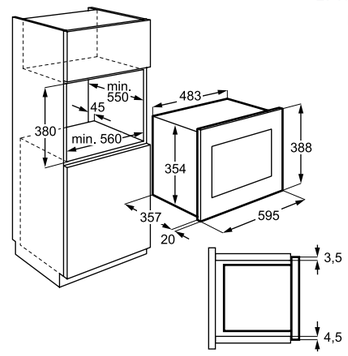

Micro-ondes encastrable

LMS2173EMX/EMW

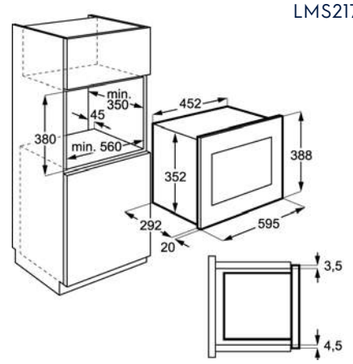

Micro-ondes encastrable

EMFE264TEX

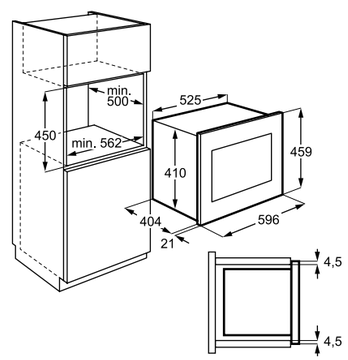

Tables de cuisson

Cuisson sur mesure, pour un goût impeccable

Table induction ComboHob.....96
Tables induction.....100
Table mixte.....116
Tables vitrocéramique.....117
Tables gaz.....119
Dominos.....128
Cahiers techniques.....130
Schémas d'installation.....142

SenseBoil®

SenseFry®

SensePro®

Fonction Bridge

Fonction Double Bridge

Fonction FlexiBridge®

Fonction PowerSlide

Faites comme un chef, déplacez vos poêles et casseroles entre trois niveaux de cuisson différents.

Commandes Sensitives

Commandes à accès direct à chaque position de cuisson

Cette fonction vous permet de régler instantanément un niveau de cuisson optimal.

Ecran LCD couleur

Foyer double zone

Foyer triple zone

Une zone de cuisson en trois dimensions pouvant être activée en fonction de la taille de l'ustensile de cuisine.

Foyer extensible

Allumage intégré

StepPower

Les commandes StepPower vous permettent de régler la flamme avec précision, pour une cuisson fiable et constante.

Connexion H²H

Grâce à des capteurs dans les commandes de la table de cuisson, la hotte est commandée automatiquement.

EcoTimer

Afin d'utiliser de manière optimale la chaleur résiduelle et de faire des économies d'énergie.

Indicateur de temps écoulé

Indique précisement depuis combien de temps votre plat cuit.

Sécurité enfant

Fonction Stop&Go

Pour de courtes interruptions.

La cuisson à induction, le chemin le plus rapide vers la perfection

Ces fonctions de cuisson à induction sont disponibles sur une large gamme de nos tables de cuisson. Prenez le contrôle par simple effleurement.

Zones de cuisson Infinite
Les zones de cuisson auto-adaptables Infinite reconnaissent les différentes tailles et formes de récipient, et chauffent la base de chaque récipient. Vous pouvez placer tous vos récipients sur la table de cuisson, et tous vos plats seront prêts en même temps.

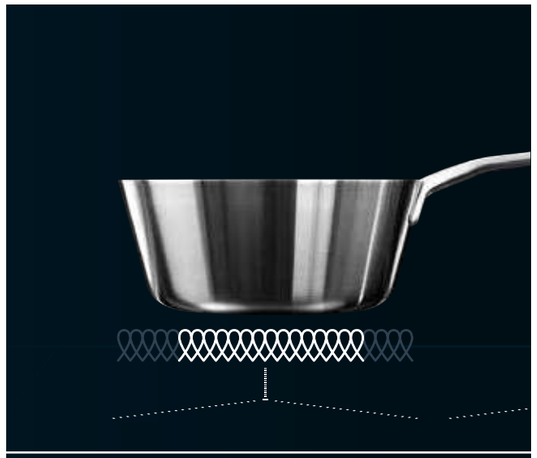

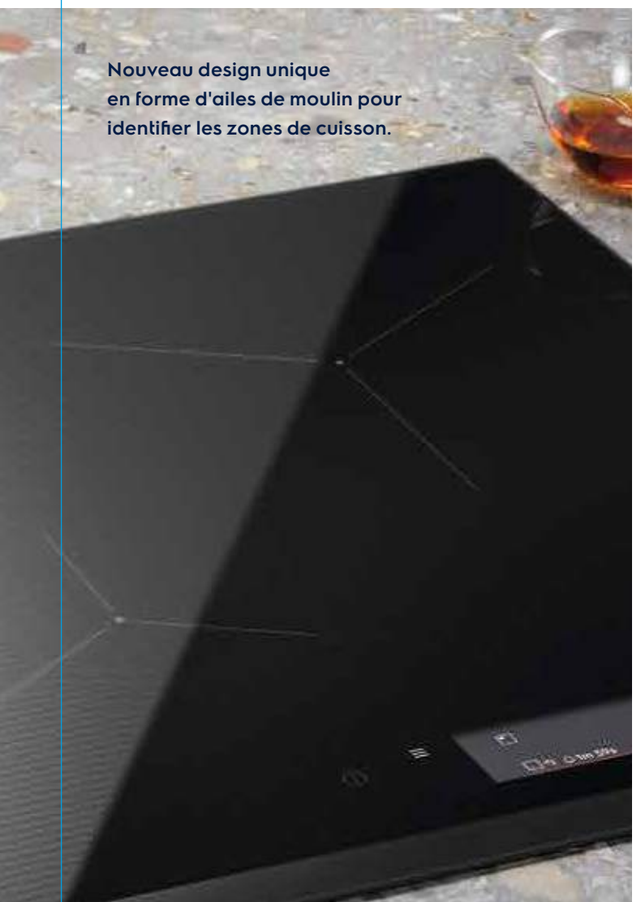

Nouveau design unique en forme d'ailes de moulin pour identifier les zones de cuisson.

Hob²Hood®
La fonction Hob²Hood® relie votre table de cuisson à votre hotte à l'aide d'une connexion sans fil. Commencez à cuisiner, la hotte ajuste automatiquement les réglages. Vous bénéficiez d'une extraction optimale selon la puissance sélectionnée sur la table de cuisson.

Slider
Accès direct à chaque position de cuisson
Cette fonction vous permet de régler instantanément un niveau de cuisson optimal.

PowerBoost
Commencez à cuisiner plus rapidement avec la fonction PowerBoost. Bénéficiez d'une explosion d'énergie pour atteindre instantanément les températures les plus élevées.

Minuteurs de zones
Les minuteurs de zones permettent d'obtenir des résultats précis pour chaque plat

Simple, rapide, parfaite : installation universelle

Optifix : installation simple et rapide
- Maintient parfaitement votre table de cuisson.
- Ressorts de fixation et joints pré-montés.

Power Management
Flexible et adaptable, le power management vous propose 10 niveaux de réglages pour ajuster votre table à induction au mieux à votre ampérage disponible 16, 20 ou 32 A.

Chaque table de cuisson Electrolux est livrée avec un câble.

Avantages du câble positionné à l'arrière de la table :
- Facilité d'utilisation
- Aucune découpe à prévoir pour le passage du câble
- Optimisation de l'espace sur toute la profondeur grâce à l'installation possible de tiroirs et meuble sous plan sans aucune découpe

Installation adaptable à toutes les configurations

Slim Fit Design : la solution la plus fine du marché avec un châssis de 44 mm d'épaisseur.

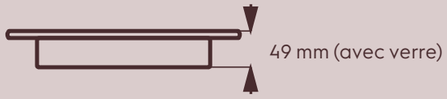

Encastrements possibles sur plan de travail :
- Au-dessus d'un meuble : 12 mm
- Au-dessus d'un Four : 28 mm

- Plus besoin de protection Box/Tiroir
- Plus besoin de raccourcir les tiroirs

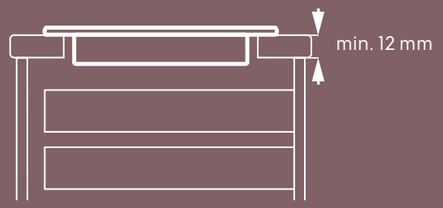

Installation sur le meuble

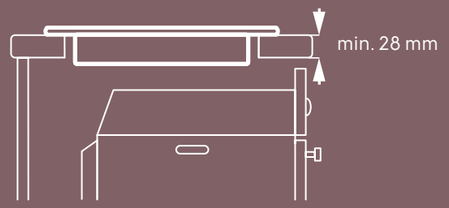

Installation sur le meuble du four

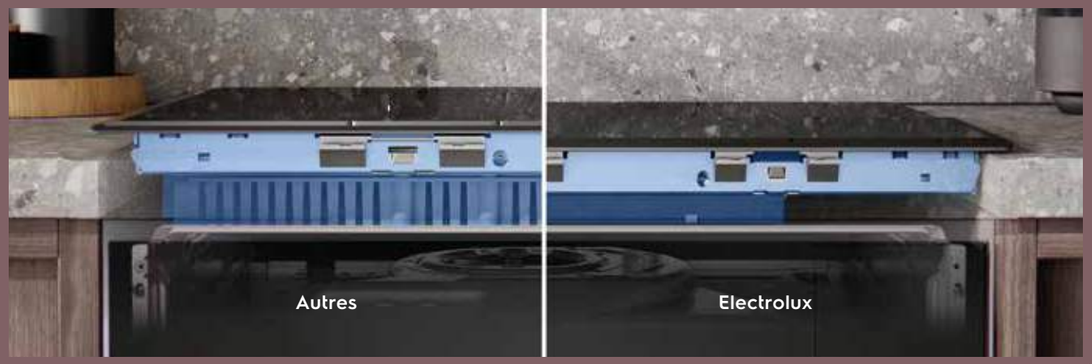

Avec ComboHob, pensez votre cuisine différemment

ComboHob est l'union du meilleur de nos hottes et nos tables. Optez pour une infinité d'options pour cuisiner en toute tranquillité. Le confort ultime pour un design moderne et minimaliste.

A la fois pratique et design, ComboHob vous simplifie la vie tout en vous offrant des performances haut de gamme.

Fonction Bridge
Cette fonction vous permet de fusionner deux zones de cuisson en une seule bien plus grande, parfaitement adaptée à la cuisson avec des récipients de grande taille ou de type professionnel.

Hob²Hood®
La fonction Hob²Hood® relie votre table de cuisson à votre hotte à l'aide d'une connexion sans fil. Commencez à cuisiner, la hotte ajuste automatiquement les réglages. Vous bénéficiez d'une extraction optimale selon la puissance sélectionnée sur la table de cuisson.

Facilité d'entretien
ComboHob est conçu pour vous permettre d'accéder sans effort au filtre charbon et filtres à graisse de votre hotte.

Commandes tactiles
Pour un contrôle précis de la table de cuisson !

Informations installation en mode recyclage

Retrouvrez les accessoires optionnels, disponibles à l'achat pages 348-349

Avec sortie sur la plinthe du même meuble

Sur Plan travail profondeur > 60 cm
Sortie air frontale

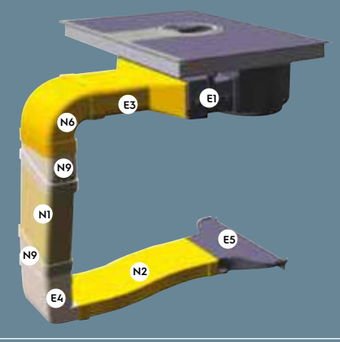

Sur Plan travail profondeur = 60 cm
Sortie air frontale

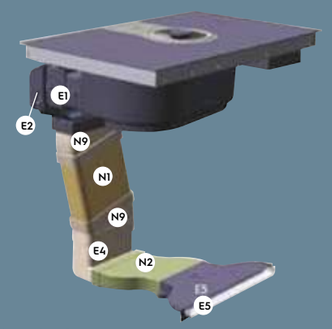

Accessoires inclus

- E1 405538047/3
- E2 405538498/8
- E3 405538495/4
- E4 405538499/6
- E5 405538054/9
- N1 L 1000 / 89 mm, 405538494/7 (0120991)
- N2 Estensibile 55 mm, 405538497/0 (0121017)
- N6 90° / 94 mm, 405538500/1 (0121005)
- N9 15° / 94 mm, 405538496/2

Avec sortie sur la plinthe du meuble à côté

Sur Plan travail profondeur = 60 cm
Sortie air frontale

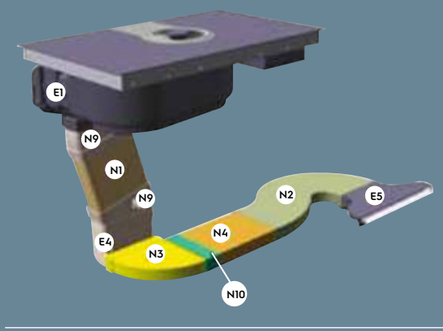

Sur Plan travail profondeur = 60 cm
Sortie air latérale

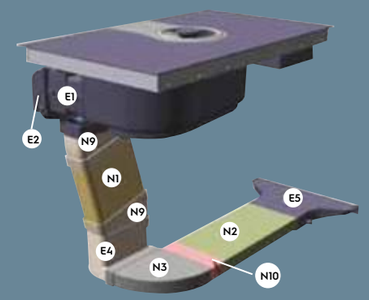

Accessoires inclus

- E1 405538047/3
- E2 405538498/8
- E3 405538495/4
- E4 405538499/6
- E5 405538054/9
- N1 L 1000 / 89 mm, 405538494/7 (0120991)
- N2 Estensibile 55 mm, 405538497/0 (0121017)
- N6 90° / 94 mm, 405538500/1 (0121005)
- N9 15° / 94 mm, 405538496/2

Accessoires en option disponibles à l'achat

- N3 Curva 90°/55mm, 405538525/8 (0121016)
- N4 L 1000 / 55 mm, 405538524/1 (0121013)
- N10 L 70 / 55 mm, 405538526/6 (0121015)

Filtres aux charbons actifs

L'air aspiré sera filtré à travers des filtres à graisse et antiodeur avant d'être renvoyé dans la pièce.

Le produit est fourni avec déjà quatre séries de filtres en céramique aux charbons actifs très performants. Les filtres en céramique sont des filtres innovants modulaires à charbon qui se régénèrent tous les 2 à 3 mois dans un four préchauffé à 200°C pendant une heure. La régénération permet de bénéficier d'une durée maximale des filtres de 5 ans.

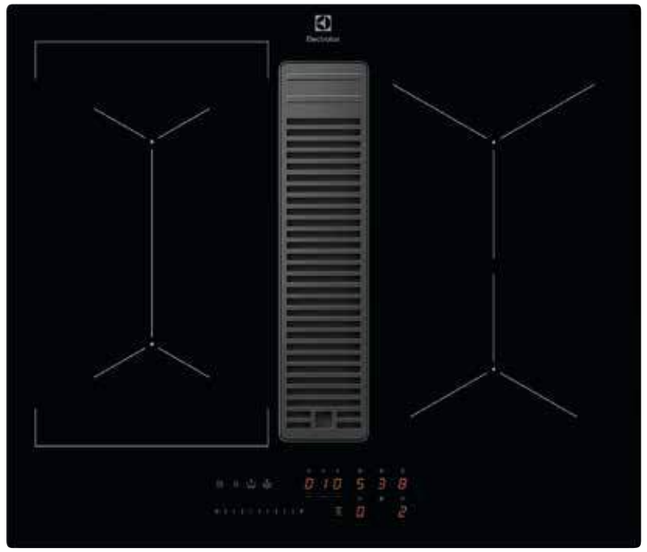

LIC744I **Fonctionne en recyclage** NOUVEAU

Encastrement standard

La cuisson et l'extraction réunies en un avec ComboHob

Combohob est l'union du meilleur de nos hottes et nos tables. Optez pour une infinité d'options pour cuisiner en toute tranquillité.

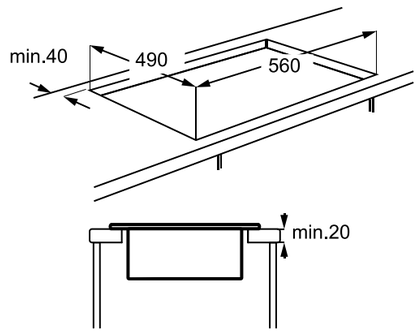

Dimensions hors-tout en mm : 720 (L) x 510 (P)

Prix max. recommandé hors Eco part :	
Noir : LIC744I :	2 299,99 € TTC [1]
Eco participation :	4,17 € HT [2]

Caractéristiques

- **ComboHob : table de cuisson et hotte combinées**
- Zone gauche en surface de cuisson totale Bridge
- **NOUVEAU COMBOSLIM avec encastrement standard**

Table

- **Connexion H²H : table pouvant piloter certaines hottes**
- Foyers induction avec fonction booster
- Sécurité Enfant
- Arrêt automatique
- Foyer AVG Induction : 2100/3000W/191x210mm
- Foyer ARG Induction : 1600/1850W/191x210mm
- Foyer AVD Induction : 1200/1400W/160mm
- Foyer ARD Induction : 2300/3000W/200mm

Hotte

- Débit d'air en recyclage (intensive/max./min.) : 515/365/150m³/h
- Fonctionne en recyclage
- Installation affleurante possible avec kit inclus
- Kit installation en recyclage Inclus
- Filtres aux charbons actifs inclus

(1) Les prix indiqués ont un caractère uniquement indicatif, il appartient à chaque distributeur de fixer ses prix comme il le souhaite.
(2) Conformément aux décrets 2005-829 et 2014-928.

Une table grande largeur sans contrainte d'installation

CAISSON 60 CM

Nous avons pensé à tout, grâce à nos nouvelles tables à induction de 70 et 80 cm, plus besoin de changer de caisson, elles s'adaptent aux caissons standards de 60 cm et aux plans de travail d'une épaisseur minimale de 2,8 cm.

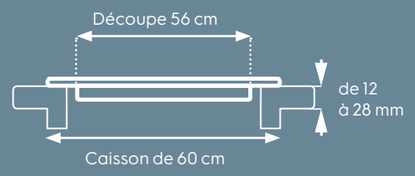

Table à induction 60 cm
Prévoyez tout simplement votre découpe de 56 cm sur votre plan de travail et placez la table de 60 cm facilement.

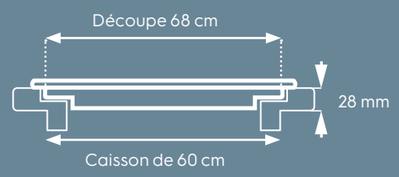

Table à induction 70 cm
Prévoyez tout simplement votre découpe de 68 cm sur votre plan de travail et placez la table de 70 cm facilement.

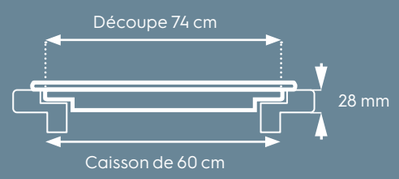

Table à induction 80 cm
Prévoyez tout simplement votre découpe de 74 cm sur votre plan de travail et placez la table de 80 cm facilement.

EIS8648

Série 900 I SENSE I SensePro®

Grâce à la sonde, une cuisson précise sans effort, à chaque fois

Avec SensePro®, mesurez la température à cœur de vos aliments et sublimez vos plats.

Caractéristiques

- Zone gauche en surface de cuisson totale
- **Contrôle des zones de surface totale individualisé "Bridge"**
- 4 foyers induction dont une zone 24 cm
- **Ecran tactile LCD couleurs**
- **Connexion H²H :** table pouvant piloter certaines hottes
- **SensePro® : Sonde de cuisson**
- **Fonction SenseFry®**
- **Fonction Fondre** (idéale pour le chocolat, le beurre ou la préparation de sauce)
- Fonction Pause Stop&Go
- Fonction "indicateur temps écoulé"
- 4 boosters et 4 minuteurs
- 10 positions de puissance
- Bord biseauté en façade
- Installation universelle Optifix™
- Dimensions d'encastrement HxLxP en mm : 44x750x490

Dimensions Hors-tout en mm : 780 (L) x 520 (P)

Prix max. recommandé hors Eco part :

Anthracite : EIS8648 : 1 494,99 € TTC (1)

Eco participation : 2,08 € HT (2)

EIS6648

NOUVEAU

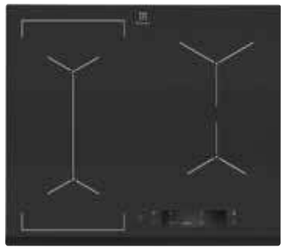

Série 900 I SENSE I SensePro®

Plus d'espace grâce à la fonction Bridge

La fonction Bridge de cette table à induction vous permet de combiner deux zones de cuisson en une seule plus grande.

Caractéristiques

- Zone gauche en surface de cuisson totale
- Contrôle des zones de surface totale individualisé "Bridge"
- Connexion H²H : table pouvant piloter certaines hottes
- Ecran tactile LCD couleurs
- SensePro® : Sonde de cuisson
- Fonction SenseFry®
- Fonction Fondre (idéale pour le chocolat, le beurre ou la préparation de sauce)
- Fonction Pause Stop&Go
- Fonction "indicateur temps écoulé"
- 4 boosters et 4 minuteurs
- 10 positions de puissance
- Bord biseauté en façade
- Installation universelle Optifix™

Dimensions Hors-tout en mm : 590 (L) x 520 (P)

Prix max. recommandé hors Eco part :

Anthracite : EIS6648 : 1 264,99 € TTC (1)

Eco participation : 2,08 € HT (2)

(1) Les prix indiqués ont un caractère uniquement indicatif, il appartient à chaque distributeur de fixer ses prix comme il le souhaite.
(2) Conformément aux décrets 2005-829 et 2014-928.

Une cuisson précise sans effort

Cuisinez avec précision grâce à SensePro®. La sonde de cuisson sans fil mesure la température à cœur de vos aliments. Quel que soit le plat, de la cuisson sous vide à la saisie, il sera votre commis de cuisine à domicile.

Choisissez le plat et sa cuisson pour un résultat toujours saisissant

Plus besoin d'ajuster les paramètres pendant la cuisson.

La table à induction SenseFry® et son écran tactile vous permet de sélectionner la recette qui vous convient. La table règle automatiquement la température optimale pour cuire l'aliment sélectionné.

L'écran tactile pour un contrôle parfait de la table.
Appréciez la simplicité d'un écran couleur unique. Créez de délicieux plats du bout du doigt.

EIS84486

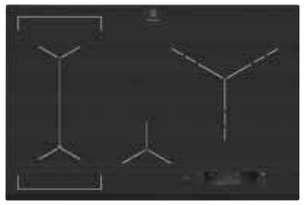

Série 800 I SENSE I SenseFry®

STOP + GO

Dimensions hors-tout en mm : 780 (L) x 520 (P)
Prix max. recommandé hors Eco part :
Anthracite : EIS84486 : 1 034,99 € TTC (1)
Eco participation : 2,08 € HT (2)

Plus d'espace grâce à la fonction Bridge

La fonction Bridge de cette table à induction vous permet de combiner deux zones de cuisson en une seule plus grande.

Caractéristiques

- Zone gauche en surface de cuisson totale
- **Contrôle des zones de surface totale individualisé "Bridge"**
- 4 foyers induction dont 1 de 32 cm
- **Ecran tactile LCD couleurs**
- **Connexion H²H :** table pouvant piloter certaines hottes
- **Fonction SenseFry®**
- **Fonction Fondre** (idéale pour le chocolat, le beurre ou la préparation de sauce)
- Fonction Pause Stop&Go
- Fonction "indicateur temps écoulé"
- 4 boosters et 4 minuteurs
- 10 positions de puissance
- Bord biseauté en façade
- Installation universelle Optifix™
- Dimensions d'encastrement HxLxP en mm : 44x750x490

EIS6448

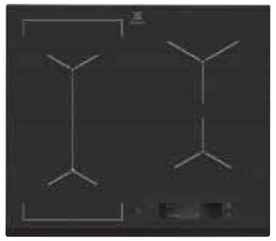

Série 800 I SENSE I SenseFry®

STOP + GO

Dimensions hors-tout en mm : 590 (L) x 520 (P)
Prix max. recommandé hors Eco part :
Anthracite : EIS6448 : 919,99 € TTC (1)
Eco participation : 2,08 € HT (2)

Des résultats toujours délicieux

La table de cuisson à induction SenseFry® signifie que vous n'avez pas besoin de deviner les réglages.

Caractéristiques

- Zone gauche en surface de cuisson totale
- **Contrôle des zones de surface totale individualisé "Bridge"**
- 4 foyers induction
- **Ecran tactile LCD couleurs**
- **Connexion H²H :** table pouvant piloter certaines hottes
- **Fonction SenseFry®**
- **Fonction Fondre** (idéale pour le chocolat, le beurre ou la préparation de sauce)
- Fonction Pause Stop&Go
- Fonction "indicateur temps écoulé"
- 4 boosters et 4 minuteurs
- 10 positions de puissance
- Bord biseauté en façade
- Installation universelle Optifix™
- Dimensions d'encastrement HxLxP en mm : 44x560x490

(1) Les prix indiqués ont un caractère uniquement indicatif, il appartient à chaque distributeur de fixer ses prix comme il le souhaite.
(2) Conformément aux décrets 2005-829 et 2014-928.

Fini les débordements

Le capteur d'ébullition détecte les premières bulles pour réduire l'eau au niveau de frémissement.

Ne perdez plus de temps à surveiller l'eau bouillir, laissez SenseBoil® le faire. Votre table détecte l'ébullition de l'eau et réduit la température au niveau de frémissement. Fini les débordements.

KIS82449

Série 600 I SENSE I SenseBoil®

Dimensions hors-tout en mm : 780 (L) x 520 (P)
Prix max. recommandé hors Eco part :
Noir : KIS82449 : 862,49 € TTC (1)
Eco participation : 2,08 € HT (2)

Une précision absolue sur la table avec un simple geste
Réglez instantanément et avec précision la température souhaitée grâce aux commandes à accès direct.

Caractéristiques

- Zone gauche en surface de cuisson totale
- Contrôle des zones de surface totale individualisé "Bridge"
- 4 foyers induction dont une zone 24 cm
- **Fonction SenseBoil®**
- **Connexion H²H** : table pouvant piloter certaines hottes
- Power Management : connexion possible en 16, 20 ou 32 A
- Commandes individuelles sensitives avec accès direct
- Fonction "indicateur temps écoulé"
- 15 positions de puissance
- Bord biseauté en façade
- Installation universelle Optifix™
- Dimensions d'encastrement HxLxP en mm : 44x750x490

EIS62341

Série 600 I SENSE I SenseBoil®

Dimensions hors-tout en mm : 590 (L) x 520 (P)
Prix max. recommandé hors Eco part :
Noir : EIS62341 : 632,49 € TTC (1)
Eco participation : 2,08 € HT (2)

SenseBoil®
La table de cuisson à induction SenseBoil® ajuste l'eau bouillante pour obtenir une ébullition constante.

Caractéristiques

- Zone gauche en surface de cuisson totale
- Contrôle des zones de surface totale individualisé "Bridge"
- 3 foyers induction
- **Fonction SenseBoil®**
- **Connexion H²H** : table pouvant piloter certaines hottes
- Commandes individuelles sensitives avec accès direct
- Fonction "indicateur temps écoulé"
- 15 positions de puissance
- Bord biseauté en façade
- Installation universelle Optifix™
- Dimensions d'encastrement HxLxP en mm : 44x560x490

KIS62449

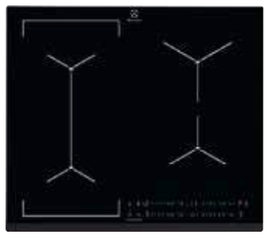

Série 600 I SENSE I SenseBoil®

Dimensions hors-tout en mm : 590 (L) x 520 (P)
Prix max. recommandé hors Eco part :
Noir : KIS62449 : 632,49 € TTC (1)
Eco participation : 2,08 € HT (2)

Fini les débordements
Ne perdez plus de temps à surveiller l'eau bouillir, laissez la table Série 600 SenseBoil® le faire.

Caractéristiques

- Zone gauche en surface de cuisson totale
- Contrôle des zones de surface totale individualisé "Bridge"
- 4 foyers induction
- **Fonction SenseBoil®**
- **Connexion H²H** : table pouvant piloter certaines hottes
- Power Management : connexion possible en 16, 20 ou 32 A
- Commandes individuelles sensitives avec accès direct
- Fonction "indicateur temps écoulé"
- 15 positions de puissance
- Bord biseauté en façade
- Installation universelle Optifix™
- Dimensions d'encastrement HxLxP en mm : 44x560x490

(1) Les prix indiqués ont un caractère uniquement indicatif, il appartient à chaque distributeur de fixer ses prix comme il le souhaite.
(2) Conformément aux décrets 2005-829 et 2014-928.

FlexiBridge® s'adapte à votre style de cuisson

FlexiBridge® s'adapte aux différentes tailles de plat

Avec la fonction FlexiBridge® de votre table de cuisson à induction, cuisiner est encore plus pratique. Les trois options de disposition vous offrent davantage de flexibilité lorsque vous utilisez simultanément différents récipients.
Vous pouvez choisir d'utiliser deux zones moyennes, une petite et une grande, ou encore une très grande pour les planchas.

Le mode chef : PowerSlide®

Grâce au mode PowerSlide, vous pouvez définir 3 zones de cuisson, afin de saisir, mijoter et maintenir au chaud. Il n'y a plus qu'à glisser les casseroles d'une zone à l'autre, la table se charge du reste.

De l'infiniment petit à extrêmement grand

Plus de questions à se poser ! La zone de cuisson FlexiBridge s'adaptera à tous vos plats et vos casseroles.

EIV955

Série 800 I FLEX I FlexiBridge

Caractéristiques

- Zone gauche modulable **FlexiBridge®**
- **Fonction PowerSlide** (Mode Chef)
- 5 foyers induction
- Commandes individuelles sensitives avec accès direct
- **Connexion H²H** : table pouvant piloter certaines hottes
- Fonction Pause Stop&Go
- Fonction "indicateur temps écoulé"
- 5 boosters et 5 minuteurs
- 15 positions de puissance
- Bord biseauté en façade
- Installation universelle Optifix™
- Dimensions d'encastrement HxLxP en mm : 44x880x490

Dimensions hors-tout en mm : 910 (L) x 520 (P)

Prix max. recommandé hors Eco part :

Noir : EIV955 : 1 149,99 € TTC [1]

Eco participation : 4,17 € HT [2]

FlexiBridge®

Personnalisez votre zone de cuisson, combinez jusqu'à 4 zones avec une distribution constante et homogène de la chaleur.

EIV854

Série 800 I FLEX I Flexibridge

Le mode chef : PowerSlide

Une multitude de combinaisons possible pour tout type d'ustensile.

Caractéristiques

- 4 foyers induction
- Zone gauche modulable **FlexiBridge®**
- **Fonction PowerSlide** (Mode Chef)
- Commandes individuelles sensitives avec accès direct
- **Connexion H²H :** table pouvant piloter certaines hottes
- Indicateur temps écoulé
- 4 boosters et 4 minuteurs
- 15 positions de puissance
- Bord biseauté en façade
- Installation universelle Optifix™
- Dimensions d'encastrement HxLxP en mm : 44x750x490

Dimensions hors-tout en mm : 780 (L) x 520 (P)

Prix max. recommandé hors Eco part :

Noir : EIV854 : 1 034,99 € TTC [1]

Eco participation : 2,08 € HT [2]

EIV653

Série 800 I FLEX I Flexibridge

Système Hob²Hood®, fini la fumée dans votre cuisine

Grâce au système Hob²Hood®, plus besoin de régler votre hotte, la table s'occupe de tout !

Caractéristiques

- 3 foyers induction
- Zone gauche modulable **FlexiBridge®**
- **Fonction PowerSlide** (Mode Chef)
- Commandes individuelles sensitives avec accès direct
- **Connexion H²H :** table pouvant piloter certaines hottes
- Indicateur temps écoulé
- 3 boosters et 3 minuteurs
- 15 positions de puissance
- Bord biseauté en façade
- Installation universelle Optifix™
- Dimensions d'encastrement HxLxP en mm : 44x560x490

Dimensions hors-tout en mm : 590 (L) x 520 (P)

Prix max. recommandé hors Eco part :

Noir : EIV653 : 747,49 € TTC [1]

Eco participation : 2,08 € HT [2]

(1) Les prix indiqués ont un caractère uniquement indicatif, il appartient à chaque distributeur de fixer ses prix comme il le souhaite.
(2) Conformément aux décrets 2005-829 et 2014-928.

Plus d'espace grâce à la fonction Bridge

La fonction Bridge combine deux zones de cuisson en une seule

Ce système vous permet de fusionner deux zones de cuisson en une seule bien plus grande, parfaitement adaptée à la cuisson avec des récipients de grande taille ou de type professionnel.

EIV83446

Série 700 I FLEX I Bridge

Dimensions hors-tout : 780 (L) x 520 (P)

Prix max. recommandé hors Eco part :

Noir : EIV83446 : 919,99 € TTC [1]

Eco participation : 2,08 € HT [2]

Système Hob²Hood®, fini la fumée dans votre cuisine

Grâce au système Hob²Hood®, plus besoin de régler votre hotte, la table s'occupe de tout !

Caractéristiques

- **Zone gauche en surface de cuisson totale**
- **Contrôle des zones de surface totale individualisé "Bridge"**
- 4 foyers induction dont 1 de **32 cm**
- Commandes individuelles électroniques sensitives avec accès direct à chaque position de cuisson
- **Connexion H²H** : table pouvant piloter certaines hottes
- Fonction Pause Stop&Go
- Fonction "indicateur temps écoulé"
- 4 boosters et 4 minuteurs
- 15 positions de puissance
- Bord biseauté en façade
- Installation universelle Optifix™
- Dimensions d'encastrement HxLxP en mm : 44x750x490

EIV73342

Série 700 I FLEX I Bridge

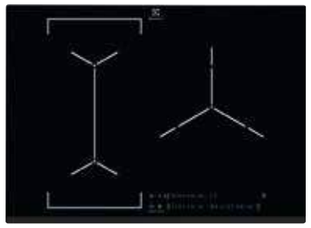

Dimensions hors-tout : 710 (L) x 520 (P)

Prix max. recommandé hors Eco part :

Noir : EIV73342 : 804,99 € TTC [1]

Eco participation : 2,08 € HT [2]

Détecte automatiquement la taille et la forme de vos ustensiles

Vous n'avez qu'à vous assurer que votre ustensile est à l'intérieur des zones de cuisson.

Caractéristiques

- **Zone gauche en surface de cuisson totale**
- **Contrôle des zones de surface totale individualisé "Bridge"**
- **Encastrement standard**
- 3 foyers induction
- Double zone 18/28 cm - 5,2 kW
- Commandes individuelles électroniques sensitives avec accès direct à chaque position de cuisson
- Connexion H²H : table pouvant piloter certaines hottes
- Fonction Pause Stop&Go
- Fonction "indicateur temps écoulé"
- 3 boosters et 3 minuteurs
- 15 positions de puissance
- Bord biseauté en façade
- Installation universelle Optifix™
- Dimensions d'encastrement HxLxP en mm : 44x560x490

(1) Les prix indiqués ont un caractère uniquement indicatif, il appartient à chaque distributeur de fixer ses prix comme il le souhaite.
(2) Conformément aux décrets 2005-829 et 2014-928.

EIV63342CW

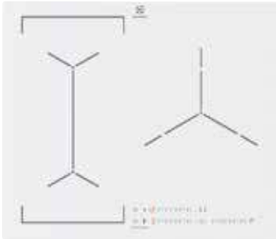

Série 700 I FLEX I Bridge

Commandes à accès direct.

Grâce aux commandes à accès direct, ajustez les réglages de cuisson en un seul geste.

Caractéristiques

- **Zone gauche en surface de cuisson totale**
- **Contrôle des zones de surface totale individualisé "Bridge"**
- 3 foyers induction
- **Double zone 18/28 cm - 5,2 kW**
- Commandes individuelles sensitives avec accès direct
- Fonction pause Stop&Go
- Fonction "indicateur temps écoulé"
- 3 boosters et 3 minuteurs
- 15 positions de puissance
- Bords droits
- Installation universelle Optifix™
- Dimensions d'encastrement HxLxP en mm : 44x560x490

Accessoire optionnel :

Kit d'installation - FLUSHKIT — PPI : 49,90 € TTC [1]

Dimensions hors-tout en mm : 590 (L) x 520 (P)

Prix max. recommandé hors Eco part :

Blanc : EIV63342CW : 804,99 € TTC [1]

Eco participation : 2,08 € HT [2]

EIV63341BK

Série 700 I FLEX I Bridge

Système Hob²Hood®, fini la fumée dans votre cuisine

Grâce au système Hob²Hood®, plus besoin de régler votre hotte, la table s'occupe de tout !

Caractéristiques

- **Zone gauche en surface de cuisson totale**
- **Contrôle des zones de surface totale individualisé "Bridge"**
- 3 foyers induction
- **Connexion H²H : table pouvant piloter certaines hottes**
- Power Management : connexion possible en 16, 20 ou 32 A
- Commandes individuelles sensitives avec accès direct
- Fonction Pause Stop&Go
- Fonction "indicateur temps écoulé"
- 3 boosters et 3 minuteurs
- 15 positions de puissance
- Bord biseauté en façade
- Installation universelle Optifix™
- Dimensions d'encastrement HxLxP en mm : 44x560x490

Dimensions hors-tout en mm : 590 (L) x 520 (P)

Prix max. recommandé hors Eco part :

Noir : EIV63341BK : 689,99 € TTC [1]

Eco participation : 2,08 € HT [2]

EIV644

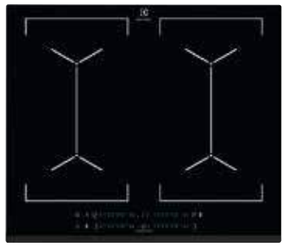

Série 700 I FLEX I MultiBridge

MultiBridge - combinez plusieurs zones pour plus de saveur

MultiBridge vous permet de connecter des zones pour créer plusieurs grandes surfaces de cuisson.

Caractéristiques

- **2 surfaces de cuisson totale**
- **Contrôle des zones de surface totale individualisé "Bridge"**
- 4 foyers induction
- Commandes individuelles sensitives avec accès direct
- Fonction Pause Stop&Go
- Fonction "indicateur temps écoulé"
- 4 boosters et 4 minuteurs
- 15 positions de puissance
- Bord biseauté en façade
- Installation universelle Optifix™
- Dimensions d'encastrement HxLxP en mm : 44x560x490

Dimensions hors-tout en mm : 590 (L) x 520 (P)

Prix max. recommandé hors Eco part :

Noir : EIV644 : 689,99 € TTC [1]

Eco participation : 2,08 € HT [2]

(1) Les prix indiqués ont un caractère uniquement indicatif, il appartient à chaque distributeur de fixer ses prix comme il le souhaite.
(2) Conformément aux décrets 2005-829 et 2014-928.

EIT913

Série 600 I STANDARD

Faible profondeur

Avec sa faible profondeur, cette table est idéale pour une installation en îlot.

Caractéristiques

- 3 foyers induction juxtaposés
- Power Management : connexion possible en 16, 20 ou 32 A
- Commandes individuelles sensitives avec accès direct
- Fonction Pause Stop&Go
- Fonction "indicateur temps écoulé"
- 3 boosters et 3 minuteurs
- 15 positions de puissance
- Bord biseauté en façade
- Installation universelle Optifix™
- Dimensions d'encastrement HxLxP en mm : 44x880x380

Dimensions hors-tout en mm : 910 (L) x 410 (P)

Prix max. recommandé hors Eco part :

Noir : EIT913 : 1 034,99 € TTC (1)

Eco participation : 2,08 € HT (2)

EIT814

Série 300 I STANDARD

Grande largeur

Offrez-vous plus d'espace pour cuisiner.

Caractéristiques

- 4 foyers induction
- **Connexion H²H : table pouvant piloter certaines hottes**
- Commandes individuelles sensitives avec accès direct
- Fonction Pause Stop&Go
- Fonction "indicateur temps écoulé"
- 4 boosters et 4 minuteurs
- 15 positions de puissance
- Bord biseauté en façade
- Installation universelle Optifix™
- Dimensions d'encastrement HxLxP en mm : 44x750x490

Dimensions hors-tout en mm : 780 (L) x 520 (P)

Prix max. recommandé hors Eco part :

Noir : EIT814 : 804,99 € TTC (1)

Eco participation : 2,08 € HT (2)

EIT61443B

Série 600 I STANDARD

Slider

Augmentez ou baissez la température en un seul geste.

Caractéristiques

- 4 foyers induction
- Power Management : connexion possible en 16, 20 ou 32 A
- Commandes individuelles sensitives avec accès direct
- **Connexion H²H : table pouvant piloter certaines hottes**
- Fonction Pause Stop&Go
- Fonction "indicateur temps écoulé"
- 4 boosters et 4 minuteurs
- 15 positions de puissance
- Bord biseauté en façade
- Installation universelle Optifix™
- Dimensions d'encastrement HxLxP en mm : 44x560x490

Dimensions hors-tout en mm : 590 (L) x 520 (P)

Prix max. recommandé hors Eco part :

Noir : EIT61443B : 632,49 € TTC (1)

Eco participation : 2,08 € HT (2)

LIT60333CK

Série 300 I STANDARD

Système Hob²Hood®, fini la fumée dans votre cuisine

Grâce au système Hob²Hood®, plus besoin de régler votre hotte, la table s'occupe de tout !

Caractéristiques

- 3 foyers induction
- Power Management : connexion possible en 16, 20 ou 32 A
- Commandes individuelles électroniques par touches sensitives
- Connexion H²H : table pouvant piloter certaines hottes
- Fonction Pause Stop&Go
- 3 boosters et 3 minuteurs
- 15 positions de puissance
- Bords droits
- Installation universelle Optifix™ : châssis faible profondeur, joint d'étanchéité et agrafes pré-intégrés
- Dimensions d'encastrement HxLxP en mm : 44x560x490

Dimensions hors-tout en mm : 590 (L) x 520 (P)

Prix max. recommandé hors Eco part :

Noir : LIT60333CK : 620,99 € TTC (1)

Eco participation : 2,08 € HT (2)

(1) Les prix indiqués ont un caractère uniquement indicatif, il appartient à chaque distributeur de fixer ses prix comme il le souhaite.
(2) Conformément aux décrets 2005-829 et 2014-928.

EXD6576NOK

Série 300

Fonction Stop and Go

Mettez la cuisson en pause, relancez-la, avec une seule touche.

Caractéristiques

- Commandes par manettes
- Commandes individuelles par touches sensitives
- 2 foyers gaz + 2 foyers induction
- Fonction pause Stop&Go
- Installation facilitée Optifix™
- Dimensions d'encastrement HxLxP en mm : 50x560x490

Dimensions hors-tout en mm : 590 (L) x 520 (P)

Prix max. recommandé hors Eco part :

Noir : EXD6576NOK : 689,99 € TTC (1)

Eco participation : 2,08 € HT (2)

EHF65451FK

Série 300

Zone de cuisson extensible

Zone conçue pour les plats à formes ovales professionnels.

Caractéristiques

- Connexion H²H : table pouvant piloter certaines hottes
- Commandes individuelles sensitives avec accès direct
- 4 foyers Hi-light dont une zone extensible
- Fonction Pause Stop&Go
- Fonction "indicateur temps écoulé"
- 14 positions de puissance
- Témoins individuels de chaleur résiduelle
- Bord biseauté en façade
- Installation facilitée Optifix™
- Dimensions d'encastrement HxLxP en mm : 38x560x490

Dimensions hors-tout en mm : 590 (L) x 520 (P)

Prix max. recommandé hors Eco part :

Noir : EHF65451FK : 459,99 € TTC (1)

Eco participation : 1,04 € HT (2)

EHV6140FOK

Série 300

Un simple coup de chiffon suffit à nettoyer cette surface.

Une surface en verre facile à nettoyer.

Caractéristiques

- 4 foyers Hi-light
- Commandes par manettes
- Témoins individuels de chaleur résiduelle
- Bord biseauté en façade
- Installation facilitée Optifix™
- Dimensions d'encastrement HxLxP en mm : 38x560x490

Accessoire optionnel :

Caisson de protection - PBOX-6IR PPI : 79,90 € TTC (1)

Dimensions hors-tout en mm : 590 (L) x 520 (P)

Prix max. recommandé hors Eco part :

Noir : EHV6140FOK : 344,99 € TTC (1)

Eco participation : 1,04 € HT (2)

EHV6232FOK

Série 300

Foyer triple zone

La zone de cuisson extra-large de cette table vous permet de préparer facilement toutes sortes de plats dans des casseroles volumineuses.

Caractéristiques

- 3 foyers Hi-light dont une triple zone
- Commandes individuelles par touches sensitives
- 9 positions de puissance
- Témoins individuels de chaleur résiduelle
- Bord biseauté en façade
- Installation facilitée Optifix™
- Dimensions d'encastrement HxLxP en mm : 38x560x490

Accessoire optionnel :

Caisson de protection - PBOX-6IR PPI : 79,90 € TTC (1)

Dimensions hors-tout en mm : 590 (L) x 520 (P)

Prix max. recommandé hors Eco part :

Noir : EHV6232FOK : 402,49 € TTC (1)

Eco participation : 1,04 € HT (2)

(1) Les prix indiqués ont un caractère uniquement indicatif, il appartient à chaque distributeur de fixer ses prix comme il le souhaite.
(2) Conformément aux décrets 2005-829 et 2014-928.

Votre table de cuisson gaz, précise comme l'induction

La table de cuisson TouchSure rend la cuisine plus sûre et vous offre plus de contrôle sur la cuisson.

La puissance de la cuisson au gaz alliée à la précision de l'induction - la table de cuisson TouchSure vous offre le meilleur. C'est la cuisson au gaz la plus rapide et sûre, avec un contrôle total.

Plus de sécurité grâce aux voyants LED
Ayez la certitude que vos brûleurs sont allumés, éteints ou toujours chauds après utilisation grâce aux voyants LED.

La réactivité du gaz avec des commandes sensitives
Contrôlez encore mieux l'intensité des flammes grâce au bandeau de commandes. Flamelight indique clairement votre niveau de cuisson.

Éviter les accidents grâce à la sécurité thermocouple
La sécurité thermocouple vous garantit une parfaite sécurité, si la flamme de votre table de cuisson s'éteint de façon inattendue, la fonction bloque directement l'arrivée de gaz : la façon la plus sûre de cuisiner.

Technologie Hob²Hood®
Grâce à la technologie Hob²Hood®, votre table de cuisson allume et contrôle automatiquement les réglages de la hotte.

KGV9539IK

Série 900 I SENSE

Dimensions hors-tout en mm : 880 (L) x 510 (P)
Prix max. recommandé hors Eco part :
Noir : KGV9539IK : 1 437,49 € TTC [1]
Eco participation : 4,17 € HT [2]

Plus de sécurité grâce aux voyants LED

Le voyant LED vous indique si vos brûleurs sont allumés ou éteints en un clin d'œil. Le voyant de chaleur résiduelle vous permet de voir si la surface est encore chaude après utilisation. Une préparation moins risquée !

Caractéristiques

- Dessus verre
- 5 foyers gaz dont 1 multi couronne
- **Connexion H²H : table pouvant piloter certaines hottes**
- Commandes individuelles sensitives avec accès direct
- **Indicateur de mise en marche par LED**
- Fonction pause Stop&Go
- Minuteur
- 9 positions de puissance
- Sécurité gaz par thermocouple
- 3 grilles en fonte
- Dimensions d'encastrement HxLxP en mm : 52x850x490

KGV7539IK

Série 900 I SENSE

Dimensions hors-tout en mm : 750 (L) x 510 (P)
Prix max. recommandé hors Eco part :
Noir : KGV7539IK : 1 322,49 € TTC [1]
Eco participation : 4,17 € HT [2]

La puissance du gaz, en plus simple

Les commandes tactiles vous offrent un parfait contrôle sur la table de cuisson !

Caractéristiques

- Dessus verre
- 5 foyers gaz dont 1 multi couronne
- **Connexion H²H : table pouvant piloter certaines hottes**
- Commandes individuelles sensitives avec accès direct
- **Indicateur de mise en marche par LED**
- Fonction pause Stop&Go
- Minuteur
- 9 positions de puissance
- Sécurité gaz par thermocouple
- 3 grilles en fonte
- Dimensions d'encastrement HxLxP en mm : 52x720x490

(1) Les prix indiqués ont un caractère uniquement indicatif, il appartient à chaque distributeur de fixer ses prix comme il le souhaite.
(2) Conformément aux décrets 2005-829 et 2014-928.

Cuisinez en confiance avec FlameLight

La première gamme de tables de cuisson gaz avec commandes électroniques.

Témoins de chaleur résiduelle
Ces témoins vous indiquent si les supports en fonte sont encore chauds après utilisation.

Indicateur de marche
L'indicateur LED vous permet de savoir si la table est en fonctionnement ou si elle est éteinte.

Timer
Grâce au nouveau timer, vous pouvez préciser la durée de cuisson désirée et vous serez alerté par un signal sonore dès que la préparation sera prête.

Technologie Hob²Hood®
Grâce à la technologie Hob²Hood®, votre table de cuisson pilote automatiquement les réglages de la hotte.

StepPower
Les commandes StepPower vous permettent de régler la flamme avec précision, pour une cuisson fiable et constante.

KGG95375K

NOUVEAU

Série 800 I PRO

Dimensions hors-tout en mm : 880 (L) x 510 (P)
Prix max. recommandé hors Eco part :
Noir : KGG95375K : 804,99 € TTC [1]
Eco participation : 4,17 € HT [2]

Signal sonore

Si une manette de commande est allumée pendant une période prolongée, un signal sonore retentit pour vous rappeler que le brûleur est allumé.

Caractéristiques

- Dessus verre
- Connexion H²H : table pouvant piloter certaines hottes
- Commandes par manettes
- Indicateur de mise en marche par LED
- Fonction pause Stop&Go
- Signal sonore
- StepPower
- Timer
- Dimensions d'encastrement HxLxP en mm : 40x830x480

KGG75375K

NOUVEAU

Série 800 I PRO

Dimensions hors-tout en mm : 740 (L) x 510 (P)
Prix max. recommandé hors Eco part :
Noir : KGG75375K : 689,99 € TTC [1]
Eco participation : 4,17 € HT [2]

Technologie Hob²Hood®

Grâce à la technologie Hob²Hood®, votre table de cuisson allume et contrôle automatiquement les réglages de la hotte.

Caractéristiques

- Dessus verre
- Encastrement standard
- Connexion H²H : table pouvant piloter certaines hottes
- Commandes par manettes
- Indicateur de mise en marche par LED
- Fonction pause Stop&Go
- Signal sonore
- StepPower
- Timer
- Dimensions d'encastrement HxLxP en mm : 40x560x480

KGG64375K

NOUVEAU

Série 800 I PRO

Dimensions hors-tout en mm : 590 (L) x 520 (P)
Prix max. recommandé hors Eco part :
Noir : KGG64375K : 574,99 € TTC [1]
Eco participation : 2,08 € HT [2]

Indicateur de marche

L'indicateur de mise en marche par LED de cette table de cuisson vous indique clairement si un foyer est allumé ou éteint.

Caractéristiques

- Dessus verre
- Connexion H²H : table pouvant piloter certaines hottes
- Commandes par manettes
- Indicateur de mise en marche par LED
- Fonction pause Stop&Go
- Signal sonore
- StepPower
- Timer
- Dimensions d'encastrement HxLxP en mm : 40x560x480

(1) Les prix indiqués ont un caractère uniquement indicatif, il appartient à chaque distributeur de fixer ses prix comme il le souhaite.
(2) Conformément aux décrets 2005-829 et 2014-928.

Cuisson fiable avec StepPower

Réglez la flamme avec précision à l'aide des commandes StepPower. Sélectionnez un niveau de chaleur de 1 à 9, ce qui facilite le réglage de la puissance. Pas besoin de voir la flamme, pour obtenir une chaleur fiable et constante à chaque fois.

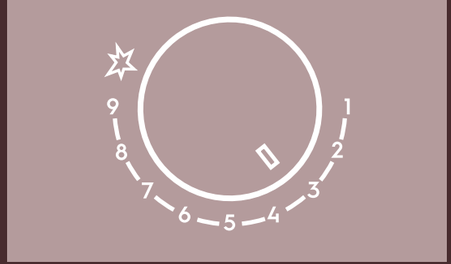

KGU75361X

Série 700 I PRO

Dimensions hors-tout en mm : 745 (L) x 515 (P)

Prix max. recommandé hors Eco part :

Inox : KGU75361X :	574,99 € TTC [1]
Eco participation :	4,17 € HT [2]

Une cuisson fiable avec StepPower

Ajustez précisément la flamme de cette table de cuisson au gaz avec les commandes StepPower.

Caractéristiques

- Design ultra plat inox
- 5 foyers gaz dont 1 multi couronne
- **Encastrement standard**
- Commandes par manettes
- Allumage électronique intégré aux manettes
- Sécurité gaz par thermocouple
- StepPower
- 3 grilles en fonte
- Dimensions d'encastrement HxLxP en mm : 41x560x480

KGU64361X

Série 700 I PRO

Dimensions hors-tout en mm : 595 (L) x 525 (P)

Prix max. recommandé hors Eco part :

Inox : KGU64361X :	459,99 € TTC [1]
Eco participation :	2,08 € HT [2]

Brûleur multi couronne; une chaleur puissante et des saveurs plus intenses

Le brûleur Multi couronne est conçu pour vous procurer une flamme plus puissante.

Caractéristiques

- Design ultra plat inox
- 4 foyers gaz dont 1 multi couronne
- Foyer multi couronne 4 kW
- Commandes par manettes
- Allumage électronique intégré aux manettes
- Sécurité gaz par thermocouple
- StepPower
- 2 grilles en fonte
- Dimensions d'encastrement HxLxP en mm : 47x560x480

(1) Les prix indiqués ont un caractère uniquement indicatif, il appartient à chaque distributeur de fixer ses prix comme il le souhaite.
(2) Conformément aux décrets 2005-829 et 2014-928.

Plus d'espace grâce à la fonction Bridge

Le Bridge Burner vous donne la flexibilité pour tous vos plats

Les casseroles sont de formes et tailles diverses. Pourquoi n'en serait-il pas de même pour les brûleurs ? Cette table de cuisson à gaz BridgeBurner d'Electrolux est dotée de brûleurs spéciaux que vous pouvez transformer en une grande zone de cuisson unique. Idéal pour les grands récipients ou un gril, le BridgeBurner offre la flexibilité de cuisiner de grosses ou petites quantités.

EGH7459GOX

Série 600 I FLEX

Dimensions hors-tout en mm : 745 (L) x 510 (P)

Prix max. recommandé hors Eco part :

Inox : EGH7459GOX : 632,49 € TTC [1]

Eco participation : 4,17 € HT [2]

Fusionnez les zones pour plus d'espace de cuisson

La fonction Bridge relie deux zones sur la table pour une grande surface de cuisson.

Caractéristiques

- 5 foyers gaz dont 1 multi couronne
- Foyer multi couronne 4 kW
- Encastrement standard
- Commandes par manettes
- Allumage électronique intégré aux manettes
- Sécurité gaz par thermocouple
- 2 grilles en fonte
- **Livrée avec gril plancha**
- Dimensions d'encastrement HxLxP en mm : 40x560x480

EGH6349GOX

Série 600 I FLEX

Dimensions hors-tout en mm : 594 (L) x 510 (P)

Prix max. recommandé hors Eco part :

Inox : EGH6349GOX : 574,99 € TTC [1]

Eco participation : 2,08 € HT [2]

Plancha idéale pour les grillades

Une création de saveurs intenses et rapide grâce au gril-plancha.

Caractéristiques

- 4 foyers gaz dont 1 multi couronne
- Foyer multi couronne 4 kW
- Commandes par manettes
- Allumage électronique intégré aux manettes
- Sécurité gaz par thermocouple
- 2 grilles en fonte
- **Livrée avec gril plancha**
- Dimensions d'encastrement HxLxP en mm : 40x560x480

(1) Les prix indiqués ont un caractère uniquement indicatif, il appartient à chaque distributeur de fixer ses prix comme il le souhaite.
(2) Conformément aux décrets 2005-829 et 2014-928.

EGG7537K/M/W

Série 600 I PRO

Brûleur multi couronne, une chaleur puissante et des saveurs plus intenses

Notre brûleur multi couronne procure une chaleur plus puissante pour cuisiner d'authentiques saveurs.

Caractéristiques

- Dessus verre
- **Encastrement standard**
- Commandes par manettes
- Allumage électronique intégré aux manettes
- 5 foyers gaz dont 1 multi couronne
- Sécurité gaz par thermocouple
- 5 grilles en fonte
- Dimensions d'encastrement HxLxP en mm : 510x560x480

Dimensions hors-tout en mm : 740 (L) x 510 (P)

Prix max. recommandé hors Eco part :

Noir : EGG7537K :	574,99 € TTC (1)
Miroir : EGG7537M :	574,99 € TTC (1)
Blanc : EGG7537W :	574,99 € TTC (1)
Eco participation :	4,17 € HT (2)

EGG7537M

EGG7537W

KGG6407K/M

Série 600 I PRO

Speed Burner

Brûleur à haut rendement pour une cuisson rapide et qui permet d'économiser jusqu'à 20% d'énergie.

Caractéristiques

- Dessus verre
- 4 foyers gaz
- Commandes par manettes
- Allumage électronique intégré aux manettes
- Sécurité gaz par thermocouple
- **Speed Burner**
- 4 grilles en fonte
- Dimensions d'encastrement HxLxP en mm : 45x550x470

Dimensions hors-tout en mm : 590 (L) x 510 (P)

Prix max. recommandé hors Eco part :

Noir : KGG6407K :	459,99 € TTC (1)
Silver : KGG6407M :	459,99 € TTC (1)
Eco participation :	2,08 € HT (2)

KGG6407M

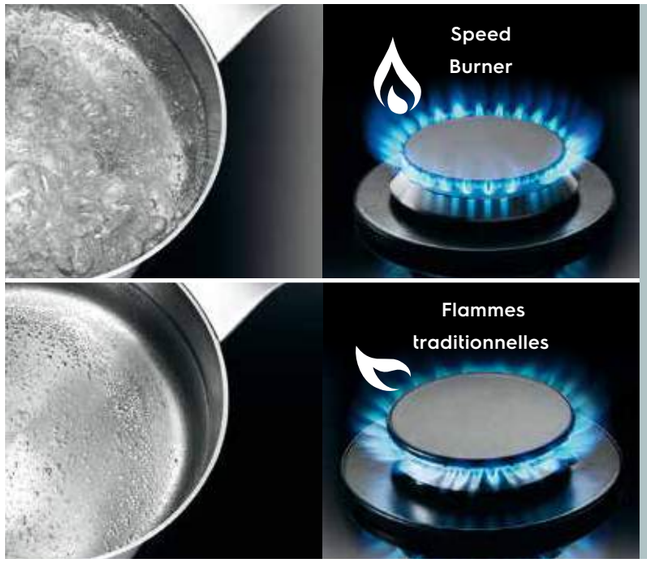

Une flamme parfaitement ajustée

Avec les brûleurs Speed Burners et leur flamme directe, optimisez temps et énergie

20% de rendement d'énergie en plus pour une cuisson plus rapide.

EGO68330BA

Série 600 I PRO

Supports en fonte

La fonte offre un support stable à vos casseroles avec un aspect professionnel.

Caractéristiques

- Dessus verre
- Commandes par manettes
- Allumage électronique intégré aux manettes
- 3 foyers gaz dont 1 multi couronne
- Sécurité gaz par thermocouple
- 3 grilles en fonte
- Dimensions d'encastrement HxLxP en mm : 47x560x480

Dimensions hors-tout en mm : 590 (L) x 520 (P)

Prix max. recommandé hors Eco part :

Noir : EGO68330BA :	459,99 € TTC (1)
Eco participation :	2,08 € HT (2)

Stop Septembre 2021

Remplacée par : KGE6633NOK
Nouveau avec :
StepPower
Puissance/ Diamètre : 3900 W/128 mm

EGT6242NVK

Série 300 I STANDARD

La puissance du gaz rencontre la beauté du verre

Brûleurs à gaz et surface en verre pour une cuisine moderne, élégante, performante et facile à entretenir.

Caractéristiques

- Dessus verre
- 4 foyers gaz
- Commandes par manettes
- Allumage électronique intégré aux manettes
- Sécurité gaz par thermocouple
- 4 grilles en émail
- Dimensions d'encastrement HxLxP en mm : 47x560x480

Dimensions hors-tout en mm : 590 (L) x 520 (P)

Prix max. recommandé hors Eco part :

Noir : EGT6242NVK :	402,49 € TTC (1)
Eco participation :	2,08 € HT (2)

KGS6424K/W/SX

Série 300 I STANDARD

Speed Burner

Brûleur à haut rendement pour une cuisson rapide et qui permet d'économiser jusqu'à 20% d'énergie.

Caractéristiques

- Design SLIM
- Émail
- 4 foyers gaz
- **Speed Burner**
- Commandes par manettes
- Allumage électronique intégré aux manettes
- Sécurité gaz par thermocouple
- 2 grilles en émail
- Dimensions d'encastrement HxLxP en mm : 40x560x480

Dimensions hors-tout en mm : 595 (L) x 510 (P)

Prix max. recommandé hors Eco part :

Noir : KGS6424K :	344,99 € TTC (1)
Blanc : KGS6424W :	344,99 € TTC (1)
Eco participation :	2,08 € HT (2)
Inox : KGS6424SX :	344,99 € TTC (1)
Eco participation :	1,04 € HT (2)

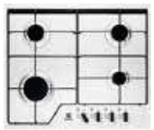

KGS6424W

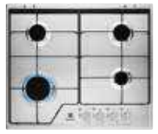

KGS6424SX

(1) Les prix indiqués ont un caractère uniquement indicatif, il appartient à chaque distributeur de fixer ses prix comme il le souhaite.
(2) Conformément aux décrets 2005-829 et 2014-928.

LIT30230C

NOUVEAU

Série 300

La saveur en un clin d'œil

La technologie à induction permet d'atteindre plus rapidement et avec précision des températures élevées. La table réagira instantanément lorsque vous diminuerez ou augmenterez la température vous permettant ainsi de garder le contrôle.

Caractéristiques

- Commandes individuelles par touches sensitives
- Affichage LED rouge
- Fonction Pause Stop&Go
- Installation universelle Optifix™
- Dimensions d'encastrement HxLxP en mm : 44x270x490

Dimensions hors-tout en mm : 290 (L) x 520 (P)

Prix max. recommandé hors Eco part :

Noir : LIT30230C : 574,99 € TTC [1]

Eco participation : 1,04 € HT [2]

LHR3210CK

NOUVEAU

Série 300

Commandes par manettes frontales

Vous trouverez les manettes de commandes à l'avant de cette table de cuisson, facilement accessibles pour changer le niveau de puissance.

Caractéristiques

- Commandes par manettes
- Installation facilitée Optifix™
- Dimensions d'encastrement HxLxP en mm : 38x270x490

Dimensions hors-tout en mm : 290 (L) x 520 (P)

Prix max. recommandé hors Eco part :

Noir : LHR3210CK : 402,49 € TTC [1]

Eco participation : 0,58 € HT [2]

EGG3322NVX

Série 300

Commandes par manettes frontales

Commandes par manettes frontales facilement accessibles.

Caractéristiques

- 2 foyers gaz
- Commandes par manettes
- Allumage électronique intégré aux manettes
- Sécurité gaz par thermocouple
- 1 grille en fonte
- Dimensions d'encastrement HxLxP en mm : 41x270x490

Dimensions hors-tout en mm : 290 (L) x 510 (P)

Prix max. recommandé hors Eco part :

Inox : EGG3322NVX : 287,49 € TTC [1]

Eco participation : 1,04 € HT [2]

KHS321X

Série 300

Processus de cuisson accéléré

Point rouge signalant l'emplacement de la zone rapide.

Caractéristiques

- 2 foyers électriques
- Commandes par manettes
- Minuteur coupe-courant 60mn
- Voyant de mise sous tension
- Dimensions d'encastrement HxLxP en mm : 36x270x490

Dimensions hors-tout en mm : 290 (L) x 510 (P)

Prix max. recommandé hors Eco part :

Inox : KHS321X : 229,99 € TTC [1]

Eco participation : 1,04 € HT [2]

Stop Septembre 2021

(1) Les prix indiqués ont un caractère uniquement indicatif, il appartient à chaque distributeur de fixer ses prix comme il le souhaite.
(2) Conformément aux décrets 2005-829 et 2014-928.

	LIC7441	EIS8648	EIS6648	EIS84486
Marque	Electrolux	Electrolux	Electrolux	Electrolux
Séries	-	SÉRIE 900 SENSE	SÉRIE 900 SENSE	SÉRIE 800 SENSE
Nombre de zones de cuisson	4	4	4	4
Nombre de zones de cuisson gaz	-	-	-	-
Technologie de chauffe de la table	Induction	Induction	Induction	Induction
Diamètre des zones de cuisson (cm)				
Zone Modulable (L x l)	-	Gauche 44.7 x 22	Gauche 44.7 x 22	Gauche 44.7 x 22
Avant gauche	21	21	21	21
Arrière gauche	21	21	21	21
Avant centre	-	14.5	-	14.5
Arrière centre	-	-	-	-
Avant droit	20	-	14.5	-
Arrière droit	16	24	18	32
Consommation énergétique par zone de cuisson (CE cuisson électrique) Wh/kg				
Zone Modulable (L x l)	-	-	-	-
Avant gauche	185,3	179.6	189.1	179.6
Arrière gauche	178,6	189.1	189.1	189.1
Avant centre	-	180.2	-	180.2
Arrière centre	-	-	-	-
Avant droit	184,1	-	180.2	-
Arrière droit		185.2	178.3	183.3
Consommation énergétique de la table de cuisson Wh/kg (CE table de cuisson)*	185	183.5	184.2	183.1
Commandes	Commandes slider	Sensitives écran LCD couleur	Sensitives écran LCD couleur	Sensitives écran LCD couleur
Connexion H²H	Oui	Oui	Oui, SenseCook Pro	Oui
Puissances des foyers				
Foyer avant gauche	Induction	Induction	Induction	Induction
Puissance/Booster / Diamètre	2100/3000W/191x210mm	2300/3200W/210mm	2300/3200W/210mm	2300/3200W/210mm
Foyer arrière gauche	Induction	Induction	Induction	Induction
Puissance/Booster / Diamètre	1600/1850W/191x210mm	2300/3200W/210mm	2300/3200W/210mm	2300/3200W/210mm
Foyer avant centre	-	Induction	-	Induction
Puissance/Booster / Diamètre	-	1400/2500W/145mm	-	1400/2500W/145mm
Foyer arrière centre	-	-	-	-
Puissance/Booster / Diamètre	-	-	-	-
Foyer avant droit	Induction	-	Induction	-
Puissance/Booster / Diamètre	1200/1400W/160mm	-	1400/2500W/145mm	-
Foyer arrière droit	Induction	Induction	Induction	Induction Triple zone
Puissance/Booster / Diamètre	2300/3000W/200mm	2300/3600W/240mm	1800/2800W/180mm	1600/2300/3000/2500/ 3600/3600W/180/ 240/320mm
Puissances				
Puissance électrique totale maximum (W)	7350	7350	7350	7350
Puissance gaz totale (W)	-	-	-	-
Tension (V) // Fréquence (Hz)	220-240/400V2N // 50-60	220-240/400V2N // 50-60	220-240 // 50-60	220-240/400V2N // 50-60
Cordon de raccordement (en m)	1.5	1.5	1.5	1.5
Branchement	Monophasé ou biphasé	Monophasé ou biphasé	Monophasé ou biphasé	Monophasé ou biphasé
Dimensions et poids				
Dimensions LxP (mm)	720/510	780x520	590x520	780x520
Encastrement HxLxP (mm)	210x560x490	44x750x490	44x560x490	44x750x490
Emballées HxLxP (mm)	688x935x619	118x868x600	118x678x600	118x868x600
Poids brut/net (kg)	35,20/29,10	12.52 / 11.52	11.72 / 10.56	14.14 / 12.94
Code EAN noir	7332543795383	-	-	-
Code EAN Anthracite	-	7332543659043	7332543659050	7332543685295

Cahier technique tables induction

	EIS6448	KIS82449	EIS62341	KIS62449	EIV955	EIV854
Marque	Electrolux	Electrolux	Electrolux	Electrolux	Electrolux	Electrolux
Séries	SÉRIE 800 SENSE	SÉRIE 600 SENSE	SÉRIE 600 SENSE	SÉRIE 600 SENSE	SÉRIE 800 FLEX	SÉRIE 800 FLEX
Nombre de zones de cuisson	4	4	3	4	5	4
Nombre de zones de cuisson gaz	-	-	-	-	-	-
Technologie de chauffe de la table	Induction	Induction	Induction	Induction	Induction	Induction
Diamètre des zones de cuisson (cm)						
Zone Modulable (L x l)	Gauche 44.7 x 22	Gauche 44.7 x 22	Gauche 44.7 x 22	Gauche 44.7 x 22	Gauche 45.8x21.4	Gauche 45.8x21.4
Avant gauche	21	21	21	21	-	-
Arrière gauche	21	21	21	21	-	-
Avant centre	-	14.5	-	-	28	-
Arrière centre	-	-	-	-	-	21
Avant droit	14.5	-	28	14.5	14.5	18
Arrière droit	18	24	-	18	21	-
Consommation énergétique par zone de cuisson (CE cuisson électrique) Wh/kg						
Zone Modulable (L x l)	-	-	-	-	182.6	182.6
Avant gauche	188.9	179.6	189.4	178.4	-	-
Arrière gauche	188.9	177	179.3	178.4	-	-
Avant centre	-	180.2	-	-	176.5	-
Arrière centre	-	-	-	-	-	177
Avant droit	183.4	-	178.9	183.2	180.2	174.6
Arrière droit	178.8	174.6	-	184.9	179.6	-
Consommation énergétique de la table de cuisson Wh/kg (CE table de cuisson)*	185	177.9	182.5	181.2	180.7	179.9
Commandes	Sensitives écran LCD couleur	Sensitives avec accès direct	Sensitives avec accès direct	Sensitives avec accès direct	Sensitives avec accès direct	Sensitives avec accès direct
Connexion H²H	Oui	Oui	Oui	-	Oui	Oui
Puissances des foyers						
Foyer avant gauche	Induction	Induction	Induction	Induction	Induction	Induction
Puissance/Booster / Diamètre	2300/3200W/210mm	2300/3200W/210mm	2300/3200W/210mm	2300/3200W/210mm	2300/3200W/220mm	2300/3200W/220mm
Foyer arrière gauche	Induction	Induction	Induction	Induction	Induction	Induction
Puissance/Booster / Diamètre	2300/3200W/210mm	2300/3200W/210mm	2300/3200W/210mm	2300/3200W/210mm	2300/3200W/220mm	2300/3200W/220mm
Foyer avant centre	-	Induction	-	-	Induction	-
Puissance/Booster / Diamètre	-	1400/2500W/145mm	-	-	1800/2800/3500/ 3700W/180/280mm	-
Foyer arrière centre	-	-	-	-	-	Induction
Puissance/Booster / Diamètre	-	-	-	-	-	2300/3200W/210mm
Foyer avant droit	Induction	-	Induction	Induction	Induction	Induction
Puissance/Booster / Diamètre	1400/2500W/145mm	-	1800/2800/3500/ 3700W/180/280mm	1400/2500W/145mm	1400/2500W/145mm	1800/2800W/180mm
Foyer arrière droit	Induction	Induction	-	Induction	Induction	-
Puissance/Booster / Diamètre	1800/2800W/180mm	2300/3600W/240mm	-	1800/2800W/180mm	2300/3200W/210mm	-
Puissances						
Puissance électrique totale maximum (W)	7200	7200	7350	7200	7350	7350
Puissance gaz totale (W)	-	-	-	-	-	-
Tension (V) // Fréquence (Hz)	220-240/400V2N // 50-60	220-240V/400V2N // 50-60	220-240/400V2N // 50-60	220-240V/400V2N // 50-60	220-240V/400V2N // 50-60	220-240V/400V2N // 50-60
Cordon de raccordement (en m)	1.5	1.5	1.5	1.5	1.5	1.5
Branchement	Monophasé ou biphasé	-	-	-	Monophasé ou biphasé	Monophasé ou biphasé
Dimensions et poids						
Dimensions LxP (mm)	590x520	780x520	590x520	590x520	910x520	780x520
Encastrement HxLxP (mm)	44x560x490	44x750x490	44x560x490	44x560x490	44x880x490	44x750x490
Emballées HxLxP (mm)	118x678x600	118x868x600	118x678x600	118x678x600	115x1170x630	118x868x600
Poids brut/net (kg)	12.12 / 11.24	12.9 / 11.76	12.04 / 11.24	11.9 / 11.02	20.89 / 17.04	13.86 / 12.82
Code EAN noir	-	7332543700875	7332543701056	7332543699322	7332543587278	7332543590322
Code EAN Anthracite	7332543663347	-	-	-	-	-

* Selon EN30-2-1 et règlement délégué EU 66/2014.

	EIV653	EIV83446	EIV73342	EIV63342CW
Marque	Electrolux	Electrolux	Electrolux	Electrolux
Séries	SÉRIE 800 FLEX	SÉRIE 700 FLEX	SÉRIE 700 FLEX	SÉRIE 700 FLEX
Nombre de zones de cuisson	3	4	3	3
Nombre de zones de cuisson gaz	-	-	-	-
Technologie de chauffe de la table	Induction	Induction	Induction	Induction
Diamètre des zones de cuisson (cm)				
Zone Modulable (L x l)	Gauche 45.8x21.4	Gauche 44.7 x 22	Gauche 44.7 x 22	Gauche 44.7 x 22
Avant gauche	-	21	21	21
Arrière gauche	-	21	21	21
Avant centre	-	14.5	-	-
Arrière centre	-	-	-	-
Avant droit	28	-	28	28
Arrière droit	-	32	-	-
Consommation énergétique par zone de cuisson (CE cuisson électrique) Wh/kg				
Zone Modulable (L x l)	182.6	-	-	-
Avant gauche	-	179.6	189.4	189.4
Arrière gauche	-	177	179.3	179.3
Avant centre	-	180.2	-	-
Arrière centre	-	-	-	
Avant droit	176.5	-	178.9	178.9
Arrière droit	-	184.3	-	-
Consommation énergétique de la table de cuisson Wh/kg (CE table de cuisson)*	181.1	180.3	182.5	182.5
Commandes	Sensitives avec accès direct	Sensitives avec accès direct	Sensitives avec accès direct	Sensitives avec accès direct
Connexion H²H	Oui	Oui	Oui	-
Puissances des foyers				
Foyer avant gauche	Induction	Induction	Induction	Induction
Puissance/Booster / Diamètre	2300/3200W/220mm	2300/3200W/210mm	2300/3200W/210mm	2300/3200W/210mm
Foyer arrière gauche	Induction	Induction	Induction	Induction
Puissance/Booster / Diamètre	2300/3200W/220mm	2300/3200W/210mm	2300/3200W/210mm	2300/3200W/210mm
Foyer avant centre	-	Induction	-	-
Puissance/Booster / Diamètre	-	1400/2500W/145mm	-	-
Foyer arrière centre	-	-	-	-
Puissance/Booster / Diamètre	-	-	-	-
Foyer avant droit	Induction Double zone	-	Induction Double zone	Induction Double zone
Puissance/Booster / Diamètre	1800/2800/3500/ 3700W/180/280mm	-	1800/2800/3500/5200W/ 180/280mm	1800/2800/3500/ 5200W/180/280mm
Foyer arrière droit	-	Induction Triple zone	-	-
Puissance/Booster / Diamètre	-	1600/2300/3000/2500/ 3600/3600W/180/240/320mm	-	-
Puissances				
Puissance électrique totale maximum (W)	7350	7350	7350	7350
Puissance gaz totale (W)	-	-	-	-
Tension (V) // Fréquence (Hz)	220-240V/400V2N // 50-60	220-240V/400V2N // 50-60	220-240V // 50-60	220-240V // 50-60
Cordon de raccordement (en m)	1.5	1.5	1.5	1.5
Branchement	Monophasé ou biphasé	Monophasé ou biphasé	Monophasé	Monophasé
Dimensions et poids				
Dimensions LxP (mm)	590x520	780x520	710x520	590x520
Encastrement HxLxP (mm)	44x560x490	44x750x490	44x560x490	44x560x490
Emballées HxLxP (mm)	118x678x600	118x868x600	118x798x600	118x678x600
Poids brut/net (kg)	13.2 / 12.14	13.89 / 12.96	11.88 / 11.8	12.2 / 11.44
Code EAN noir	7332543590360	7332543590445	7332543644087	-
Code EAN Blanc	-	-	-	7332543601226
Code EAN silver	-	-	-	-

Cahier technique tables induction

	EIV63341BK	EIV644	EIT913	EIT814	EIT61443B	LIT60333CK
Marque	Electrolux	Electrolux	Electrolux	Electrolux	Electrolux	Electrolux
Séries	SÉRIE 700 FLEX	SÉRIE 700 FLEX	SÉRIE 600 FLEX	SÉRIE 600 FLEX	SÉRIE 600 FLEX	SÉRIE 300 Standard
Nombre de zones de cuisson	3	4	3	4	4	3
Nombre de zones de cuisson gaz	-	-	-	-	-	-
Technologie de chauffe de la table	Induction	Induction	Induction	Induction	Induction	Induction
Diamètre des zones de cuisson (cm)						
Zone Modulable (L x l)	Gauche 44.7 x 22	Gauche & droite 39.2x22	-	-	-	-
Avant gauche	21	-	-	21	21	21
Arrière gauche	21	-	21	21	18	14.5
Avant centre	-	-	-	-	-	-
Arrière centre	-	-	21	-	-	-
Avant droit	28	-	-	21	14.5	28
Arrière droit	-	-	21	21	18	-
Consommation énergétique par zone de cuisson (CE cuisson électrique) Wh/kg						
Zone Modulable (L x l)	-	-	-	-	-	-
Avant gauche	189.4	183.9	-	179.6	178.4	178.4
Arrière gauche	179.3	-	178.4	177	174.4	183.2
Avant centre	-	-	-	-	-	-
Arrière centre	-	-	179.3	-	-	-
Avant droit	178.9	183.9	-	188.8	183.2	176.9
Arrière droit	-	-	189.4	177	184.9	-
Consommation énergétique de la table de cuisson Wh/kg (CE table de cuisson)*	182.5	183.9	182.4	180.6	180.2	179.5
Commandes	Sensitives avec accès direct	Sensitives avec accès direct	Sensitives avec accès direct	Sensitives avec accès direct	Sensitives avec accès direct	Electroniques par touches sensitives
Connexion H²H	Oui	-	-	Oui	Oui	Oui
Puissances des foyers						
Foyer avant gauche	Induction	Induction	-	Induction	Induction	Induction
Puissance/Booster / Diamètre	2300/3200W/210mm	2300/3200W/180x210mm	-	2300/3200W/210mm	2300/3700W/210mm	2300/3700W/210mm
Foyer arrière gauche	Induction	Induction	Induction	Induction	Induction	Induction
Puissance/Booster / Diamètre	2300/3200W/210mm	2300/3200W/180x210mm	2300/3200W/210mm	2300/3200W/210mm	1800/2800W/180mm	1400/2500W/145mm
Foyer avant centre	-	-	-	-	-	-
Puissance/Booster / Diamètre	-	-	-	-	-	-
Foyer arrière centre	-	-	Induction	-	-	-
Puissance/Booster / Diamètre	-	-	2300/3200W/210mm	-	-	-
Foyer avant droit	Induction Double zone	Induction	-	Induction	Induction	Induction Double zone
Puissance/Booster / Diamètre	1800/2800/3500/ 3600W/180/280mm	2300/3200W/180x210mm	-	2300/3200W/210mm	1400/2500W/145mm	1800/2800/3500/ 3600W/180/280mm
Foyer arrière droit	-	Induction	Induction	Induction	Induction	-
Puissance/Booster / Diamètre	-	2300/3200W/180x210mm	2300/3200W/210mm	2300/3200W/210mm	1800/2800W/180mm	-
Puissances						
Puissance électrique totale maximum (W)	7200	7350	6900	7350	7200	7200
Puissance gaz totale (W)	-	-	-	-	-	-
Tension (V) // Fréquence (Hz)	220-240V/400V2N // 50-60	220-240V/400V2N // 50-60	220-240V/400V2N // 50-60	220-240V/400V2N // 50-60	220-240V/400V2N // 50-60	220-240V/400V2N // 50-60
Cordon de raccordement (en m)	1.5	1.5	1.5	1.5	1.5	1.5
Branchement	Monophasé ou biphasé	Monophasé ou biphasé	Monophasé ou biphasé	Monophasé ou biphasé	Monophasé ou biphasé	Monophasé ou biphasé
Dimensions et poids						
Dimensions LxP (mm)	590x520	590x520	910x410	780x520	590x520	590x520
Encastrement HxLxP (mm)	44x560x490	44x560x490	44x880x380	44x750x490	44x560x490	44x560x490
Emballées HxLxP (mm)	118x678x600	118x678x600	115x1170x630	118x868x600	118x678x600	118x678x600
Poids brut/net (kg)	12.02 / 11.24	12.3 / 11.5	15.78 / 12.36	12.88 / 11.76	11.88 / 10.78	11.7 / 10.92
Code EAN noir	7332543621019	7332543590421	7332543592579	7332543592593	7332543606306	7332543605941
Code EAN Blanc	-	-	-	-	-	-
Code EAN silver	-	-	-	-	-	-

* Selon EN30-2-1 et règlement délégué EU 66/2014.

	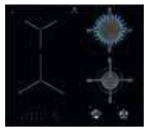			
	EXD6576NOK	EHF65451FK	EHV6140FOK	EHV6232FOK
Marque	Electrolux	Electrolux	Electrolux	Electrolux
Séries	SÉRIE 300	SÉRIE 300	SÉRIE 300	SÉRIE 300
Nombre de zones de cuisson	2	4	4	3
Nombre de zones de cuisson gaz	2	-	-	-
Technologie de chauffe de la table	Mixte induction	Vitrocéramique	Rayonnement	Rayonnement
Diamètre des zones de cuisson (cm)				
Zone Modulable (L x l)	-	-	-	-
Zone droite	-	26.5	-	27
Avant gauche	21	21	18	18
Arrière gauche	14	14.5	14.5	14.5
Avant centre	-	-	-	-
Arrière centre	-	-	-	-
Avant droit	70	14.5	14.5	27
Arrière droit	10	18	18	-
Consommation énergétique par zone de cuisson (CE cuisson électrique) Wh/kg				
Avant gauche	187.2	194.8	184.8	191.6
Arrière gauche	185.8	190.4	183	188
Avant centre	-	-	-	-
Arrière centre	-	-	-	-
Avant droit	-	190.4	183	185.4
Arrière droit	-	185.5	175.8	-
Consommation énergétique de la table de cuisson Wh/kg (CE table de cuisson)*	NC	190.3	181.7	188.3
Efficacité énergétique selon le brûleur gaz (EE table gaz) en %				
Avant gauche	-	-	-	-
Avant droit	56.6	-	-	-
Arrière droit	53.8	-	-	-
Efficacité énergétique de la table de cuisson (EE table gaz) en %*	55.2	-	-	-
Commandes	Electroniques par touches sensitives, Manettes	Sensitives avec accès direct	Manettes	Electroniques par touches sensitives
Allumage intégré	Oui	-	-	-
Connexion H²H	-	Oui	-	-
Puissances des foyers				
Foyer avant gauche	Induction	High Speed	Hi-Light	Hi-Light
Puissance/Booster / Diamètre	2300/3300W/210mm	3000W/210mm	1800W/180mm	1800W/180mm
Foyer arrière gauche	Induction	High Speed	Hi-Light	Hi-Light
Puissance/Booster / Diamètre	1400/2500W/140mm	1600W/145mm	1200W/145mm	1200W/145mm
Foyer avant centre	-	-	-	-
Puissance/Booster / Diamètre	-	-	-	-
Foyer arrière centre	-	-	-	-
Puissance/Booster / Diamètre	-	-	-	-
Foyer avant droit	Gaz Semi-rapide	High Speed	Hi-Light	Hi-Light (Triple zone)
Puissance/Booster / Diamètre	1900W/70mm	1600W/145mm	1200W/145mm	1050/1950/2700W/145/210/270mm
Foyer arrière droit	Gaz rapide	High Speed (Extensible)	Hi-light	-
Puissance/Booster / Diamètre	2700W/100mm	1800/2800W/170x265mm	1800W/180mm	-
Puissances				
Puissance électrique totale maximum (W)	3700	6400	6000	5700
Puissance gaz totale (W)	4600	-	-	-
Tension (V) // Fréquence (Hz)	230-240 // 50-60	220-240 // 50-60	220-240 // 50-60	220-240 // 50-60
Cordon de raccordement (en m)	1.1	1.5	1.5	1.5
Injecteurs gaz de ville	livrés montés	-	-	-
Gaz butane/propane	Oui, livrée avec injecteurs, G30/G31 (3B/P) 30/30 mbar	-	-	-
Gaz homologué Corse	Oui, livrée avec injecteurs	-	-	-
Branchement	Monophasé	Monophasé	Monophasé	Monophasé
Dimensions et poids				
Dimensions LxP (mm)	590x520	590x520	590x520	590x520
Encastrement HxLxP (mm)	50x560x490	38x560x490	38x560x490	38x560x490
Emballées HxLxP (mm)	160x720x630	118x678x600	118x678x600	118x678x600
Poids brut/net (kg)	11.8 / 11.2	8.88 / 7.82	8.2 / 7.55	8.5 / 7.78
Code EAN noir	7332543791538	7332543430697	7332543499472	7332543499489

* Selon EN30-2-1 et règlement délégué EU 66/2014.

	KGV9539IK	KGV7539IK	KGG95375K	KGG75375K
Marque	Electrolux	Electrolux	Electrolux	Electrolux
Séries	SÉRIE 900 SENSE	SÉRIE 900 SENSE	SÉRIE 800 PRO	SÉRIE 800 PRO
Nombre de zones de cuisson gaz	5	5	5	5
Technologie de chauffe de la table	Gaz	Gaz	Gaz	Gaz
Efficacité énergétique selon le brûleur gaz (EE table gaz) en %				
Avant gauche	56.1	54.5	54.5	54.5
Arrière gauche	57,5	57,5	59	58,5
Avant centre	-	-	-	-
Milieu centre	52,8	54,7	56,5	57,7
Arrière centre	-	-	-	-
Avant droit	-	-	-	-
Arrière droit	57.5	57.5	59	60.8
Efficacité énergétique de la table de cuisson (EE table gaz) en %*	56	56.05	57.2	57.9
Commandes	Sensitives avec accès direct	Sensitives avec accès direct	Manettes	Manettes
Connexion H²H	Oui	Oui	Oui	Oui
Allumage intégré	Oui	Oui	Oui	Oui
Puissances des foyers				
Foyer avant gauche	Gaz semi-rapide	Gaz semi-rapide	Gaz semi-rapide	Gaz semi-rapide
Puissance/ Diamètre	1900W/80mm	1900W/80mm	2000W/80mm	2000W/80mm
Foyer arrière gauche	Gaz semi-rapide	Gaz semi-rapide	Gaz semi-rapide	Gaz semi-rapide
Puissance/ Diamètre	1900W/80mm	1900W/80mm	2000W/80mm	2000W/80mm
Foyer avant centre	-	-	-	-
Puissance/ Diamètre	-	-	-	-
Foyer Milieu centre	Gaz multi couronne	Gaz multi couronne	Gaz multi couronne	Gaz multi couronne
Puissance/ Diamètre	3500W/130mm	3500W/130mm	3900W/128mm	3900W/128mm
Foyer arrière centre	-	-	-	-
Puissance/ Diamètre	-	-	-	-
Foyer avant droit	Gaz auxiliaire	Gaz auxiliaire	Gaz auxiliaire	Gaz auxiliaire
Puissance/ Diamètre	1000W/65mm	1000W/65mm	1000W/65mm	1000W/65mm
Foyer arrière droit	Gaz semi-rapide	Gaz semi-rapide	Gaz semi-rapide	Gaz semi-rapide
Puissance/ Diamètre	1900W/80mm	1900W/80mm	2000W/80mm	2000W/80mm
Puissances				
Puissance gaz totale (W)	10200	10200	10900	10900
Tension (V) // Fréquence (Hz)	220-240 // 50-60	220-240 // 50-60	220-240 // 50-60	220-240 // 50-60
Cordon de raccordement (en m)	1.1	1.1	1.1	1.1
Injecteurs gaz de ville	Livrés montés	Livrés montés	G20 (2H) 20 mbar	G20 (2H) 20 mbar
Gaz butane/propane	G30/G31 (3+) 28-30/37 mbar, livrée avec injecteurs	G30/G31 (3B/P) 30/30 mbar, livrée avec injecteurs	Oui, livrée avec injecteurs	Oui, livrée avec injecteurs
Gaz homologué Corse	-	-	-	-
Dimensions et poids				
Dimensions LxP (mm)	880x510	750x510	880x510	740x510
Encastrement HxLxP (mm)	52x850x490	52x720x490	40x830x480	40x560x480
Emballées HxLxP (mm)	160x1005x626	160x875x626	172x1054x660	160x851x626
Poids brut/net (kg)	23.9 / 22.8	21.5 / 20.4	19.4 / 18.4	17 / 16.2
Code EAN noir	7332543593996	7332543574940	7332543753000	7332543752874
Code EAN Blanc	-	-	-	-
Code EAN Inox	-	-	-	-

Cahier technique tables gaz

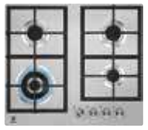

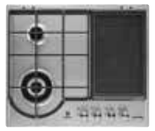

	KGG64375K	KGU75361X	KGU64361X	EGH7459GOX	EGH6349GOX
	Electrolux	Electrolux	Electrolux	Electrolux	Electrolux
	SÉRIE 800 PRO	SÉRIE 700 PRO	SÉRIE 700 PRO	SÉRIE 600 FLEX	SÉRIE 600 FLEX
	4	5	4	5	4
	Gaz	Gaz	Gaz	Gaz	Gaz
	57,3	63,3	59.4	-	58,1
	60,3	-	59.9	55,4	-
	-	-	-	53.1	-
	-	58,6	-	-	-
	-	-	-	55.3	-
	-	-	59.7	-	54,1
	60.3	63,2	59.9	56,9	53,1
	59.3	62,1	59,7	55,1	55,1
	Manettes	Manettes	Manettes	Manettes	Manettes
	Oui	-	-	-	-
	Oui	Oui	Oui	Oui	Oui
	Gaz multi couronne	Gaz semi-rapide	Gaz multi couronne	-	Gaz multi couronne
	3900W/130mm	1900W/80mm	4000W/128mm	-	4000W/128mm
	Gaz semi-rapide	Gaz semi-rapide	Gaz semi-rapide	Gaz multi couronne	Auxiliaire
	2000W/80mm	1900W/80mm	1900W/80mm	4000W/122mm	1000W/54mm
	-	-	-	Bridge Burner Gaz semi-rapide	-
	-	-	-	1900W/70mm	-
	-	Gaz multi couronne	-	-	-
	-	4000W/128mm	-	-	-
	-	-	-	Bridge Burner Gaz semi-rapide	-
	-	-	-	1900W/70mm	-
	Gaz auxiliaire	Gaz auxiliaire	Gaz auxiliaire	Gaz auxiliaire	Bridge Burner Gaz Semi-rapide
	1000W/65mm	1000W/65mm	1000W/54mm	1000W/54mm	1900W/70mm
	Gaz semi-rapide	Gaz semi-rapide	Gaz semi-rapide	Gaz rapide	Bridge Burner Gaz semi-rapide
	2000W/80mm	2000W/80mm	1900W/70mm	3000W/100mm	1900W/70mm
	8900	10800	8800	11800	8800
	220-240 // 50-60	220-240 // 50-60	220-240 // 50-60	220-240 // 50-60	220-240 // 50-60
	1.1	1.1	1.1	1.1	1.1
	G20 (2H) 20 mbar	Livrés montés	Livrés montés	G20 (2H) 20 mbar	Livrés montés
	Oui, livrée avec injecteurs	Oui	Livrée avec injecteurs	G20/G25 (2E+) 20/25 mbar	Livrée avec injecteurs
	-	-	-	-	-
	590x520	745x515	595x525	745x510	594x510
	40x560x480	41x560x480	47x560x480	40x560x480	40x560x480
	155x719x626	160x880x630	160x710x620	180x880x630	180x700x620
	14.2 / 13.6	16 / 15.3	11.8/ 11.2	17.3 / 16.6	15 / 14.4
	7332543752997	-	-	-	-
	-	-	-	-	-
	-	7332543659203	7332543659296	7332543540822	7332543457427

* Selon EN30-2-1 et règlement délégué EU 66/2014.

Cahier technique tables gaz

	EGG7537K/M/W	KGG6407K/M	EGO68330BA	EGT6242NVK	KGS6424K/W/SX
Marque	Electrolux	Electrolux	Electrolux	Electrolux	Electrolux
Séries	SÉRIE 600 PRO	SÉRIE 600 PRO	SÉRIE 600 PRO	SÉRIE 300	SÉRIE 600 PRO
Nombre de zones de cuisson gaz	5	4	3	4	4
Technologie de chauffe de la table	Gaz	Gaz	Gaz	Gaz	Gaz
Efficacité énergétique selon le brûleur gaz (EE table gaz) en %					
Avant gauche	61.8	61.4	63.3	-	57,4
Arrière gauche	61.8	62	-	52,9	59,5
Avant centre	-	-	-	-	-
Milieu droit	-	-	60.9	-	-
Milieu centre	59.3	-	-	-	-
Arrière centre	-	-	-	-	-
Avant droit	-	61.4	-	55.7	-
Arrière droit	62.6	62	-	57.5	59.5
Efficacité énergétique de la table de cuisson (EE table gaz) en %*	60.9	61.8	62.1	55.4	58.8
Commandes	Manettes	Manettes	Manettes	Manettes	Manettes
Type de grilles	5 grilles en fonte	4 grilles en fonte	3 grilles en fonte	4 grilles en émail	2 grilles en émail
Allumage intégré	Oui	Oui	Oui	Oui	Oui
Puissances des foyers					
Foyer avant gauche	Gaz semi-rapide	Gaz rapide	Gaz semi-rapide	Gaz auxiliaire	Gaz rapide
Puissance/ Diamètre	1900W/70mm	3000W/100mm	1900W/54mm	1000W/54mm	3000W/100mm
Foyer arrière gauche	Gaz semi-rapide	Gaz semi-rapide	Auxiliaire	Gaz rapide	Gaz semi-rapide
Puissance/ Diamètre	1900W/70mm	1900W/70mm	1000W/100mm	2900W/100mm	1900W/70mm
Foyer avant centre	-	-	-	-	-
Puissance/ Diamètre	-	-	-	-	-
Foyer Milieu droit	-	-	Brûleur multi Couronne	-	-
Puissance/ Diamètre	-	-	3900W/122mm	-	-
Foyer Milieu centre	Gaz multi couronne	-	-	-	-
Puissance/ Diamètre	3900W/122mm	-	-	-	-
Foyer arrière centre	-	-	-	-	-
Puissance/ Diamètre	-	-	-	-	-
Foyer avant droit	Gaz auxiliaire	Gaz auxiliaire	-	Gaz Semi-rapide	Gaz auxiliaire
Puissance/ Diamètre	1000W/54mm	1000W/54mm	-	1900W/70mm	1000W/54mm
Foyer arrière droit	Gaz semi-rapide	Gaz semi-rapide	-	Gaz semi-rapide	Gaz semi-rapide
Puissance/ Diamètre	1900W/70mm	1900W/70mm	-	1900W/70mm	1900W/70mm
Puissances					
Puissance gaz totale (W)	10500	7650	6800	7700	7800
Tension (V) // Fréquence (Hz)	220-240 // 50-60	220-240 // 50-60	220-240 // 50-60	220-240 // 50-60	220-240 // 50-60
Cordon de raccordement (en m)	1.1	1.1	1.1	1.1	1.1
Injecteurs gaz de ville	G20 (2H) 20 mbar	Livrés montés	G20 (2H) 20 mbar	Livrés montés	Livrés montés
Gaz butane/propane	G30/G31 (3B/P) 30/30 mbar, livrée avec injecteurs, oui	Oui, livrée avec injecteurs	Oui, livrée avec injecteurs	Livrée avec injecteurs	Livrée avec injecteurs
Gaz homologué Corse	-	Oui	Oui	-	Oui, livrée sans injecteurs
Dimensions et poids					
Dimensions LxP (mm)	740x510	590x510	590x520	590x520	595x510
Encastrement HxLxP (mm)	510x560x480	45x550x470	47x560x480	47x560x480	40x560x480
Emballées HxLxP (mm)	150x790x620	152x650x592	160x720x630	150x710x630	160x680x620
Poids brut/net (kg)	16.4 / 15.7 (noir), 16.6 / 15.9 (blanc, miroir)	12.8 / 12.2	12.6 / 12	11.8 / 11.2	Noir : 8.8 / 8.2 - Blanc : 8.8 / 8.2 - Inox : 8.6 / 8
Code EAN noir	7332543681938	7332543663675	7332543741656	7332543677177	7332543772919
Code EAN Blanc	7332543681914	-	-	-	7332543772902
Code EAN silver, miroir / inox	7332543681921 / -	7332543663682 / -	-	-	- / 7332543608966

* Selon EN30-2-1 et règlement délégué EU 66/2014.

Cahier technique dominos

	LIT30230C	LHR3210CK	EGG3322NVX	KHS321X
Marque	Electrolux	Electrolux	Electrolux	Electrolux
Type	Domino	Domino	Domino	Domino
Séries	SÉRIE 300	SÉRIE 300	SÉRIE 300	SÉRIE 300
Nombre de zones de cuisson	2	2	2	2
Technologie de chauffe de la table	Induction	Vitrocéramique	Gaz	Electrique
Diamètre des zones de cuisson (cm)				
Avant centre	21	14.5	-	14,5
Arrière centre	14.5	18	-	18
Consommation énergétique par zone de cuisson (CE cuisson électrique) Wh/kg				
Avant centre	188.9	185.8	-	194,9
Arrière centre	183.4	191.2	-	194,9
Consommation énergétique de la table de cuisson Wh/kg (CE table de cuisson)*	186.2	188.5	-	194,9
Efficacité énergétique selon le brûleur gaz (EE table gaz) en %				
Avant centre	-	-	NC	-
Arrière centre	-	-	55,1	-
Efficacité énergétique de la table de cuisson (EE table gaz) en %*	-	-	55,1	-
Commandes	Electroniques sensitives	Manettes	Manettes	Manettes
Puissances des foyers				
Foyer avant centre	Induction	Hi-Light	Gaz auxiliaire	Plaque électrique
Puissance/Booster / Diamètre	2300/3400W/210mm	1200W/145mm	1000W/48mm	1500W/145mm
Foyer arrière centre	Induction	Hi-Light	Gaz rapide	Plaque électrique
Puissance/Booster / Diamètre	1400/2500W/145mm	1700W/180mm	3000W/98mm	1500W/180mm
Puissances				
Puissance électrique totale maximum (W)	3650	2900	-	3000
Puissance gaz totale (W)	-	-	4000	-
Tension (V) // Fréquence (Hz)	220-240 // 50-60	220-240 // 50-60	220-240 // 50-60	220-240 // 50-60
Cordon de raccordement (en m)	1.1	1.1	1.1	1.1
Branchement	-	-	-	-
Injecteurs gaz de ville	-	-	Livrés montés	-
Gaz butane/propane	-	-	Livrée avec injecteurs	-
Gaz homologué Corse	-	-	-	-
Dimensions et poids				
Encastrement HxLxP (mm)	44x270x490	38x270x490	41x270x490	36x270x490
Dimensions LxP (mm)	290x520	290x520	290x510	290x510
Emballées HxLxP (mm)	118x388x600	130x400x620	120x400x620	120x400x620
Poids brut/net (kg)	6.1 / 5.7	4.1 / 3.7	5.6 / 5.2	5.7 / 5.3
Code EAN noir	7332543739349	7332543739370	-	-
Code EAN inox	-	-	7332543475773	7332543658039

* Selon EN30-2-1 et règlement délégué EU 66/2014.

Tables induction

LIC744I

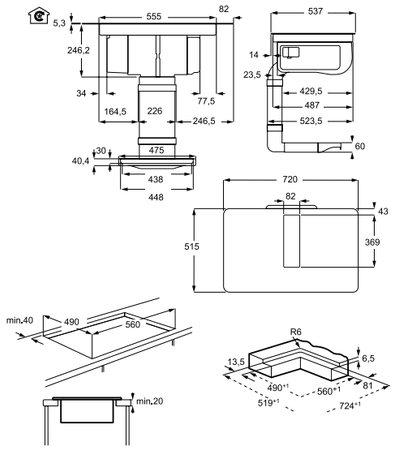

Tables induction

EIS8648
EIS84486
KIS82449
EIV854
EIV83446
EIT814

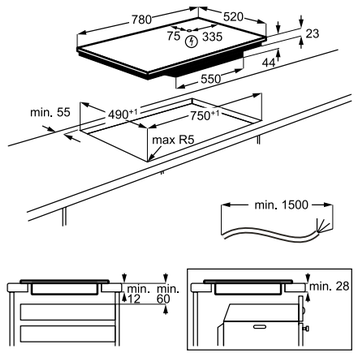

Tables induction

EIS6648
EIS6448
EIS62341
KIS62449
EIV653
EIV63342CW
EIV63341BK
EIV644
EIT61443B
LIT60333CK

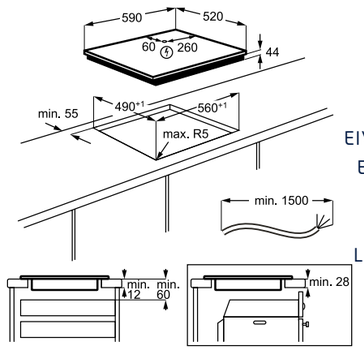

Tables induction

EIV955

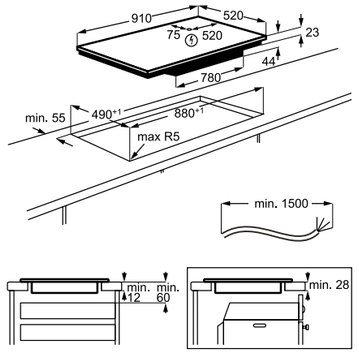

Tables induction

EIV73342

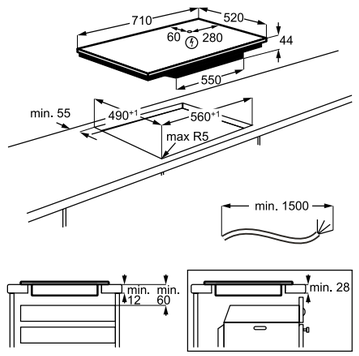

Tables induction

EIT913

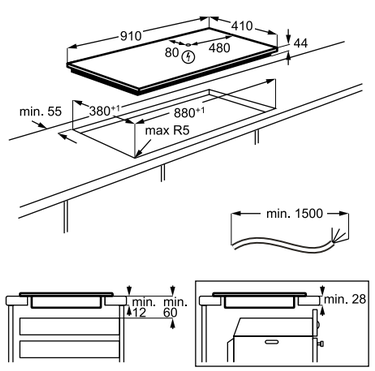

Tables mixte

EXD6576NOK

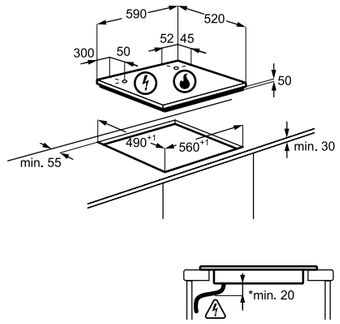

Tables vitrocéramique

EHV6140FOK
EHV6232FOK

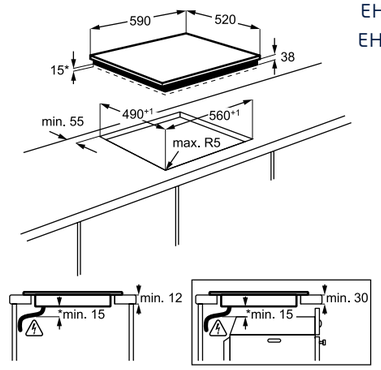

Table vitrocéramique

EHF65451FK

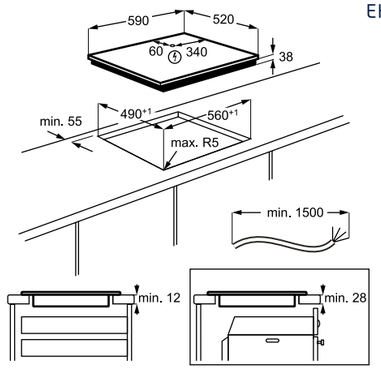

Table gaz

KGV9539IK

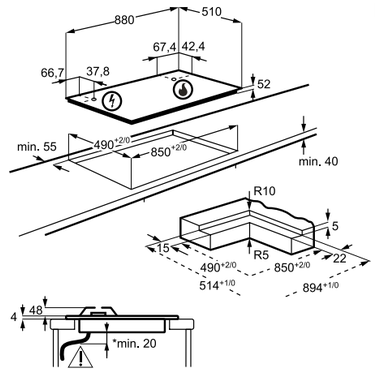

Table gaz

KGV7539IK

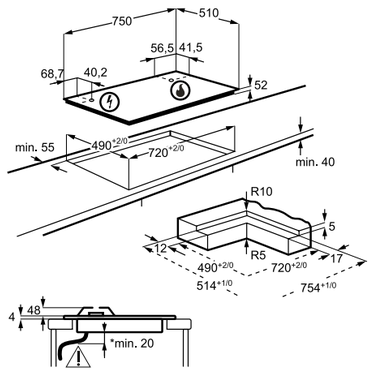

Table gaz

KGG95375K

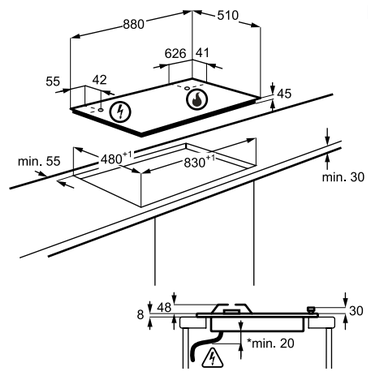

Schémas d'installation Tables

Table gaz

KGG75375K
EGG7537K/M/W

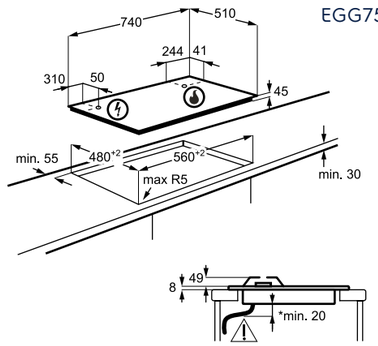

Table gaz

KGG64375K
EGO68330BA

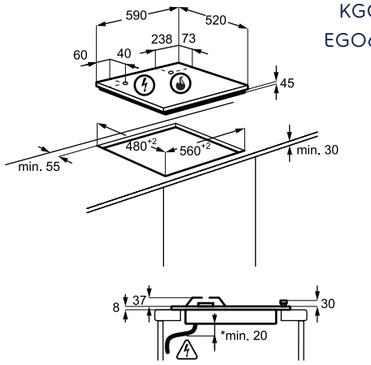

Table gaz

KGG6407K/M

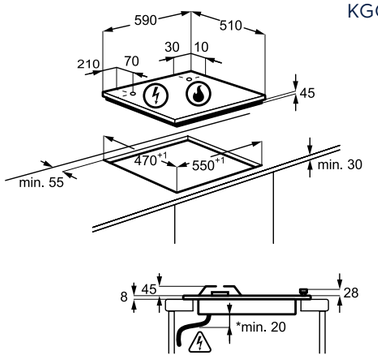

Table gaz

EGT6242NVK

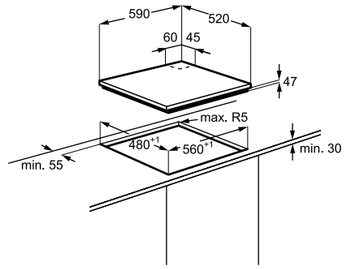

Table gaz

KGU75361X

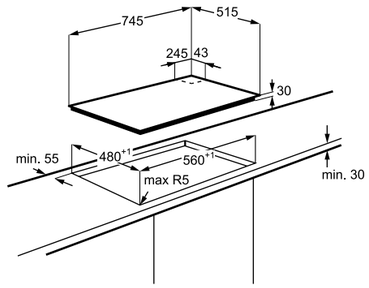

Table gaz

KGU64361X

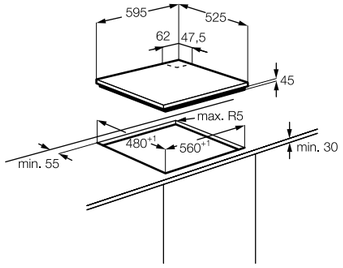

Domino

LIT30230C

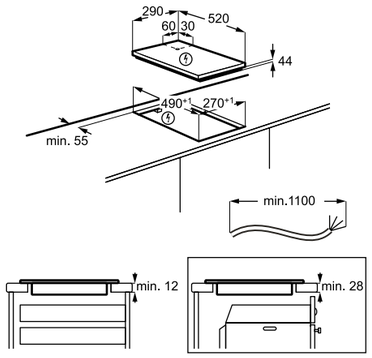

Domino

LHR3210CK

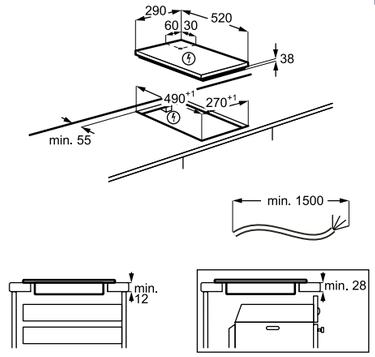

Table gaz

EGH7459GOX

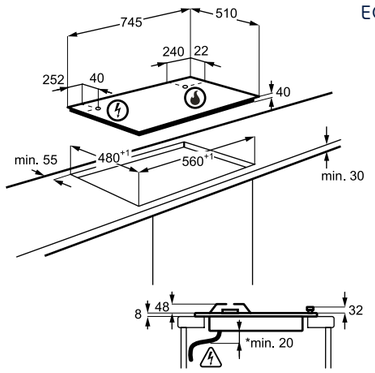

Table gaz

EGH6349GOX
KGS6424K/W/SX

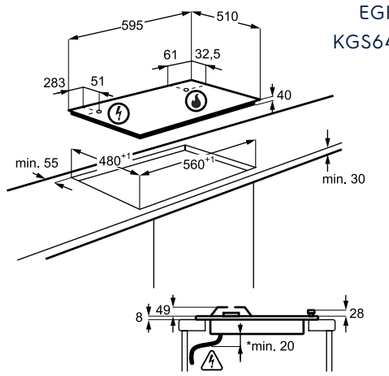

Domino

EGG3322NVX

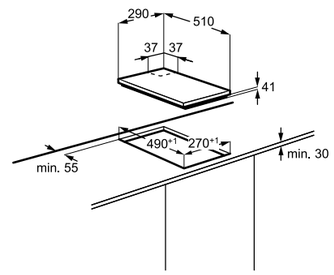

Domino

KHS321X

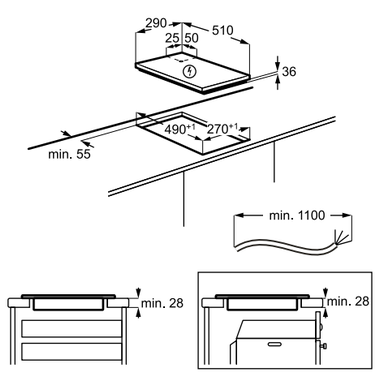

Hottes

Une réponse à tous types de design

Hottes décoratives îlots 152
Hottes décoratives inclinées 155
Hottes décoratives box 159
Hottes intégrables 163
Hottes classiques 164
Groupe filtrant 165
Cahiers techniques 166
Schémas d'installation 174

Hotte adaptée à l'évacuation externe

La vapeur de cuisson est aspirée vers l'extérieur. Pour une atmosphère agréable dans une cuisine sans odeur de cuisson.

Hotte adaptée au mode d'évacuation de recyclage de l'air

La hotte aspire et filtre la vapeur de cuisson grâce à un filtre à charbon actif avant de recycler l'air filtré dans la cuisine.

Connexion H²H

Grâce à des capteurs dans les commandes de la table de cuisson, la hotte est commandée automatiquement.

Commandes sensitives

Réglez facilement à l'aide d'une simple touche la puissance d'aspiration et l'intensité lumineuse.

Commandes électroniques

Éclairage LED

Breeze

Appuyez sur la touche Breeze, le niveau d'extraction est réduit à son minimum et fonctionne pendant 60 minutes, silencieusement.

SilenceTech

Éliminez les vapeurs de cuisson très silencieusement, même à puissance maximale.

Classes énergétiques

A A+ B C D

Hotte FLEX I 700 Breeze

Une fois que vous avez terminé votre préparation, la hotte 700 Breeze rafraîchit l'air en silence.

Grâce à la hotte 700 Breeze, vous n'avez plus à subir le bruit gênant de la ventilation lorsque vous prenez votre repas en famille ou entre amis. Activez la fonction en appuyant simplement sur un bouton dès que vous avez terminé votre préparation et l'air de votre cuisine est rafraîchi en silence. Pour une cuisine aérée, sans bruit.

Quels que soient vos besoins, notre hotte assainit efficacement l'air par extraction des vapeurs de cuisson. Le moteur puissant et les vitesses élevées garantissent un air toujours pur. L'astuce pour une cuisine agréable.

Cette hotte inclut également :

Hob²Hood®
La fonction Hob²Hood® relie la table de cuisson à la hotte à l'aide d'une connexion sans fil, pour une extraction automatique.

SilenceTech
Élimine les vapeurs de cuisson de votre cuisine de façon très silencieuse, même à puissance maximale.

Commandes tactiles en verre
Le panneau de commande tactile électronique vous permet de gérer facilement la hotte.

La fonction Hob²Hood® relie la table de cuisson à la hotte à l'aide d'une connexion sans fil, pour une extraction automatique.

Nettoyage puissant et silencieux avec SilenceTech

Une fois que vous avez terminé votre préparation, la hotte 700 Breeze rafraîchit l'air en silence

Hob²Hood®
La fonction Hob²Hood® relie votre table de cuisson à votre hotte à l'aide d'une connexion sans fil. Commencez à cuisiner, la hotte ajuste automatiquement les réglages. Vous bénéficiez d'une extraction optimale selon la puissance sélectionnée sur la table de cuisson. La hotte fait tout le travail, vous permettant ainsi de concentrer votre esprit (et vos mains) sur votre préparation.

SilenceTech
La hotte SilenceTech élimine les vapeurs de cuisson de votre cuisine de façon très silencieuse, même à puissance maximale. En vitesse 2, le niveau sonore ne dépasse pas 46 dB(A), soit l'équivalent du bruit d'un lave-vaisselle. En vitesse 3, le bruit émis est de 54 dB(A).

Commandes tactiles en verre
Notre élégant panneau de commande en verre est parfaitement intégré. Les commandes tactiles électroniques vous permettent de gérer facilement et précisément les réglages et les modes de fonctionnement de la hotte.

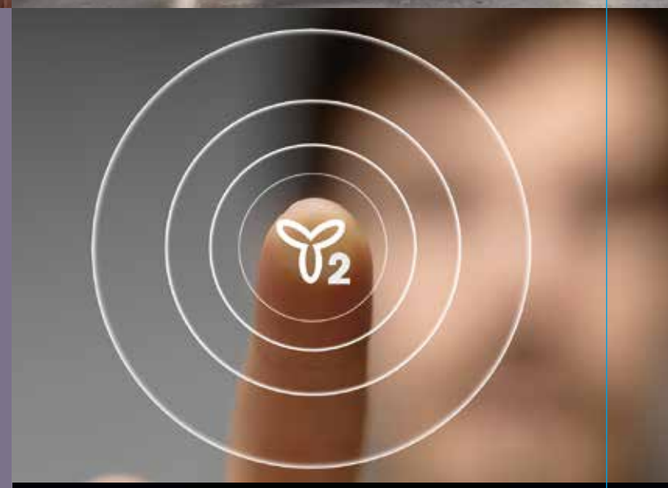

Commande tactile en verre simple

L'installation en un clic !

Avec PerfectFit, installer une hotte devient un jeu d'enfant !

Plus besoin d'outils grâce à nos pinces latérales*

Moins d'étapes d'installation

* Disponibles sur certains modèles

KFIA19R

Série 900 I SENSE

Contrôlez votre hotte à distance

La télécommande de la hotte 900, vous permet de gérer les fonctions facilement et rapidement.

Caractéristiques

- Commandes électroniques par touches
- **Connexion H²H : hotte pouvant être pilotée par certaines tables**
- Débit d'air vitesse mini/maxi : 330/555 m³/h**
- Débit d'air vitesse intensive : 700 m³/h**
- Nombre de vitesses : **3 + 1 intensive**
- Fonctionne en recyclage, filtre(s) charbon inclu(s)
- Niveau sonore vitesse mini/maxi : 50/64dB***
- Niveau sonore vitesse intensive : 69dB***
- Eclairage par LED : 4 - Puissance totale 10 W
- 1 filtre à graisse inox
- Voyants de saturation des filtres à graisse et à charbon
- Télécommande MECH06

Dimensions hors-tout en mm :
510/850 (H) x 900 (L) x 350 (P)

Prix max. recommandé hors Eco part :

Noir mat : KFIA19R : 1 379,99 € TTC (1)

Eco participation : 4,17 € HT (2)

Accessoire optionnel :

Filtre à charbon - MCFB54 PPI : 69,99 € TTC (1)

KFIB19X

Série 700 I SENSE

Rafraîchissez l'air de votre cuisine, en silence avec Breeze

La fonction Breeze rafraîchit tranquillement l'air une fois la cuisson terminée.

Caractéristiques

- **Commandes électroniques par touches sensitives**
- **SilenceTech**
- **Fonction breeze**
- **Connexion H²H : hotte pouvant être pilotée par certaines tables**
- Débit d'air vitesse mini/maxi : 250/400 m³/h**
- Débit d'air vitesse intensive : 740 m³/h**
- Nombre de vitesses : **3 + 2 intensives**
- Fonctionne en évacuation ou en recyclage, filtre(s) charbon inclus
- Niveau sonore vitesse mini/maxi : 44/54dB***
- Niveau sonore vitesse intensive : 66dB***
- 3 filtres à graisse inox
- Voyants de saturation des filtres à graisse et à charbon
- Livrée avec fût

Dimensions hors-tout en mm :
850/1175 (H) x 900 (L) x 610 (P)

Prix max. recommandé hors Eco part :

Inox : KFIB19X : 1 149,99 € TTC (1)

Eco participation : 4,17 € HT (2)

Accessoire optionnel :

Filtre à charbon - MCFB49 PPI : 44,90 € TTC (1)

Hottes décoratives îlots

LFI769X

Série 700 I SENSE

Moteur puissant, extraction efficace

Purifiez efficacement l'air de votre cuisine grâce au moteur de cette hotte.

Caractéristiques

- **Commandes électroniques par touches sensitives**
- **Fonction breeze**
- **Connexion H²H : hotte pouvant être pilotée par certaines tables**
- Débit d'air vitesse mini/maxi : 320/615 m³/h**
- Débit d'air vitesse intensive : 720 m³/h**
- Nombre de vitesses : **3 + 1 intensive**
- Fonctionne en évacuation ou en recyclage, filtre(s) charbon inclus
- Niveau sonore vitesse mini/maxi : 53/68dB***
- Niveau sonore vitesse intensive : 72dB***
- Eclairage par LED : 4 - Puissance totale 10 W
- 3 filtres à graisse aluminium cassette
- Voyants de saturation des filtres à graisse et à charbon
- Livrée avec fût

Dimensions hors-tout en mm :
850/1175 (H) x 900 (L) x 600 (P)

Prix max. recommandé hors Eco part :

Inox : LFI769X : 919,99 € TTC (1)

Eco participation : 4,17 € HT (2)

Accessoire optionnel :

Filtre à charbon - ECFB01 PPI : 29,90 € TTC (1)

LFI514X

Série 600 I FLEX

Visibilité totale sur la zone de cuisson

La hotte 600 LED Spot fournit un éclairage intensif et durable.

Caractéristiques

- Commandes par touches
- Débit d'air vitesse mini/maxi : 360/620 m³/h**
- Nombre de vitesses : 3
- Fonctionne en évacuation ou en recyclage, filtre(s) charbon inclus
- Niveau sonore vitesse mini/maxi : 55/66dB***
- Eclairage par LED : 2 - Puissance totale 5 W
- 1 filtre à graisse aluminium cassette
- Clapet anti-retour

Dimensions hors-tout en mm :
912/1200 (H) x 400 (L) x 400 (P)

Prix max. recommandé hors Eco part :

Inox : LFI514X : 919,99 € TTC (1)

Eco participation : 4,17 € HT (2)

** Conformément à la norme EN61591 et ses amendements. *** Conformément aux normes EN60704-2-13 et EN60704-3
(1) Les prix indiqués ont un caractère uniquement indicatif, il appartient à chaque distributeur de fixer ses prix comme il le souhaite.
(2) Conformément aux décrets 2005-829 et 2014-928.

Nettoyage puissant et silencieux avec SilenceTech

La hotte SilenceTech élimine les vapeurs de cuisson très silencieusement, même à puissance maximale. Grâce à cette technologie de pointe, concentrez-vous sur la cuisson de vos plats tout en étant dans un environnement propre.

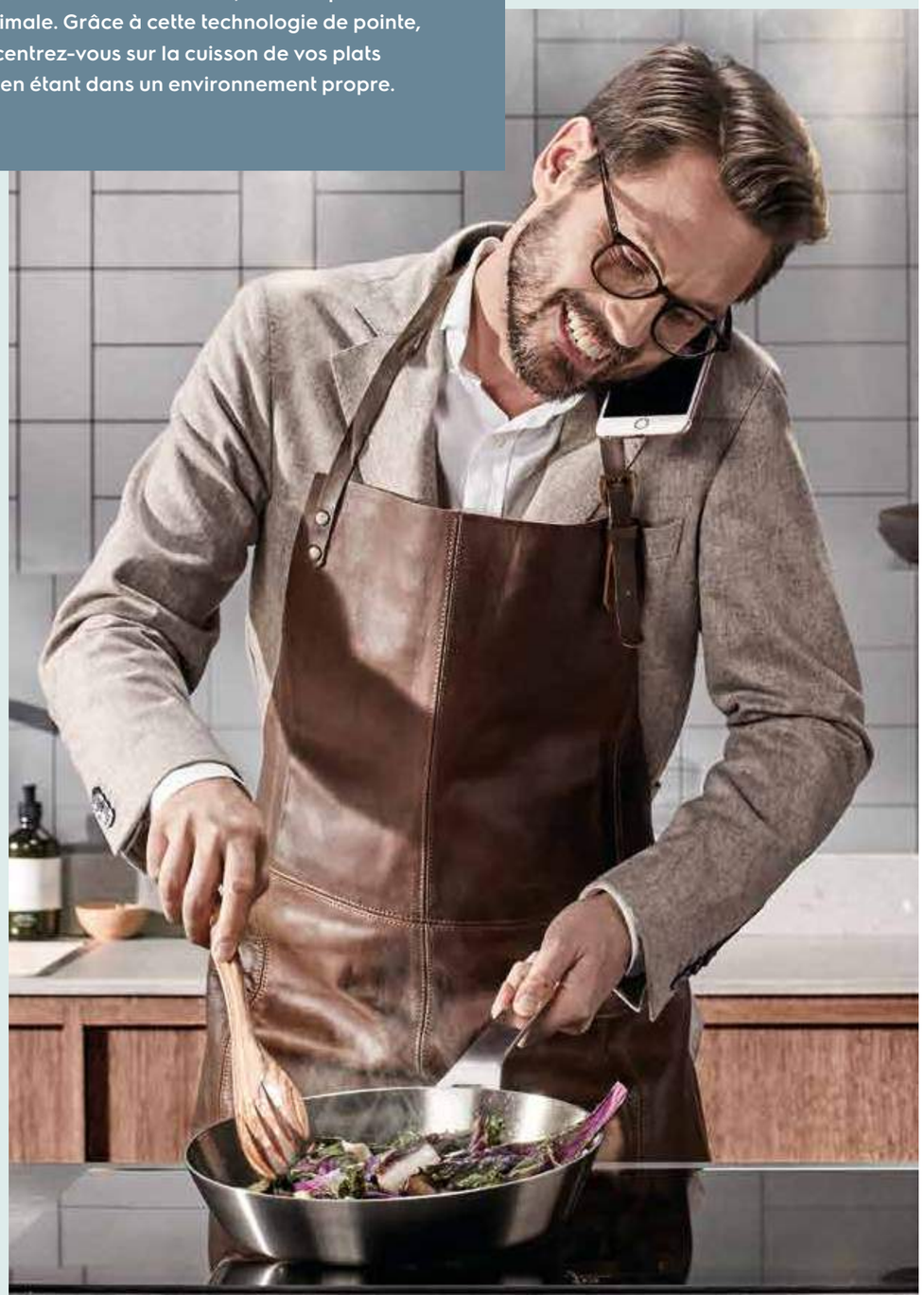

KFVB19K

Série 700 I SENSE

Hob²Hood® pour un confort absolu

Hob²Hood® relie sans fil la plaque de cuisson à la hotte.

Caractéristiques

- **Aspiration périmétrale**
- **Commandes électroniques par touches sensitives**
- **SilenceTech**
- **Fonction breeze**
- **Connexion H²H : hotte pouvant être pilotée par certaines tables**
- Débit d'air vitesse mini/maxi : 255/400 m³/h**
- Débit d'air vitesse intensive : 760 m³/h**
- Nombre de vitesses : **3 + 2 intensives**
- Fonctionne en évacuation ou en recyclage, filtre(s) charbon inclus
- Niveau sonore vitesse mini/maxi : 42/54dB***
- Niveau sonore vitesse intensive : 66dB***
- 2 filtres à graisse aluminium cassette
- Voyants de saturation des filtres à graisse et à charbon
- Livrée avec fût

Dimensions hors-tout en mm :
900/1239 (H) x 898 (L) x 390 (P)

Prix max. recommandé hors Eco part :

Noir : KFVB19K :	1 034,99 € TTC (1)
Eco participation :	4,17 € HT (2)

Accessoire optionnel :

Filtre à charbon (lot 2) - ECFB02 — PPI : 29,90 € TTC (1)

LFV619Y/K/W

Série 700 I SENSE

Commandes tactiles sur le verre

Les commandes tactiles électroniques vous permettent de gérer la hotte sans effort.

Caractéristiques

- **Aspiration périmétrale**
- **Commandes électroniques par touches sensitives**
- **Fonction breeze**
- **Connexion H²H : hotte pouvant être pilotée par certaines tables**
- Débit d'air vitesse mini/maxi : 305/575 m³/h**
- Débit d'air vitesse intensive : 700 m³/h**
- Nombre de vitesses : **3 + 1 intensive**
- Fonctionne en évacuation ou en recyclage, filtre(s) charbon inclus
- Niveau sonore vitesse mini/maxi : 50/63dB***
- Niveau sonore vitesse intensive : 68dB***
- Eclairage par LED : 2 - Puissance totale 5 W
- 2 filtres à graisse aluminium cassette
- Voyants de saturation des filtres à graisse et à charbon
- Livrée avec fût

Dimensions hors-tout en mm :
900/239 (H) x 898 (L) x 390 (P)

Prix max. recommandé hors Eco part :

Inox : LFV619Y :	977,49 € TTC (1)
Noir : LFV619K :	977,49 € TTC (1)
Blanc : LFV619W :	977,49 € TTC (1)
Eco participation :	4,17 € HT (2)

Accessoire optionnel :

Filtre à charbon (lot 2) - ECFB02 — PPI : 29,90 € TTC (1)

LFV619K

LFV619W

** Conformément à la norme EN61591 et ses amendements. *** Conformément aux normes EN60704-2-13 et EN60704-3
(1) Les prix indiqués ont un caractère uniquement indicatif, il appartient à chaque distributeur de fixer ses prix comme il le souhaite.
(2) Conformément aux décrets 2005-829 et 2014-928.

LFV616Y/W

Série 700 I SENSE

Dimensions hors-tout en mm :
900/1239 (H) x 598 (L) x 390 (P)

Prix max. recommandé hors Eco part :

Inox : LFV616Y :	862,49 € TTC (1)
Blanc : LFV616W :	862,49 € TTC (1)
Eco participation :	4,17 € HT (2)

Moteur puissant, extraction efficace

Purifiez efficacement l'air de votre cuisine grâce au moteur de cette hotte.

Caractéristiques

- **Aspiration périmétrale**
- **Commandes électroniques par touches sensitives**
- **Fonction breeze**
- **Connexion H²H : hotte pouvant être pilotée par certaines tables**
- Débit d'air vitesse mini/maxi : 305/575 m³/h**
- Débit d'air vitesse intensive : 700 m³/h**
- Nombre de vitesses : **3 + 1 intensive**
- Fonctionne en évacuation ou en recyclage, filtre(s) charbon inclus
- Niveau sonore vitesse mini/maxi : 50/63dB***
- Niveau sonore vitesse intensive : 68dB***
- Eclairage par LED : 2 - Puissance totale 5 W
- 2 filtres à graisse aluminium cassette
- Voyants de saturation des filtres à graisse et à charbon
- Livrée avec fût

Accessoire optionnel :

Filtre à charbon (lot 2) -
ECFB02 PPI : 29,90 € TTC (1)

LFV616W

EFV618K/W

Série 600 I FLEX

Dimensions hors-tout en mm :
409 (H) x 800 (L) x 152 (P)

Prix max. recommandé hors Eco part :

Noir : EFV618K :	689,99 € TTC (1)
Blanc : EFV618W :	689,99 € TTC (1)
Eco participation :	4,17 € HT (2)

Visibilité totale sur la zone de cuisson

La hotte 600 LED Spot fournit un éclairage intensif et durable.

Caractéristiques

- **Aspiration périmétrale**
- 1 moteur(s)
- **Commandes électroniques sensitives**
- Nombre de vitesses : **3 + 1 intensive**
- Eclairage par LED : 2 - Puissance totale 5 W
- 1 filtre(s) à graisse aluminium cassette
- Fonctionne en évacuation ou en recyclage, filtre(s) charbon inclus
- Voyant de saturation du (des) filtre(s) à graisse
- Voyant de saturation du (des) filtre(s) à charbon
- Installation possible avec fût Livrée sans le fût

Accessoires optionnels :

Filtre à charbon (lot 2) -
ECFB02 PPI : 29,90 € TTC (1)
Fût - MECK28 PPI : 54,99 € TTC (1)

EFV618W

** Conformément à la norme EN61591 et ses amendements. *** Conformément aux normes EN60704-2-13 et EN60704-3
(1) Les prix indiqués ont un caractère uniquement indicatif, il appartient à chaque distributeur de fixer ses prix comme il le souhaite.
(2) Conformément aux décrets 2005-829 et 2014-928.

EFV615K/W

Série 600 I FLEX

Dimensions hors-tout en mm :
409 (H) x 550 (L) x 152 (P)

Prix max. recommandé hors Eco part :

Noir : EFV615K :	666,99 € TTC (1)
Blanc : EFV615W :	666,99 € TTC (1)
Eco participation :	2,08 € HT (2)

Visibilité totale sur la zone de cuisson

La hotte 600 LED Spot fournit un éclairage intensif et durable.

Caractéristiques

- **Aspiration périmétrale**
- 1 moteur(s)
- **Commandes électroniques sensitives**
- Nombre de vitesses : **3 + 1 intensive**
- Eclairage par LED : 2 - Puissance totale 5 W
- 1 filtre(s) à graisse aluminium cassette
- Fonctionne en évacuation ou en recyclage, filtre(s) charbon inclus
- Voyant de saturation du (des) filtre(s) à graisse
- Voyant de saturation du (des) filtre(s) à charbon
- Installation possible avec fût Livrée sans le fût

Accessoires optionnels :

Filtre à charbon (lot 2) -
ECFB02 PPI : 29,90 € TTC (1)
Fût - MECK28 PPI : 54,99 € TTC (1)

EFV615W

Rafraîchissez l'air de votre cuisine, en silence avec Breeze

Appuyez sur la touche Breeze, le niveau d'extraction est réduit à son minimum et fonctionne pendant 60 minutes, silencieusement. Savourez votre repas pendant que l'air de votre cuisine se rafraîchit tranquillement.

KFTB19X

Série 700 I SENSE

Hob²Hood® pour un confort absolu

Hob²Hood® relie sans fil la plaque de cuisson à la hotte.

Caractéristiques

- **Commandes électroniques par touches sensitives**
- **SilenceTech**
- **Fonction breeze**
- **Connexion H²H : hotte pouvant être pilotée par certaines tables**
- Débit d'air vitesse mini/maxi : 250/400 m³/h**
- Débit d'air vitesse intensive : 740 m³/h**
- Nombre de vitesses : **3 + 2 intensives**
- Fonctionne en évacuation ou en recyclage, filtre(s) charbon inclus
- Niveau sonore vitesse mini/maxi : 44/54dB***
- Niveau sonore vitesse intensive : 66dB***
- 3 filtres à graisse inox
- Voyants de saturation des filtres à graisse et à charbon
- Livrée avec fût

Dimensions hors-tout en mm :
750/1200 (H) x 898 (L) x 500 (P)

Prix max. recommandé hors Eco part :

Inox : KFTB19X : 1 149,99 € TTC (1)

Eco participation : 4,17 € HT (2)

Accessoire optionnel :

Filtre à charbon - MCFB49 PPI : 44,90 € TTC (1)

LFT769X

Série 700 I SENSE

Hob²Hood® pour un confort absolu

Hob²Hood® relie sans fil la plaque de cuisson à la hotte.

Caractéristiques

- **Commandes électroniques par touches sensitives**
- **Fonction breeze**
- **Connexion H²H : hotte pouvant être pilotée par certaines tables**
- Débit d'air vitesse mini/maxi : 320/615 m3/h**
- Débit d'air vitesse intensive : 720 m3/h**
- Nombre de vitesses : **3 + 1 intensive**
- Fonctionne en évacuation ou en recyclage, filtre(s) charbon inclus
- Niveau sonore vitesse mini/maxi : 53/68dB***
- Niveau sonore vitesse intensive : 72dB***
- Eclairage par LED : 2 - Puissance totale 5 W
- 3 filtres à graisse aluminium cassette
- Clapet anti-retour
- Classe d'efficacité énergétique* : A
- Livrée avec fût

Dimensions hors-tout en mm :
678/1180 (H) x 898 (L) x 450 (P)

Prix max. recommandé hors Eco part :

Inox : LFT769X : 689,99 € TTC (1)

Eco participation : 4,17 € HT (2)

Accessoire optionnel :

Filtre à charbon - ECFB01 PPI : 29,90 € TTC (1)

LFT766X

Série 700 I SENSE

Hob²Hood® pour un confort absolu

Hob²Hood® relie sans fil la plaque de cuisson à la hotte.

Caractéristiques

- **Aspiration périmétrale**
- **Commandes électroniques par touches sensitives**
- **Fonction breeze**
- **Connexion H²H : hotte pouvant être pilotée par certaines tables**
- Débit d'air vitesse mini/maxi : 320/615 m³/h**
- Débit d'air vitesse intensive : 720 m³/h**
- Nombre de vitesses : **3 + 1 intensive**
- Fonctionne en évacuation ou en recyclage, filtre(s) charbon inclus
- Niveau sonore vitesse mini/maxi : 53/68 dB***
- Eclairage par LED : 2 - Puissance totale 5 W
- 2 filtres à graisse aluminium cassette
- Livrée avec fût

Dimensions hors-tout en mm :
679/1180 (H) x 600 (L) x 450 (P)

Prix max. recommandé hors Eco part :

Inox : LFT766X : 632,49 € TTC (1)

Eco participation : 2,08 € HT (2)

Accessoire optionnel :

Filtre à charbon - ECFB01 PPI : 29,90 € TTC (1)

* Conformément aux règlements UE 65/2014 et UE 66/2014.
** Conformément à la norme EN61591 et ses amendements. *** Conformément aux normes EN60704-2-13 et EN60704-3
(1) Les prix indiqués ont un caractère uniquement indicatif, il appartient à chaque distributeur de fixer ses prix comme il le souhaite.
(2) Conformément aux décrets 2005-829 et 2014-928.

EFB90981OX

Série 600 I FLEX

Visibilité totale sur la zone de cuisson

La hotte 600 LED Spot fournit un éclairage intensif et durable.

Caractéristiques

- Commandes électroniques par touches
- **Connexion H²H : hotte pouvant être pilotée par certaines tables**
- Débit d'air vitesse mini/maxi : 288/581 m³/h**
- Débit d'air vitesse intensive : 713 m³/h**
- Nombre de vitesses : **3 + 1 intensive**
- Fonctionne en évacuation ou en recyclage, filtre(s) charbon inclus
- Niveau sonore vitesse mini/maxi : 51/69dB***
- Niveau sonore vitesse intensive : 73dB***
- Eclairage par LED : 2 - Puissance totale 5 W
- Mise en marche automatique par Sensor
- 3 filtres à graisse aluminium cassette
- Voyants de saturation des filtres à graisse et à charbon
- Clapet anti-retour
- Livrée avec fût

Dimensions hors-tout en mm :
690/1040 (H) x 898 (L) x 500 (P)

Prix max. recommandé hors Eco part :

Inox : EFB90981OX :	574,99 € TTC (1)
Eco participation :	4,17 € HT (2)

Accessoires optionnels :

Filtre à charbon - MCFE01	PPI : 19,90 € TTC (1)

EFF90563OX

Série 700 I SENSE

Hob²Hood® pour un confort absolu

Hob²Hood® relie sans fil la plaque de cuisson à la hotte.

Caractéristiques

- Commandes électroniques par touches
- **Fonction breeze**
- **Connexion H²H : hotte pouvant être pilotée par certaines tables**
- Débit d'air vitesse mini/maxi : 256/352 m³/h**
- Débit d'air vitesse intensive : 625 m3/h**
- Nombre de vitesses : **2 + 2 Intensive**
- Fonctionne en évacuation ou en recyclage, filtre(s) charbon inclus
- Niveau sonore vitesse mini/maxi : 49/56dB***
- Niveau sonore vitesse intensive : 69dB***
- Eclairage par LED : 2 - Puissance totale 5 W
- Mise en marche automatique par Sensor
- 2 filtres à graisse inox
- Voyants de saturation des filtres à graisse et à charbon
- Livrée avec fût

Dimensions hors-tout en mm :
665/1090 (H) x 898 (L) x 500 (P)

Prix max. recommandé hors Eco part :

Inox : EFF90563OX :	517,49 € TTC (1)
Eco participation :	4,17 € HT (2)

Accessoire optionnel :

Filtre à charbon - MCFE01	PPI : 19,90 € TTC (1)

Hottes décoratives box

LFT419X/K/W

Série 600 I FLEX

Visibilité totale sur la zone de cuisson

La hotte 600 LED Spot fournit un éclairage intensif et durable.

Caractéristiques

- Commandes par touches
- Débit d'air vitesse mini/maxi : 295/600 m³/h**
- Nombre de vitesses : 3
- Fonctionne en évacuation ou en recyclage, filtre(s) charbon inclus
- Niveau sonore vitesse mini/maxi : 51/68 dB***
- Eclairage par LED : 2 - Puissance totale 5 W
- 3 filtres à graisse aluminium cassette
- Livrée avec fût

Dimensions hors-tout en mm :
678/1180 (H) x 898 (L) x 450 (P)

Prix max. recommandé hors Eco part :

Inox : LFT419X :	459,99 € TTC (1)
Noir : LFT419K :	459,99 € TTC (1)
Blanc : LFT419W :	459,99 € TTC (1)
Eco participation :	2,08 € HT (2)

Accessoire optionnel :

Filtre à charbon - ECFB01	PPI : 29,90 € TTC (1)

LFT419K

LFT419W

LFT416X

Série 600 I FLEX

Un filtre lavable pour un air pur

Grâce au filtre entièrement lavable votre air sera purifié plus longtemps.

Caractéristiques

- Commandes par touches
- Débit d'air vitesse mini/maxi : 295/600 m³/h**
- Nombre de vitesses : 3
- Fonctionne en évacuation ou en recyclage, filtre(s) charbon inclus
- Niveau sonore vitesse mini/maxi : 51/68dB***
- Eclairage par LED : 2 - Puissance totale 5 W
- 2 filtres à graisse aluminium cassette
- Clapet anti-retour
- Livrée avec fût

Dimensions hors-tout en mm :
678/1180 (H) x 598 (L) x 450 (P)

Prix max. recommandé hors Eco part :

Inox : LFT416X :	425,49 € TTC (1)
Eco participation :	2,08 € HT (2)

Accessoire optionnel :

Filtre à charbon - ECFB01	PPI : 29,90 € TTC (1)

** Conformément à la norme EN61591 et ses amendements. *** Conformément aux normes EN60704-2-13 et EN60704-3
(1) Les prix indiqués ont un caractère uniquement indicatif, il appartient à chaque distributeur de fixer ses prix comme il le souhaite.
(2) Conformément aux décrets 2005-829 et 2014-928.

Les hottes discrètes s'effacent au profit de votre cuisine

Nos designs

Intégrable

Classique

Groupe filtrant

LFP536X

Série 600 I FLEX

Dimensions hors-tout en mm :
60 (H) x 560 (L) x 298 (P)

Prix max. recommandé hors Eco part :

Inox : LFP536X :	540,49 € TTC [1]
Eco participation :	2,08 € HT [2]

Cuisinez de manière pratique

Notre hotte offre une performance supérieure le tout dans un design discret.

Caractéristiques

- Commandes par touches
- Débit d'air vitesse mini/maxi : 250/600 m³/h**
- Nombre de vitesses : 3
- Fonctionne en évacuation ou en recyclage avec filtre charbon en option
- Niveau sonore vitesse mini/maxi : 49/68dB***
- Eclairage par LED : 2 - Puissance totale 5 W
- 2 filtres à graisse aluminium cassette

Accessoire optionnel :

Filtre à charbon (lot 2) - ECFB02 — PPI : 29,90 € TTC [1]

LFP539X

Série 600 I FLEX

Dimensions hors-tout en mm :
60/1240 (H) x 861 (L) x 298 (P)

Prix max. recommandé hors Eco part :

Inox : LFP539X :	574,99 € TTC [1]
Eco participation :	2,08 € HT [2]

Rétractable pour une cuisine plus propre

Repoussez la hotte lorsque vous n'en avez plus besoin pour plus de commodité.

Caractéristiques

- Commandes par touches
- Débit d'air vitesse mini/maxi : 250/600 m³/h**
- Nombre de vitesses : 3
- Fonctionne en évacuation ou en recyclage avec filtre charbon en option
- Niveau sonore vitesse mini/maxi : 49/68dB***
- Eclairage par LED : 2 - Puissance totale 5 W
- 3 filtres à graisse aluminium cassette

Accessoire optionnel :

Filtre à charbon (lot 2) - ECFB02 — PPI : 29,90 € TTC [1]

** Conformément à la norme EN61591 et ses amendements. *** Conformément aux normes EN60704-2-13 et EN60704-3
(1) Les prix indiqués ont un caractère uniquement indicatif, il appartient à chaque distributeur de fixer ses prix comme il le souhaite.
(2) Conformément aux décrets 2005-829 et 2014-928.

EFU216S/K/W

Série 300

Une touche d'élégance classique

Hotte discrète au design traditionnel.

Caractéristiques

- Commandes par curseur
- Débit d'air vitesse mini/maxi : 115/272 m³/h**
- Nombre de vitesses : 3
- Fonctionne en évacuation ou en recyclage avec filtre charbon en option
- Niveau sonore vitesse mini/maxi : 52/71dB***
- Eclairage par LED : 1 - Puissance totale 6 W
- 1 filtre à graisse aluminium cassette

Accessoire optionnel :

Filtre à charbon -
MCFE06 PPI : 24,90 € TTC (1)

Dimensions hors-tout en mm :
132 (H) x 598 (L) x 510 (P)

Prix max. recommandé hors Eco part :

Gris : EFU216S :	264,49 € TTC (1)
Noir : EFU216K :	264,49 € TTC (1)
Blanc : EFU216W :	264,49 € TTC (1)
Eco participation :	1,04 € HT (2)

EFU216K

EFU216W

LFU226X/K/W

Série 300

Un filtre lavable pour un air pur

Grâce au filtre entièrement lavable votre air sera purifié plus longtemps.

Caractéristiques

- Commandes par curseur
- Débit d'air vitesse mini/maxi : 115/272 m³/h**
- Nombre de vitesses : 3
- Fonctionne en évacuation ou en recyclage, filtre(s) charbon inclus
- Niveau sonore vitesse mini/maxi : 52/71dB***
- Eclairage par LED : 2 - Puissance totale 6 W
- 2 filtres à graisse aluminium cassette
- Clapet anti-retour

Accessoire optionnel :

Filtre à charbon -
MCFE06 PPI : 24,90 € TTC (1)

Dimensions hors-tout en mm :
132 (H) x 599 (L) x 513 (P)

Prix max. recommandé hors Eco part :

Inox : LFU226X :	229,99 € TTC (1)
Noir : LFU226K :	229,99 € TTC (1)
Blanc : LFU226W :	229,99 € TTC (1)
Eco participation :	1,04 € HT (2)

LFU226K

LFU226W

LFG615X/K/W

Série 600 I FLEX

Des commandes facilement accessibles

Un bandeau de commande incliné et d'accès aisé.

Caractéristiques

- Commandes électroniques par touches
- Débit d'air vitesse mini/maxi : 295/600 m³/h**
- Débit d'air vitesse intensive : 705 m3/h**
- Nombre de vitesses : 4
- Fonctionne en évacuation ou en recyclage, filtre(s) charbon inclus
- Niveau sonore vitesse mini/maxi : 46/63dB***
- Niveau sonore vitesse intensive : 67dB***
- Eclairage par LED : 2- Puissance totale 5 W
- 1 filtre à graisse aluminium cassette
- Voyants de saturation des filtres à graisse et à charbon
- Clapet anti-retour

Accessoire optionnel :

Filtre à charbon (lot 2) -
ECFB02 PPI : 29,90 € TTC (1)

Dimensions hors-tout en mm :
245 (H) x 520 (L) x 285 (P)

Prix max. recommandé hors Eco part :

Inox : LFG615X :	287,49 € TTC (1)
Noir : LFG615K :	287,49 € TTC (1)
Blanc : LFG615W :	287,49 € TTC (1)
Eco participation :	1,04 € HT (2)

LFG615K

LFG615W

** Conformément à la norme EN61591 et ses amendements. *** Conformément aux normes EN60704-2-13 et EN60704-3
(1) Les prix indiqués ont un caractère uniquement indicatif, il appartient à chaque distributeur de fixer ses prix comme il le souhaite.
(2) Conformément aux décrets 2005-829 et 2014-928.

	KFIA19R	KFIB19X	LFI769X	LFI514X
Marque	Electrolux	Electrolux	Electrolux	Electrolux
Séries	SÉRIE 900 SENSE	SÉRIE 700 SENSE	SÉRIE 700 SENSE	SÉRIE 600 FLEX
Type	Hotte décorative îlot	Hotte décorative îlot	Hotte décorative îlot	Hotte décorative îlot
Dimensions (mm)	900	900	900	400
Consommation d'énergie annuelle (kWh/an)	57.6	44.1	59	47
Classe d'efficacité énergétique*	A	A+	A	A
Efficacité fluidodynamique (FDE hotte)	29.4	34.8	29.2	29.3
Classe d'efficacité fluidodynamique	A	A	A	A
Efficacité lumineuse (LE hotte) en lux/Watt	29.7	45.8	45.8	48.4
Classe d'efficacité lumineuse	A	A	A	A
Efficacité de filtration des graisses (%)	75.1	65.1	65.1	78.8
Classe d'efficacité de filtration des graisses	C	D	D	C
Débit d'air (m^3/h) vitesse mini/maxi**	330/555	250/400	320/615	360/620
Débit d'air (m^3/h) vitesse intensive	700	740	720	-
Niveau sonore (dB) mini/maxi* en évacuation**	50/64	44/54	53/68	55/66
Niveau sonore (dB) mini/maxi en recyclage	53/69	53/67	65/73	67/73
Niveau sonore (dB) vitesse intensive	69	66	72	-
Diamètre de la buse (mm)	150	150	150	150
Équipement				
Commandes	Commandes électroniques par touches	Commandes électroniques par touches sensitives	Commandes électroniques par touches sensitives	Commandes par touches
Nombre moteur	1	1	1	1
Vitesse aspiration	3 + 1 intensive	3 + 2 intensives	3 + 1 intensive	3
Aspiration périmétrale	-	-	-	-
Connexion H²H	Oui	Oui	Oui	-
Type d'éclairage	LED	LED	LED	LED
Température d'éclairage (K)	3000	3000	3000	3000
Nombre de lampes	4	4	4	2
Puissance totale des lampes (W)	10	10	10	5
Nombre de filtres à graisses métalliques	1	3	3	1
Clapet anti-retour	-	-	-	Oui
Puissances				
Puissance moteur absorbée (W)	153	260	260	200
Tension(V)	220-240	220-240	220-240	220-240
Fréquence (Hz)	50	50	50	50
Cordon de raccordement (M)	-	-	-	1.4
Dimensions et poids				
Hors tout HxLxP (mm)	510min -850maxi /900/350	850min -1175maxi /900/610	850min -1175maxi /900/600	912min -1200maxi /400/400
Emballées HxLxP (mm)	600x1030x650	860x1040x550	840x1020x510	925x460x910
Poids brut/net (kg)	34.3 / 25.5	45,59/32,80	35,45 / 25,70	27.9 / 20.3
Code EAN inox	-	7332543670178	7332543675821	7332543611621
Code EAN noir	7332543670161	-	-	-
Code EAN blanc	-	-	-	-

* Conformément aux règlements UE 65/2014 et UE 66/2014. ** Conformément à la norme EN61591 et ses amendements .
*** Conformément aux normes EN60704-2-13 et EN60704-3

Cahier technique hottes décoratives inclinées

	KFVB19K	LFV619Y/K/W	LFV616Y/W	EFV618K/W	EFV615K/W
Marque	Electrolux	Electrolux	Electrolux	Electrolux	Electrolux
Séries	SÉRIE 700 SENSE	SÉRIE 700 SENSE	SÉRIE 700 SENSE	SÉRIE 600 FLEX	SÉRIE 600 FLEX
Type	Hotte décorative murale	Hotte décorative murale	Hotte décorative murale	Hotte décorative murale	Hotte décorative murale
Dimensions (mm)	898	898	598	800	550
Consommation d'énergie annuelle (kWh/an)	39.9	53.5	53.5	53.3	51.6
Classe d'efficacité énergétique*	A+	A	A	A	A
Efficacité fluidodynamique (FDE hotte)	34.8	29.5	29.5	29.6	29.2
Classe d'efficacité fluidodynamique	A	A	A	A	A
Efficacité lumineuse (LE hotte) en lux/Watt	43.8	43.8	43.8	43.8	43.8
Classe d'efficacité lumineuse	A	A	A	A	A
Efficacité de filtration des graisses (%)	45.1	45.1	45.1	55.1	55.1
Classe d'efficacité de filtration des graisses	F	F	F	E	E
Débit d'air (m^3/h) vitesse mini/maxi**	255/400	305/575	305/575	280/570	275/555
Débit d'air (m^3/h) vitesse intensive	760	700	700	700	700
Niveau sonore (dB) mini/maxi* en évacuation**	42/54	50/63	50/63	52/66	52/66
Niveau sonore (dB) mini/maxi en recyclage	54/71	66/74	66/74	61/73	61/73
Niveau sonore (dB) vitesse intensive	66	68	68	70	70
Diamètre de la buse (mm)	150	150	150	150	150
Équipement					
Commandes	Commandes électroniques par touches sensitives	Commandes électroniques par touches sensitives	Commandes électroniques par touches sensitives	Commandes électroniques par touches sensitives	Commandes électroniques par touches sensitives
Nombre moteur	1	1	1	1	1
Vitesse aspiration	3 + 2 intensives	3 + 1 intensive	3 + 1 intensive	3 + 1 intensive	3 + 1 intensive
Aspiration périmétrale	Oui	Oui	Oui	Oui	Oui
Connexion H²H	Oui	Oui	-	-	-
Type d'éclairage	LED	LED	LED	LED	LED
Température d'éclairage (K)	3000	3000	3000	3000	3000
Nombre de lampes	2	2	2	2	2
Puissance totale des lampes (W)	5	5	5	5	5
Nombre de filtres à graisses métalliques	2	2	2	1	1
Clapet anti-retour	-	-	-	-	-
Puissances					
Puissance moteur absorbée (W)	260	260	260	250	250
Tension(V)	220-240	220-240	220-240	230-240	230-240
Fréquence (Hz)	50	50	50	50	50
Cordon de raccordement (M)	-	-	-	1.1	1.1
Dimensions et poids					
Hors tout HxLxP (mm)	900 - 1239/898/390	900-1239/898/390	900-1239/598/390	409min -409maxi /800/152	409min -409maxi /550/152
Emballées HxLxP (mm)	635x1010x570	630x1010x580	635x1010x570	530x920x515	530x670x515
Poids brut/net (kg)	-	28,72/20,10	28,72/20,10	18.9 / 15.3	14.8 / 11.9
Code EAN inox	-	7332543671199	7332543671205	-	-
Code EAN noir	7332543670192	7332543670246	-	7332543716388	7332543716401
Code EAN blanc	-	7332543671212	7332543671229	7332543716395	7332543716418

* Conformément aux règlements UE 65/2014 et UE 66/2014. ** Conformément à la norme EN61591 et ses amendements .
*** Conformément aux normes EN60704-2-13 et EN60704-3

	KFTB19X	LFT769X	LFT766X
Marque	Electrolux	Electrolux	Electrolux
Séries	SÉRIE 700 SENSE	SÉRIE 700 FLEX	SÉRIE 700 SENSE
Type	Hotte décorative murale	Hotte décorative murale	Hotte décorative murale
Dimensions (mm)	898	898	600
Consommation d'énergie annuelle (kWh/an)	40,4	55.4	55.4
Classe d'efficacité énergétique*	A+	A	A
Efficacité fluidodynamique (FDE hotte)	34.8	29.2	29.2
Classe d'efficacité fluidodynamique	A	A	A
Efficacité lumineuse (LE hotte) en lux/Watt	48,8	48.8	48.8
Classe d'efficacité lumineuse	A	A	A
Efficacité de filtration des graisses (%)	65.1	65.1	65.1
Classe d'efficacité de filtration des graisses	D	D	D
Débit d'air (m^3/h) vitesse mini/maxi**	250/400	320/615	320/615
Débit d'air (m^3/h) vitesse intensive	740	720	720
Niveau sonore (dB) mini/maxi* en évacuation**	44/54	53/68	68/53
Niveau sonore (dB) mini/maxi en recyclage	53/67	74/65	65/74
Niveau sonore (dB) vitesse intensive	66	72	72
Diamètre de la buse (mm)	150	150	150
Équipement			
Commandes	Commandes électroniques par touches sensitives	Commandes électroniques par touches sensitives	Commandes électroniques par touches sensitives
Nombre moteur	1	1	1
Vitesse aspiration	3 + 2 intensives	3 + 1 intensive	3 + 1 intensive
Aspiration périmétrale	-	-	-
Connexion H²H	Oui	Oui	Oui
Type d'éclairage	LED	LED	LED
Température d'éclairage (K)	3000	3000	3000
Nombre de lampes	2	2	2
Puissance totale des lampes (W)	5	5	5
Nombre de filtres à graisses métalliques	3	3	2
Clapet anti-retour	Oui	Oui	Oui
Puissances			
Puissance moteur absorbée (W)	260	250	-
Tension(V)	220-240	220-240	220-240
Fréquence (Hz)	50	50	50
Cordon de raccordement (M)	1,4	1.5	1.5
Dimensions et poids			
Hors tout HxLxP (mm)	750min -1200maxi /898/500	678min -1180maxi /898/450	679min -1180maxi /600/450
Emballées HxLxP (mm)	630x1045x545	620x980x460	620x700x460
Poids brut/net (kg)	30 / 22,7	17.9 / 16	15.6 / 14
Code EAN inox	-	7332543673971	7332543673995
Code EAN noir	7332543670185	-	-
Code EAN blanc	-	-	-

Cahier technique hottes décoratives box

	EFB90981OX	EFF90563OX	LFT419X/K/W	LFT416X
	Electrolux	Electrolux	Electrolux	Electrolux
	SÉRIE 600 FLEX	SÉRIE 700 SENSE	SÉRIE 600 FLEX	SÉRIE600 FLEX
	Hotte décorative murale	Hotte décorative murale	Hotte décorative murale	Hotte décorative murale
	898	898	898	598
	81.7	37.8	96,4	96.4
	B	A	C	C
	23.7	33	15,3	15.3
	B	A	D	D
	29	29	46	46
	A	A	A	A
	86	66	75,1	79.6
	B	D	C	C
	288/581	256/352	295/600	295/600
	713	625	-	-
	51/69	49/56	51/68	51/68
	68/74	64/74	62/73	62/73
	73	69	-	-
	150	150	150	150
	Commandes électroniques par touches	Commandes électroniques par touches	Commandes par touches	Commandes par touches
	1	1	1	1
	3 + 1 intensive	2+2 Intensive	3	3
	-	-	-	-
	Oui	Oui	-	-
	LED	LED	LED	LED
	3000	3000	3000	3000
	2	2	2	2
	5	5	5	5
	3	2	3	2
	Oui	Oui	-	Oui
	260	200	210	210
	220-240	220-240	220-240	220-240
	50	50	50	50
	1.3	1.5	1,3	1.5
	690min -1040maxi /898/500	665min -1090maxi /898/500	678min -1180maxi /898/450	678min -1180maxi /598/450
	570x980x435	489x947x653	625x976x460	625x700x460
	26.6 / 18.8	20.9 / 16.3	16.6 / 13.4	14.2 / 11.5
	7332543426140	7332543446032	7332543614622	7332543614639
	-	-	7332543614653	-
	-	-	7332543614646	-

* Conformément aux règlements UE 65/2014 et UE 66/2014. ** Conformément à la norme EN61591 et ses amendements .
*** Conformément aux normes EN60704-2-13 et EN60704-3

	LFP536X	LFP539X
Marque	Electrolux	Electrolux
Séries	SÉRIE 600 FLEX	SÉRIE 600 FLEX
Type	Hotte	Hotte
Dimensions (mm)	560	861
Consommation d'énergie annuelle (kWh/an)	86.5	86.5
Classe d'efficacité énergétique*	C	C
Efficacité fluidodynamique (FDE hotte)	18.1	18.1
Classe d'efficacité fluidodynamique	C	C
Efficacité lumineuse (LE hotte) en lux/Watt	44	44
Classe d'efficacité lumineuse	A	A
Efficacité de filtration des graisses (%)	65.1	65.1
Classe d'efficacité de filtration des graisses	D	D
Débit d'air (m³/h) vitesse mini/maxi**	250/600	250/600
Débit d'air (m³/h) vitesse intensive	-	-
Niveau sonore (dB) mini/maxi*** en évacuation	49/68	49/68
Niveau sonore (dB) mini/maxi en recyclage	62/73	62/73
Niveau sonore (dB) vitesse intensive	-	-
Diamètre de la buse (mm)	150	150
Équipement		
Commandes	Commandes par touches	Commandes par touches
Nombre moteur	1	1
Vitesse aspiration	3	3
Aspiration périmétrale	-	-
Connexion H²H	-	-
Type d'éclairage	LED	LED
Température d'éclairage (K)	3000	3000
Nombre de lampes	2	2
Puissance totale des lampes (W)	5	5
Nombre de filtres à graisses métalliques	2	3
Clapet anti-retour	-	-
Puissances		
Puissance moteur absorbée (W)	250	250
Tension(V)	220-240	220-240
Fréquence (Hz)	50	50
Cordon de raccordement (M)	1.6	1,7
Dimensions et poids		
Hors tout HxLxP (mm)	60/560/298	60/861/298
Emballées HxLxP (mm)	410x695x470	410x1000x475
Poids brut/net (kg)	12.6 / 10	15 / 11.7
Code EAN inox	7332543668106	7332543668120
Code EAN noir	-	-
Code EAN blanc	-	-

	EFU216S/K/W	LFU226X/K/W	LFG615X/K/W
	Electrolux	Electrolux	Electrolux
	SÉRIE 300	SÉRIE 300	600 FLEX
	Hotte classique	Hotte classique	Groupe filtrant
	598	599	520
	65.5	65.5	94.4
	D	D	C
	8.1	8.1	20.4
	E	E	C
	13	13	48.6
	D	D	A
	66	66	80.6
	D	D	C
	115/272	115/272	295/600
	-	-	705
	52/71	52/71	46/63
	63/69	62/69	60/71
	-	-	67
	125	125	150
	Commandes par curseur	Commandes par curseur	Commandes électroniques par touches
	1	1	1
	3	3	4
	-	-	-
	-	-	-
	LED	LED	LED
	3000	3000	3000
	1	2	2
	6	6	5
	1	2	1
	-	Oui	Oui
	115	115	250
	220-240	220-240	220-240
	50-60	50	50
	1.5	1.5	1.1
	132/598/510	132/599/513	245/520/285
	563x647x178	563x647x178	375x620x340
	6.7 / 5.6	6.5 / 5.9	8.3 / 6.4
	7332543614356	7332543614400	7332543614769
	7332543633685	7332543614424	7332543614783
	7332543614363	7332543614417	7332543614776

* Conformément aux règlements UE 65/2014 et UE 66/2014. ** Conformément à la norme EN61591 et ses amendements .
*** Conformément aux normes EN60704-2-13 et EN60704-3

Hotte décorative îlot

KFIA19R

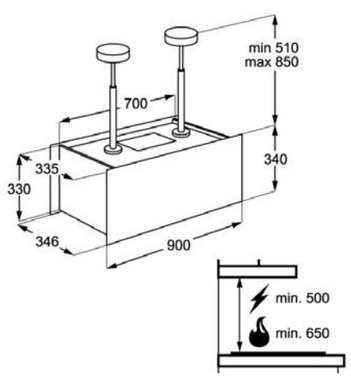

Hotte décorative îlot

KFIB19X

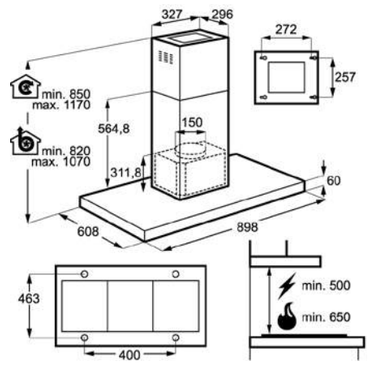

Hotte décorative îlot

LFI769X

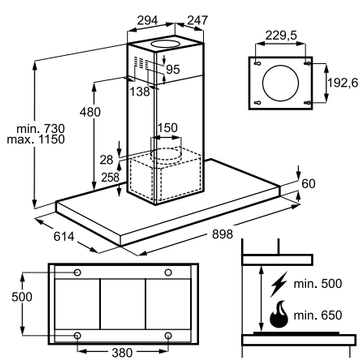

Hotte décorative îlot

LFI514X

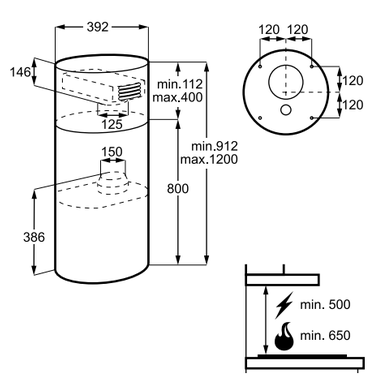

Hotte décorative inclinée

KFVB19K

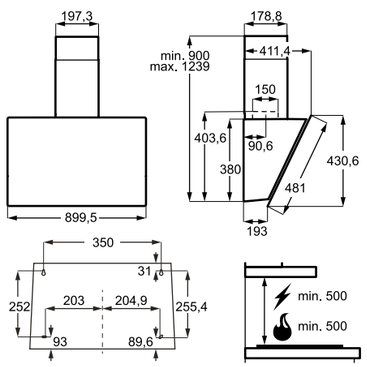

Hottes décoratives inclinées

LFV619Y/K/W

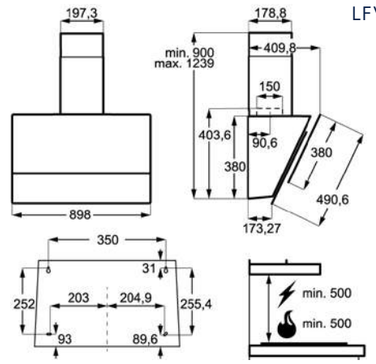

Hotte décorative inclinée

LFV616Y/W

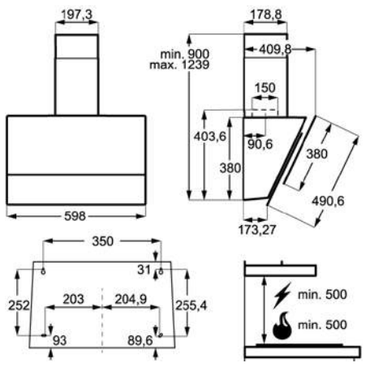

Hottes décoratives inclinées

EFV618K/W

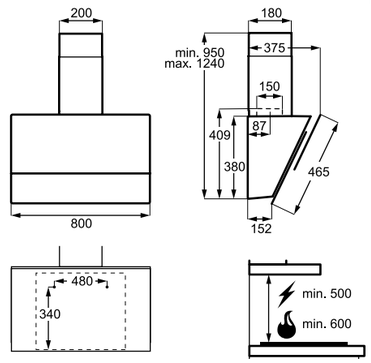

Schémas d'installation Hottes

Hottes décoratives inclinées

EFV615K/W

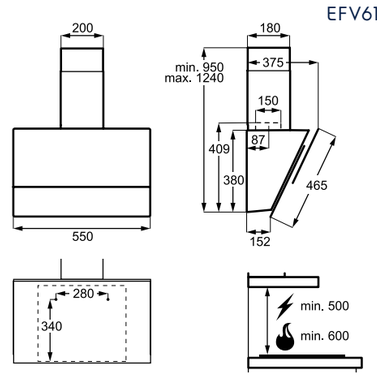

Hotte décorative box

KFTB19X

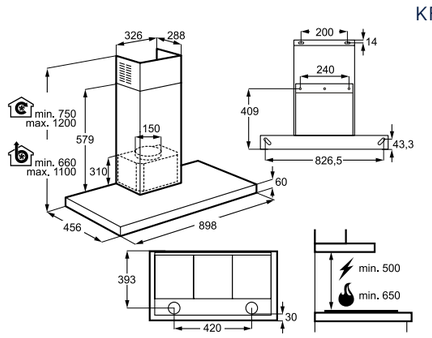

Hotte décorative box

LFT769X

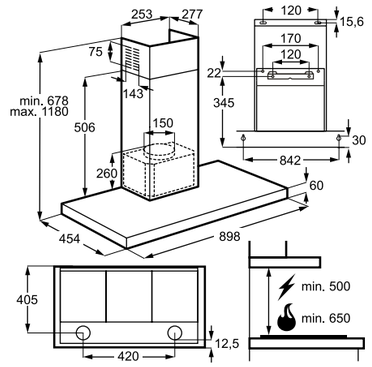

Hotte décorative box

LFT766X

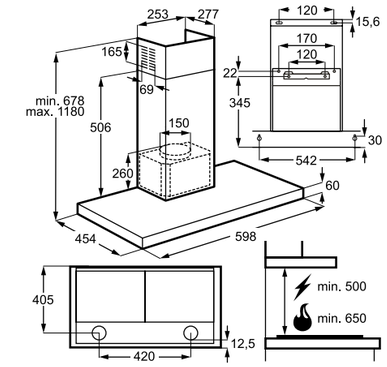

Hotte décorative box

EFB90981OX

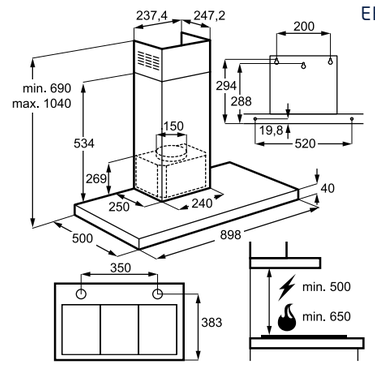

Hotte décorative box

EFF90563OX

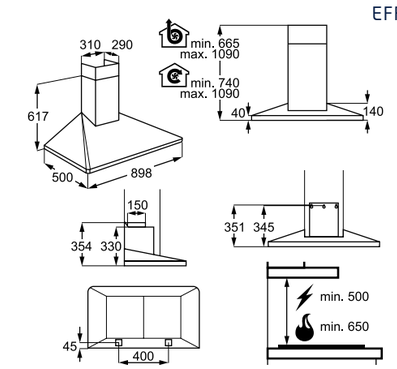

Hottes décoratives box

LFT419X/K/W

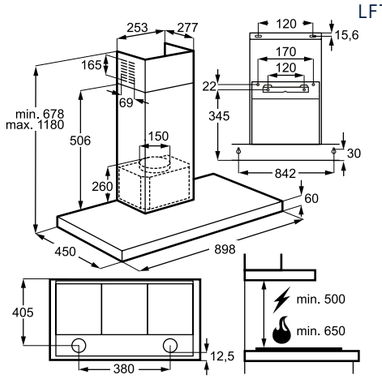

Hotte décorative box

LFT416X

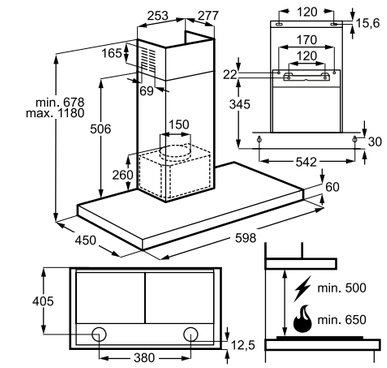

Hotte intégrable

LFP536X

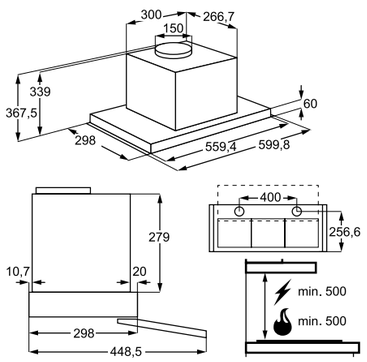

Hotte intégrable

LFP539X

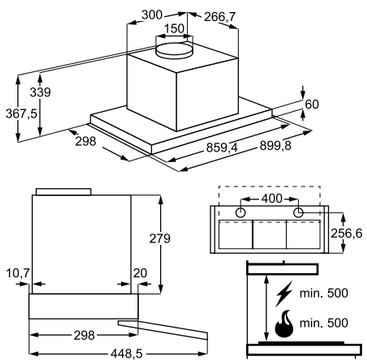

Hotte classique

EFU216S/K/W

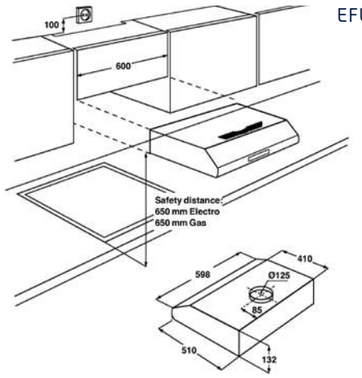

Hotte classique

LFU226X/K/W

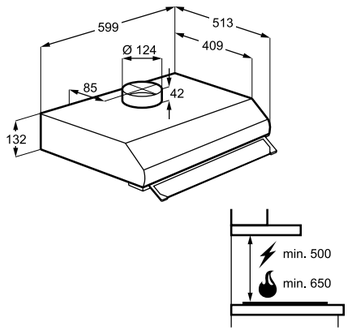

Groupe filtrant

LFG615X/K/W

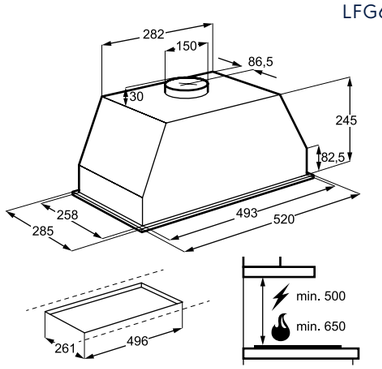

Froid encastrable

Une fraîcheur conservée, pour un goût meilleur

Réfrigérateurs niche

Combinés 190 cm 196
Combinés 178 cm 198
2 portes 158 cm 203
1 porte 178 cm 204
1 porte 122 cm 206
1 porte 88 cm 208
1 porte 82 cm 209

Congélateurs niche

Congélateur 178 cm 202

Caves à vin 211

Cahiers techniques 212
Schémas d'installation 218

Typologie de froid

Froid Brassé
Une hydratation des aliments respectée pour une meilleure et longue préservation.

Low Frost
Moins de givre pour un dégivrage moins fréquent.

NoFrost
Finie la corvée du dégivrage.

Cave à vin

Technologies

ColdSense
Des capteurs de température qui réagissent immédiatement aux changements de l'environnement, pour rétablir rapidement la bonne température.

DynamicAir®
Le ventilateur permet la circulation de l'air froid à l'intérieur du réfrigérateur, pour un refroidissement des aliments plus rapide et plus efficace.

MultiFlow
Maintient une température stable à l'intérieur du réfrigérateur pour empêcher vos ingrédients de se dessécher.

NaturaFresh™
Compartiments scellés avec tiroirs télescopiques, assure un environnement indépendant du reste du réfrigérateur.

UltraFresh+
Système permettant de mieux conserver vos aliments par une adaptation de la température et de l'humidité dans la cavité.

TwinTech®
Réfrigérateur : Froid Brassé
Congélateur : No Frost

Classes énergétiques

Confort

Plateau tournant SpinView®

Clayette porte-bouteilles

Super congélation
Pour congeler plus rapidement vos aliments.

Commande électronique sur la porte

Kit CustomFlex®
Espace de rangement modulable.

Tiroir basse température
Idéal pour les denrées périssables.

Sécurité

Alarme visuelle

Alarme sonore

Éclairage LED

Écran LCD

Compartiment 4 étoiles

Une catégorie Froid de plus en plus considérée pour l'environnement et les consommateurs

Electrolux conçoit des solutions pour préserver les aliments, afin que nos consommateurs bénéficient d'une alimentation saine et écoresponsable

Nos missions

Engagement écologique

Expérience consommateur

Tranquillité d'esprit

Expérience consommateur

Élargissant la portée de sa stratégie de durabilité, Electrolux a lancé en 2019 le Better Living Program, une initiative visant à permettre aux consommateurs du monde entier de vivre mieux et de manière plus durable jusqu'en 2030.

Electrolux a repensé à la configuration de ses tiroirs dans le but d'en tirer le meilleur parti pour ses consommateurs :

- Avec le tiroir MaxiBox, obtenez une vue d'ensemble du contenu de ce tiroir et ne gaspillez plus les éléments qui se seraient cachés au fond du tiroir
- Avec un tiroir entièrement extensible afin de gagner en stockage de fruits ou légumes
- Un grand tiroir au lieu de deux petits tiroirs pour gagner en espace

Enfin, grâce aux accessoires comme SpinView ou CustomFlex®, ne gaspillez plus vos aliments au fond du réfrigérateur, n'hésitez pas à personnaliser vos rangements afin de faciliter leur accessibilité.

Engagement écologique

Electrolux agit pour réduire les émissions de ses appareils de refroidissement

Electrolux a de grandes ambitions pour réduire son impact sur le climat, allant d'un objectif basé sur la science visant à réduire les émissions de CO2 de ses produits de 25 % d'ici 2025, à une neutralité climatique totale tout au long de sa chaîne de valeur d'ici 2050.

L'élimination progressive des hydrofluorocarbures (HFC), puissants gaz responsables du réchauffement climatique, pourrait permettre d'éviter jusqu'à 0,4 °C de réchauffement d'ici 2100. Les HFC sont souvent utilisés dans les réfrigérateurs, les climatiseurs et autres appareils de refroidissement, ainsi que dans les sèche-linge et les lave-linge séchants avec pompe à chaleur.

Depuis cette année, Electrolux accélère la transition de ces gaz en soumettant un plan d'élimination progressive à la Cool Coalition, initiative internationale des Nations Unies.

Pour faciliter la compréhension de nos engagements écologiques auprès de nos distributeurs et de nos consommateurs, Electrolux a choisi de se concentrer sur 3 principaux axes de travail et d'amélioration pour ses produits.

Nos 3 fondamentaux résident dans le respect du produit, de son utilisation et donc de notre environnement.

Température Stable

Humidité Maîtrisée

Compartiment Spécifique

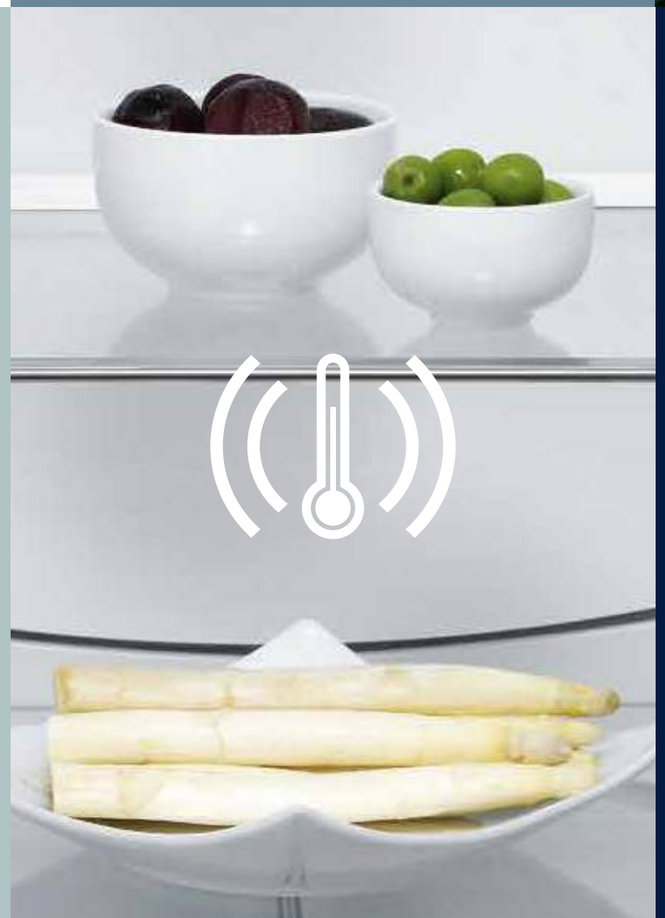

Tranquillité d'esprit

Grâce à la technologie ColdSense, n'ayez plus de crainte sur le réglage de votre réfrigérateur. La température s'adaptera en fonction de la température extérieure et à toutes les ouvertures de porte au quotidien. Plus besoin de penser ou toucher à la température, le réfrigérateur s'en occupera tout seul.

Garantie 10 ans

Electrolux met en place une garantie de 10 ans sur les modèles avec un compresseur inverter (fonctionne à différentes vitesses et ne produit que la puissance nécessaire, sans gaspillage d'énergie.)

Les compresseurs inverter permettent de fonctionner avec moins de bruit.

La préservation des aliments au cœur de notre préoccupation

Série 300 ColdSense

Des aliments protégés grâce à une température stable

Série 600 TwinTech®

Garder les aliments juteux – Pas d'assèchement

Série 700 Cooling 360°

Les aliments sont protégés dans tous les coins

Série 800* UltraFresh+

Extra protection pour les fruits et légumes

	Série 300 ColdSense	Série 600 TwinTech®	Série 700 Cooling 360°	Série 800* UltraFresh+
Température stable				
ColdSense	✓	✓	✓	✓
DynamicAir®	✓	✓	✓	✓
Low Frost	✓	✓	✓	✓
Humidité maîtrisée				
TwinTech®		✓	✓	✓
MultiFlow		✓	✓	✓
Contrôle électronique		✓	✓	✓
Cooling 360°*			✓	✓
Compartiment spécifique				
UltraFresh+				✓

* Uniquement disponible en Froid pose-libre.

ColdSense

Après chaque ouverture de porte, les capteurs de froid réagissent pour ramener la température interne à un niveau normal. Grâce à son contrôle de température automatisé, ColdSense protège vos aliments préférés du choc thermique tout en conservant les arômes naturels les plus subtiles.

DynamicAir®

La technologie DynamicAir crée un flux d'air qui déplace l'air froid dans le réfrigérateur, afin de garder en permanence une température stable dans chaque recoin.

Low Frost

La technologie LowFrost intégrée maintient votre congélateur à la bonne température afin d'empêcher la formation de gel. Pour de meilleures performances et moins d'entretien.

TwinTech®

Le système TwinTech est équipé de 2 circuits de froid séparés : l'un dans le réfrigérateur et l'autre dans le congélateur. Permettant une conservation idéale des aliments jusqu'à 7 jours grâce à un taux d'humidité suffisant.

MultiFlow

La technologie MultiFlow maintient une température stable à l'intérieur du réfrigérateur pour empêcher vos ingrédients de se dessécher. Il crée un environnement idéal pour que vos aliments soient parfaitement conservés.

Contrôle électronique

Les commandes électroniques offrent un accès facile aux réglages et fonctions du réfrigérateur, pour changer rapidement la température en fonction de vos besoins.

Cooling 360°

L'intérieur en acier inoxydable restaure les températures fraîches après chaque ouverture de porte.

UltraFresh+

Grâce au tiroir UltraFresh+, conservez la fraîcheur et les nutriments de vos produits frais beaucoup plus longtemps ! Le niveau d'humidité optimal est maintenu grâce à la membrane d'humidité de haute technologie. Ainsi, vos légumes restent croquants et les nutriments sont préservés automatiquement.

SERIE 300 | ColdSense

Vos aliments sont tous protégés grâce à une température stable

Régulation précise et active de la température grâce aux capteurs de température du réfrigérateur et de la pièce, réagissant immédiatement pour rétablir rapidement la bonne température.

Low Frost
La technologie LowFrost intégrée maintient votre congélateur à la bonne température afin d'empêcher la formation de gel. Pour de meilleures performances et moins d'entretien.

DynamicAir®
Le ventilateur permet la circulation de l'air froid à l'intérieur du réfrigérateur, pour un refroidissement des aliments plus rapide et plus efficace.

ColdSense
Des capteurs de température qui réagissent immédiatement aux changements de l'environnement, pour rétablir rapidement la bonne température.

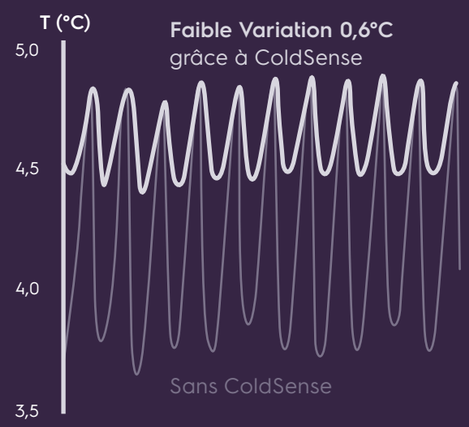

SERIE 600 | TwinTech®

Des systèmes de refroidissement indépendants garantissent une humidité dans le réfrigérateur et un air sec dans le congélateur.

Protège les aliments avec une température soigneusement sélectionnée et des niveaux d'humidité appropriés.

Le meilleur de la conservation

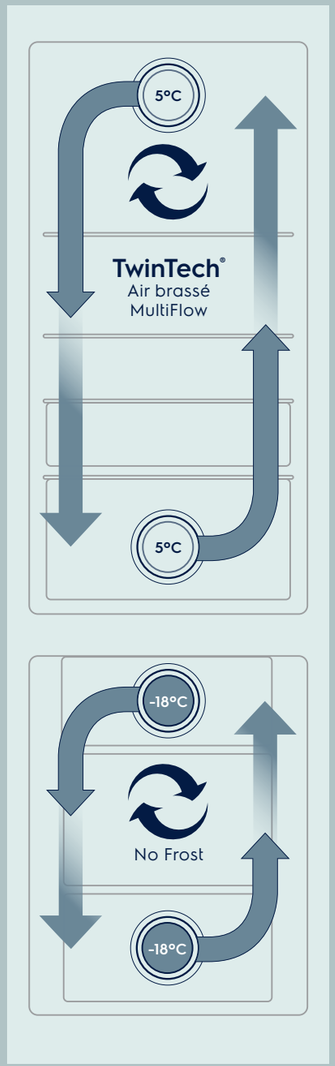

Qualité Certifiée !
N°1 de la technologie fraîcheur

TwinTech®
Une technologie conçue pour préserver durablement tous vos aliments.

La technologie TwinTech® comporte 2 circuits de refroidissements distincts :
01/ Partie réfrigérateur : Air Brassé MultiFlow
02/ Partie congélateur : No Frost

Résultats :
- Une plus grande fraîcheur des ingrédients
- Pas de dessèchement des aliments
- Une durée de conservation plus longue

Des saveurs naturelles et protégées avec TwinTech® NoFrost

Le combiné équipé de TwinTech® No Frost protège les arômes de chaque aliment. Plus performant qu'un appareil No Frost, la technologie combine deux systèmes de refroidissement. Le congélateur est sans givre.

L'humidité du réfrigérateur est maintenue à un niveau optimal permettant de réduire de 60 % la perte de masse des aliments.

SERIE 700
360° Cooling

La protection des aliments dans chaque recoin avec 360° Cooling

Le réfrigérateur 360° Cooling dispose d'une circulation d'air avancée. L'intérieur en acier inoxydable restaure les températures fraîches après chaque ouverture de porte.

Il envoie également de l'air frais dans tous les coins pour de meilleures performances et une meilleure protection alimentaire.

SERIE 800
UltraFresh+

Frais, croquant, nutritif

Conservez les nutriments de vos fruits et légumes avec le réfrigérateur-congélateur UltraFresh+.

Le tiroir UltraFresh+ possède 2 membranes garantissant une conservation optimale : l'une pour maintenir le taux d'humidité nécessaire et la seconde, antioxydant, pour conserver les valeurs nutritionnelles de vos aliments.

Une expérience consommateur facilitée

Des rangements mieux adaptés à vos besoins

Un nouveau tiroir entièrement extensible (190 cm - Multispace)

le tiroir glisse entièrement pour un accès facile et pratique à tous les ingrédients, même ceux stockés à l'arrière.

01/ SpinView®
Le plateau rotatif SpinView® est le premier du marché, il vous permet d'accéder à tous vos aliments même les moins accessibles. Passez moins de temps à chercher, et plus de temps à créer de délicieux plats.

02/ De deux petits tiroirs vers un grand tiroir simple disponible sur les réfrigérateurs 122 cm.

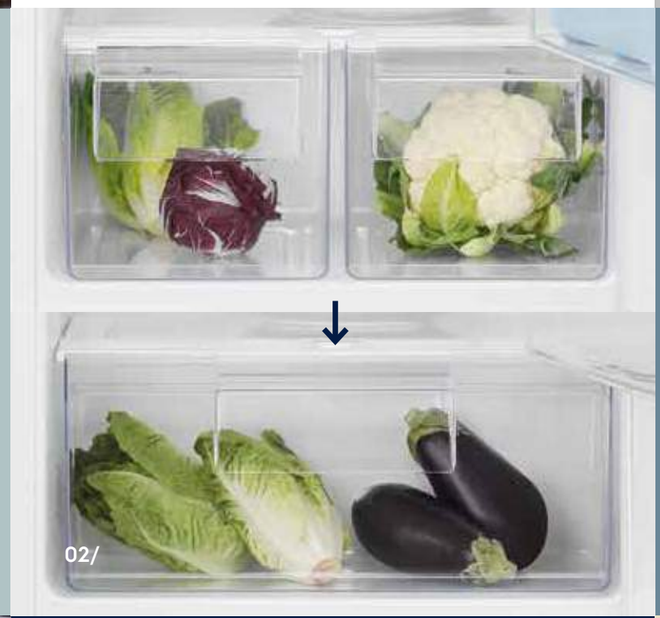

Votre rangement sur-mesure CustomFlex®

" Je veux être libre de choisir la manière dont je stocke mes aliments dans mon réfrigérateur. "

Le seul réfrigérateur qui vous permet de stocker la nourriture comme bon vous semble !

CustomFlex® vous permet de personnaliser l'agencement de votre réfrigérateur. L'intérieur de la porte est doté de compartiments repositionnables de tailles différentes, pour pouvoir adapter l'espace en fonction de vos besoins. Comme ces modules sont amovibles, vous pourrez également les sortir du réfrigérateur pour accéder facilement à leur contenu.

Un espace pour rendre chaque élément visible

Tiroir MaxiBox (178 cm - 1 porte)
Parfois, il peut être difficile de trouver tous les produits et avoir une visibilité sur tout ce dont vous avez besoin. Avec le tiroir MaxiBox, vous obtenez une vue d'ensemble à l'intérieur.

Espaces adaptables avec FlexiShelf

Grâce à la clayette rétractable FlexiShelf, gagnez en flexibilité de rangement. Réorganisez l'intérieur de votre réfrigérateur et créez plus d'espace pour ranger les aliments encombrants.

Commandes électroniques sur la partie haute du réfrigérateur

Une nouvelle expérience d'interface de contrôle tactile

Gamme Millenium

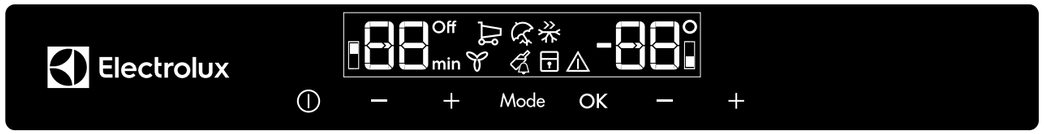

Gamme Intuit

- Accès facile aux paramètres et fonctions du réfrigérateur-congélateur
- Contrôle ultime à portée de main

10

ans de garantie sur le compresseur* sur certains modèles

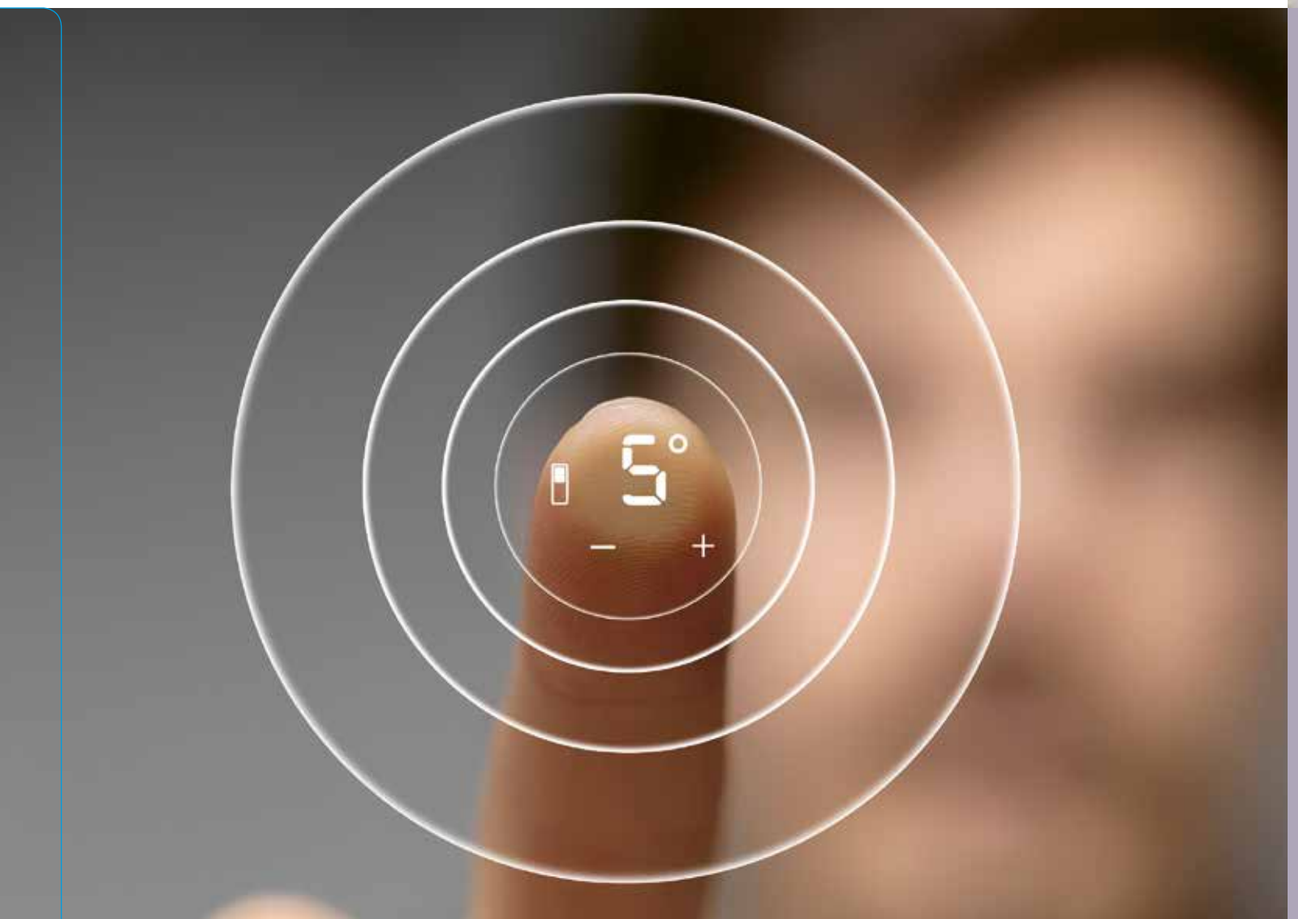

10

Ans de garantie compresseur inverter

Équipé d'un compresseur inverter, qui peut fonctionner à différentes vitesses et ne produire que la puissance nécessaire, sans gaspillage d'énergie.

Les compresseurs inverter permettent de fonctionner avec moins de bruit que les produits standard.

Si vous disposez d'un appareil avec un moteur inverter de la liste*, vous bénéficiez d'une garantie moteur pendant 10 ans.
Les pièces détachées sont sous garantie pendant 10 ans.

*LUT6NF18S, ETB2AE16S, ENT8TE18S, KFS4DF18S, LUT7NE28W1, LUT7NE28X1, LNS7TE18S, LRC5ME38W3, LRC5ME38X0, LNS7TE19S, LNC7ME32X1, LNT7ME34X2, LNT7ME34K1, LNT7ME34G1, LNT7ME32M1, LNT7MD34X2.

Des niveaux sonores très faibles qui correspondent à nos nouvelles habitudes de vie...

Notre nouvelle gamme de réfrigérateur peut atteindre jusqu'à 32 dB.

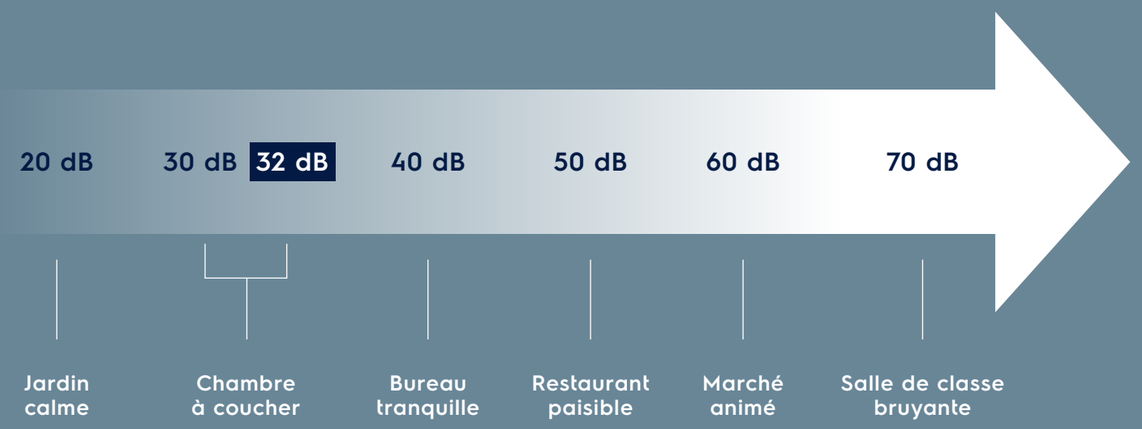

Des dimensions adaptées à votre cuisine

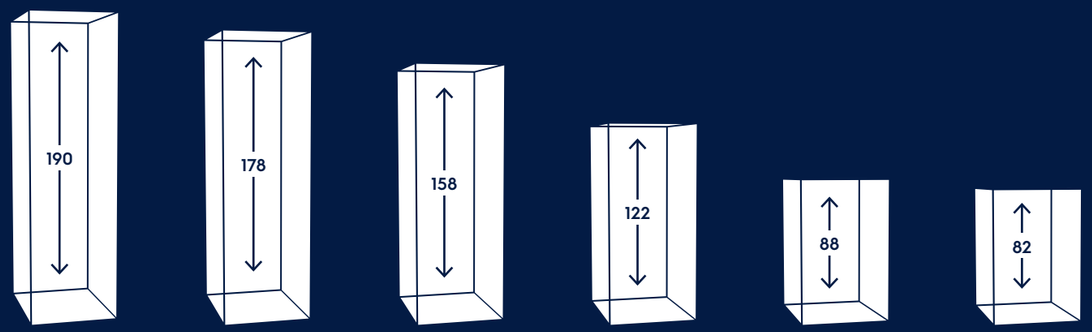

Installation PerfectFit

Rapide, simple et flexible

Porte à porte ou coulissante, c'est à vous de choisir !

Installation de porte la plus rapide sur le marché

Communication détaillée du poids de la porte

Informations complètes sur la charge de porte et le poids de nos meubles.

Couverture de niche plus large

Une des plus grandes couvertures de niches d'installation du marché.

Moins d'étapes d'installation

Installation la plus rapide du marché avec 1 seul outil.

Installation intuitive

Modèles fournis pour positionner le réglage intuitif des panneaux de porte.

Réfrigérateur combiné niche 190 cm

Avec ce réfrigérateur MultiSpace, profitez d'un espace de rangement flexible.
Davantage de capacité de stockage pour une organisation, une flexibilité et une nouvelle interface améliorées. Grâce au rangement CustomFlex® et SpinView, tout devient sur-mesure et à portée de main.

LNS7TE19S

A ↑ G E

190 CM · 360° · ALARM · LED

Dimensions hors tout en mm :
1884 (H) x 548 (L) x 549 (P)
Prix max. recommandé hors Eco part :
Blanc : LNS7TE19S : 1 379,99 € TTC (1)
Eco participation : 15,00 € HT (2)

Caractéristiques

- **TwinTech FreeStore avec brasseur d'air**
- Commandes électroniques sur le top
- Commandes électroniques de la température par LCD
- Nouvelle classe énergétique : E**
- Niveau sonore : 36 dB***
- Volume net total : 269 L

Réfrigérateur

- **Froid brassé**
- Technologie DynamicAir
- Volume net : 208 L
- **Plateau tournant SpinView®**
- **Kit CustomFlex® composé de différentes FlexBox**
- 3 clayettes et 1 double amovible en verre
- Bac à légumes coulissant sur rails
- Bac à légumes avec contrôle d'humidité

Congélateur

- **Froid No Frost**
- Volume net : 61 L
- 3 tiroirs transparents
- Fonction super congélation
- Pouvoir de congélation : 5 kg/24 h
- Dimensions d'encastrement HxLxP (mm) : 1894x560x550
- Système de fixation par glissières

** Selon les règlements délégués (UE) 2019/2016, (UE) 2017/1369 et (EU) 2021/340. *** Conformément à la norme EN60704-3.
(1) Les prix indiqués ont un caractère uniquement indicatif, il appartient à chaque distributeur de fixer ses prix comme il le souhaite.
(2) Conformément aux décrets 2005-829 et 2014-928.

Réfrigérateur combiné niche 178 cm

10
Ans de garantie

Série 700

Une interface de commande nouvelle génération et des ingrédients toujours à portée de main avec le plateau SpinView®.

LNS7TE18S

A↑G E

Dimensions hors tout en mm :
1772 (H) x 540 (L) x 549 (P)
Prix max. recommandé hors Eco part :
Blanc : LNS7TE18S : 1 264,99 € TTC (1)
Eco participation : 15,00 € HT (2)

Caractéristiques

- **TwinTech FreeStore avec brasseur d'air**
- Commandes électroniques sur le top
- Nouvelle classe énergétique : E**
- Niveau sonore : 35 dB***
- Volume net total : 254 L

Réfrigérateur

- **Froid Brassé**
- Technologie DynamicAir
- Volume net : 193 L
- **Plateau tournant SpinView®**
- 3 clayettes et 1 double amovible en verre
- 2 demi-bacs à légumes

Congélateur

- **Froid No Frost**
- Volume net : 61 L
- 3 tiroirs transparents
- Fonction super congélation
- Pouvoir de congélation : 5 kg/24 h
- Autonomie : 9,5 h
- Dimensions d'encastrement HxLxP (mm) : 1780x560x550
- Système de fixation par glissières

Réfrigérateur combiné niche 178 cm

10
Ans de garantie

Série 600

Une technologie TwinTech conçue pour préserver durablement tous vos aliments. Et en plus un compartiment FreshZone® qui conserve plus longtemps la fraîcheur de la viande et du poisson grâce à une température inférieure à celle des autres zones du réfrigérateur.

ENT8TE18S

A↑G E

Dimensions hors tout en mm :
1772 (H) x 548 (L) x 549 (P)
Prix max. recommandé hors Eco part :
Blanc : ENT8TE18S : 1 149,99 € TTC (1)
Eco participation : 15,00 € HT (2)

Caractéristiques

- **TwinTech FreeStore avec brasseur d'air**
- Commandes électroniques sur le top
- Commandes électroniques de la température par LCD
- Nouvelle classe énergétique :E**
- Niveau sonore : 35 dB***
- Volume net total : 254 L

Réfrigérateur

- **Froid Brassé**
- Technologie DynamicAir
- Volume net : 193 L
- 2 clayettes et 1 double amovible en verre
- **Compartiment FreshZone®**
- 2 demi-bacs à légumes

Congélateur

- **Froid No Frost**
- Volume net : 61 L
- 3 tiroirs transparents
- Fonction super congélation
- Pouvoir de congélation : 5 kg/24 h
- Autonomie : 9,5 h
- Dimensions d'encastrement HxLxP (mm) : 1780x560x550
- Système de fixation par glissières

** Selon les règlements délégués (UE) 2019/2016, (UE) 2017/1369 et (EU) 2021/340. *** Conformément à la norme EN60704-3.
(1) Les prix indiqués ont un caractère uniquement indicatif, il appartient à chaque distributeur de fixer ses prix comme il le souhaite.
(2) Conformément aux décrets 2005-829 et 2014-928.

Réfrigérateur combiné niche 178 cm

Une hydratation des aliments respectée pour une meilleure et longue préservation.

KNT2FF18T

A↑G F

178 CM · LOW FROST · LED

Dimensions hors tout en mm :
1772 (H) x 548 (L) x 549 (P)
Prix max. recommandé hors Eco part :
Blanc : KNT2FF18T : 1 034,99 € TTC [1]
Eco participation : 15,00 € HT [2]

Caractéristiques

- Commandes électroniques internes affichage LED
- Nouvelle classe énergétique : F**
- Niveau sonore : 35 dB***
- Volume net total : 268 L

Réfrigérateur

- **Froid brassé**
- Technologie DynamicAir
- Volume net : 196 L
- 4 clayettes en verre
- 2 demi-bacs à légumes

Congélateur

- Froid statique Low Frost
- Volume net : 72 L
- 3 tiroirs transparents
- Fonction super congélation
- Pouvoir de congélation : 3,9 kg/24 h
- Autonomie : 11,5 h
- Dimensions d'encastrement HxLxP (mm) : 1780x560x550
- Système de fixation par glissières

Série 300

Réfrigérateur combiné niche 178 cm

Pour de meilleures performances et moins d'entretien grâce la technologie LowFrost intégrée qui maintient votre congélateur à la bonne température afin d'empêcher la formation de gel.

KNT1LF18S1

A↑G F

178 CM · LOW FROST · LED

Dimensions hors tout en mm :
1772 (H) x 548 (L) x 549 (P)
Prix max. recommandé hors Eco part :
Blanc : KNT1LF18S1 : 885,49 € TTC [1]
Eco participation : 15,00 € HT [2]

Caractéristiques

- Commandes électroniques internes affichage LED
- Nouvelle classe énergétique : F**
- Niveau sonore : 35 dB***
- Volume net total : 268 L

Réfrigérateur

- **Froid statique**
- Volume net : 196 L
- 4 clayettes en verre
- 2 demi-bacs à légumes

Congélateur

- Froid statique Low Frost
- Volume net : 72 L
- 3 tiroirs transparents
- Fonction super congélation
- Pouvoir de congélation : 3,9 kg/24 h
- Autonomie : 11,5 h
- Dimensions d'encastrement HxLxP (mm) : 1780x560x550
- Système de fixation par glissières

Série 300

** Selon les règlements délégués (UE) 2019/2016, (UE) 2017/1369 et (EU) 2021/340. *** Conformément à la norme EN60704-3.
(1) Les prix indiqués ont un caractère uniquement indicatif, il appartient à chaque distributeur de fixer ses prix comme il le souhaite.
(2) Conformément aux décrets 2005-829 et 2014-928.

Congélateur niche 178 cm

Fonction Super congélation, une fonction tout confort

La fonction Super congélation permet de congeler plus rapidement vos aliments pour conserver toute leur valeur gustative et nutritionnelle.

10 Ans de garantie

Série 600

LUT6NF18S

A↑G F

178 CM · NO FROST · ALARM

Dimensions hors tout en mm :
1772 (H) x 548 (L) x 549 (P)
Prix max. recommandé hors Eco part :
Blanc : LUT6NF18S : 1 149,99 € TTC (1)
Eco participation : 15,00 € HT (2)

Caractéristiques

- **Froid No Frost**
- Contrôle électronique digital de la température sur le top
- Nouvelle classe énergétique : F**
- Niveau sonore : 39 dB***
- Volume net : 204 L
- 5 tiroirs transparents
- 2 abattants transparents
- Porte réversible
- Fonction super congélation
- Pouvoir de congélation : 15,7 kg/24 h
- Autonomie : 7,9 h
- Système de fixation par glissières
- Dimensions d'encastrement HxLxP (mm) : 1780x560x550

Associez le congélateur LUT6NF18S avec un réfrigérateur LRS7DE18S, LRB3DE18S, KRS3DF18S pour un Side-by-Side inédit

Réfrigérateur 2 portes niche 158 cm

10 Ans de garantie

Série 300

ETB2AE16S

A↑G E

158 CM · LED

Dimensions hors tout en mm :
1575 (H) x 540 (L) x 549 (P)
Prix max. recommandé hors Eco part :
Blanc : ETB2AE16S : 1 034,99 € TTC (1)
Eco participation : 15,00 € HT (2)

Caractéristiques

- Commandes électroniques internes affichage LED
- Nouvelle classe énergétique : E**
- Niveau sonore : 34 dB***
- Volume net total : 259 L

Réfrigérateur

- Froid statique
- Volume net : 209 L
- 4 clayettes en verre
- 1 bac à légumes

Congélateur

- Froid statique
- Volume net : 50 L
- Fonction super congélation
- Pouvoir de congélation : 6,3 kg/24 h
- Autonomie : 15,3 h
- Dimensions d'encastrement HxLxP (mm) : 1580x560x550
- Système de fixation par glissières

** Selon les règlements délégués (UE) 2019/2016, (UE) 2017/1369 et (EU) 2021/340. *** Conformément à la norme EN60704-3.
(1) Les prix indiqués ont un caractère uniquement indicatif, il appartient à chaque distributeur de fixer ses prix comme il le souhaite.
(2) Conformément aux décrets 2005-829 et 2014-928.

KFS4DF18S

Série 300

10 Ans de garantie

A↑G F

178 CM · ALARM · LED

Dimensions hors tout en mm :
1772 (H) x 548 (L) x 549 (P)
Prix max. recommandé hors Eco part :
Blanc : KFS4DF18S : 1 149,99 € TTC [1]
Eco participation : 15,00 € HT [2]

Silencieux

Appréciez le silence de ce réfrigérateur avec ces 32 dB.
Votre cuisine n'aura jamais été aussi silencieuse.

Caractéristiques

- Brasseur d'air FreeStore™
- Froid brassé
- **Technologie DynamicAir**
- Contrôle électronique digital de la température
- Nouvelle classe énergétique : F**
- **Niveau sonore : 32 dB*****
- Volume net : 282 L
- 3 clayettes et 1 double amovible, en verre
- 1 clayette porte-bouteilles
- **1 grand bac à légumes sur rails Maxibox**
- Compartiment **** Volume net : 22 L
- Pouvoir de congélation : 5,7 kg/24 h
- Autonomie : 14 h
- Sécurité enfants
- Porte réversible
- Dimensions d'encastrement HxLxP (mm) : 1780x560x550
- Système de fixation par glissières

LRB3DE18S

Série 300

A↑G E

178 CM · ALARM · LED

Dimensions hors tout en mm :
1772 (H) x 548 (L) x 549 (P)
Prix max. recommandé hors Eco part :
Blanc : LRB3DE18S : 1 207,49 € TTC [1]
Eco participation : 15,00 € HT [2]

DynamicAir

La technologie DynamicAir crée un flux d'air qui déplace l'air froid dans le réfrigérateur, afin de garder en permanence une température stable dans chaque recoin.

Caractéristiques

- Réfrigérateur 1 porte tout utile
- Brasseur d'air FreeStore™
- Froid brassé
- Technologie DynamicAir
- Contrôle électronique digital de la température
- Nouvelle classe énergétique : E**
- Niveau sonore : 34 dB***
- Volume net : 311 L
- 3 clayettes et 1 double amovible, en verre
- **1 grand bac à légumes sur rails Maxibox**
- **Bac à légumes avec contrôle d'humidité**
- Sécurité enfants
- Porte réversible
- Dimensions d'encastrement HxLxP (mm) : 1780x560x550
- Système de fixation par glissières

LRS7DE18S

Série 700

A↑G E

178 CM · 360° · ALARM · LED

Dimensions hors tout en mm :
1772 (H) x 548 (L) x 549 (P)
Prix max. recommandé hors Eco part :
Blanc : LRS7DE18S : 1 264,99 € TTC [1]
Eco participation : 15,00 € HT [2]

Des aliments toujours à portée de main avec SpinView®

Le plateau rotatif vous permet d'accéder à tous vos aliments même les moins accessibles.

Caractéristiques

- Réfrigérateur 1 porte tout utile
- Brasseur d'air FreeStore™
- Froid brassé
- Technologie DynamicAir
- Contrôle électronique digital de la température
- Nouvelle classe énergétique : E**
- Niveau sonore : 34 dB***
- Volume net : 311 L
- **Plateau tournant SpinView®**
- 4 clayettes et 1 double amovible, en verre
- **1 grand bac à légumes sur rails MaxiBox**
- **Bac à légumes avec contrôle d'humidité**
- Sécurité enfants
- Porte réversible
- Dimensions d'encastrement HxLxP (mm) : 1780x560x550
- Système de fixation par glissières

KRS3DF18S

Série 300

A↑G F

178 CM · LED

Dimensions hors tout en mm :
1772 (H) x 548 (L) x 549 (P)
Prix max. recommandé hors Eco part :
Blanc : KRS3DF18S : 977,49 € TTC [1]
Eco participation : 15,00 € HT [2]

MaxiBox

Un bac à légumes MaxiBox pour offrir un espace de stockage idéal pour les ingrédients volumineux. Organisez votre espace facilement et efficacement. Vous pouvez tout conserver.

Caractéristiques

- Réfrigérateur 1 porte tout utile
- Brasseur d'air FreeStore™
- Froid brassé
- Technologie DynamicAir
- Commandes électroniques affichage LED
- Nouvelle classe énergétique : F**
- Niveau sonore : 34 dB***
- Volume net : 311 L
- 5 clayettes, en verre
- 1 grand bac à légumes sur rails
- Porte réversible
- Dimensions d'encastrement HxLxP (mm) : 1780x560x550
- Système de fixation par glissières

** Selon les règlements délégués (UE) 2019/2016, (UE) 2017/1369 et (EU) 2021/340. *** Conformément à la norme EN60704-3.
(1) Les prix indiqués ont un caractère uniquement indicatif, il appartient à chaque distributeur de fixer ses prix comme il le souhaite.
(2) Conformément aux décrets 2005-829 et 2014-928.

EFB3DF12S

Série 300

A↑G F

122 CM · LED

Dimensions hors tout en mm :
1218 (H) x 548 (L) x 549 (P)
Prix max. recommandé hors Eco part :
Blanc : EFB3DF12S : 804,99 € TTC [1]
Eco participation : 8,33 € HT [2]

« 4 étoiles » pour une congélation parfaite

Compartiment congélateur 4 étoiles pour congeler parfaitement les aliments frais.

Caractéristiques

- Brasseur d'air FreeStore™
- Réfrigérateur 1 porte avec compartiment 4 étoiles
- Niveau sonore : 35 dB***
- Volume net total : 188 L

Réfrigérateur

- **Froid brassé**
- Technologie DynamicAir
- Volume net : 174 L
- 3 clayettes, en verre
- **Bac à légumes avec contrôle d'humidité**

Congélateur

- Compartiment ****
  Volume net : 14 L
- Pouvoir de congélation : 2,7 kg/24 h
- Autonomie : 8 h
- Porte réversible
- Dimensions d'encastrement HxLxP (mm) : 1225x560x550
- Système de fixation par glissières

LRB3AE12S

Série 300

A↑G E

122 CM · LED

Dimensions hors tout en mm :
1218 (H) x 548 (L) x 549 (P)
Prix max. recommandé hors Eco part :
Blanc : LRB3AE12S : 747,49 € TTC [1]
Eco participation : 8,33 € HT [2]

Des fruits et légumes toujours frais

Bac avec contrôle d'humidité pour conserver les fruits et les légumes.

Caractéristiques

- Réfrigérateur 1 porte tout utile
- Froid statique
- Commande interne par thermostat
- Nouvelle classe énergétique : E**
- Niveau sonore : 34 dB***
- Volume net : 208 L
- 4 clayettes, en verre
- **Bac à légumes avec contrôle d'humidité**
- Porte réversible
- Dimensions d'encastrement HxLxP (mm) : 1225x560x550
- Système de fermeture par glissières

KFB1AF12S

Série 300

A↑G F

122 CM · LED

Dimensions hors tout en mm :
1218 (H) x 548 (L) x 549 (P)
Prix max. recommandé hors Eco part :
Blanc : KFB1AF12S : 735,99 € TTC [1]
Eco participation : 8,33 € HT [2]

« 4 étoiles » pour une congélation parfaite

Compartiment congélateur 4 étoiles pour congeler parfaitement les aliments frais.

Caractéristiques

- Réfrigérateur 1 porte avec compartiment 4 étoiles
- Niveau sonore : 35 dB***
- Volume net total : 188 L

Réfrigérateur

- Froid statique
- Volume net : 174 L
- 3 clayettes, en verre
- 1 bac à légumes

Congélateur

- Compartiment ****
  Volume net : 14 L
- Pouvoir de congélation : 2,7 kg/24 h
- Autonomie : 8 h
- Porte réversible
- Dimensions d'encastrement HxLxP (mm) : 1225x560x550
- Système de fixation par glissières

KRB1AF12S

Série 300

A↑G F

122 CM · LED

Dimensions hors tout en mm :
1218 (H) x 548 (L) x 549 (P)
Prix max. recommandé hors Eco part :
Blanc : KRB1AF12S : 689,99 € TTC [1]
Eco participation : 8,33 € HT [2]

Espace maximisé du réfrigérateur

Des clayettes en verre plus larges et plus profondes offrant plus de flexibilité.

Caractéristiques

- Réfrigérateur 1 porte tout utile
- Froid statique
- Commande interne par thermostat
- Nouvelle classe énergétique : F**
- Niveau sonore : 35 dB***
- Volume net : 208 L
- 4 clayettes, en verre
- 1 bac à légumes
- Porte réversible
- Dimensions d'encastrement HxLxP (mm) : 1225x560x550
- Système de fixation par glissières

** Selon les règlements délégués (UE) 2019/2016, (UE) 2017/1369 et (EU) 2021/340. *** Conformément à la norme EN60704-3.
(1) Les prix indiqués ont un caractère uniquement indicatif, il appartient à chaque distributeur de fixer ses prix comme il le souhaite.
(2) Conformément aux décrets 2005-829 et 2014-928.

LFB3AF88S

Série 300

A↑G F

88 CM · LED

Dimensions hors tout en mm :
873 (H) x 548 (L) x 549 (P)
Prix max. recommandé hors Eco part :
Blanc : LFB3AF88S : 655,49 € TTC (1)
Eco participation : 8,33 € HT (2)

« 4 étoiles » pour une congélation parfaite

Compartiment congélateur 4 étoiles pour congeler parfaitement les aliments frais.

Caractéristiques

- Nouvelle classe énergétique : F**
- Niveau sonore : 37 dB***
- Volume net total : 124 L

Réfrigérateur

- Froid statique
- Volume net : 110 L
- 2 clayettes, en verre
- 1 bac à légumes

Congélateur

- Compartiment ****
  Volume net : 14 L
- Pouvoir de congélation : 2,6 kg/24 h
- Autonomie : 8,5 h
- Porte réversible
- Dimensions d'encastrement HxLxP (mm) : 880x560x550
- Système de fixation par glissière

LRB3AF88S

Série 300

A↑G F

88 CM · LED

Dimensions hors tout en mm :
873 (H) x 548 (L) x 549 (P)
Prix max. recommandé hors Eco part :
Blanc : LRB3AF88S : 632,49 € TTC (1)
Eco participation : 8,33 € HT (2)

Rangez davantage de façon plus pratique

Le bac à légumes transparent pleine largeur permet de ranger facilement des produits encombrants.

Caractéristiques

- Réfrigérateur 1 porte tout utile
- Froid statique
- Commande interne par thermostat
- Nouvelle classe énergétique : F**
- Niveau sonore : 38 dB***
- Volume net : 142 L
- 3 clayettes, en verre
- 1 bac à légumes
- Porte réversible
- Dimensions d'encastrement HxLxP (mm) : 880x560x550
- Système de fixation par glissières

Stop Septembre 2021 **Remplacé par LRB3AE88S (classe E)**
Prix max. recommandé hors eco part : 666,99 € TTC

ELB3AF82YY

Série 300

A↑G F

82 CM · LED

Dimensions hors tout en mm :
819 (H) x 596 (L) x 547 (P)
Prix max. recommandé hors Eco part :
Blanc : ELB3AF82YY : 689,99 € TTC (1)
Eco participation : 8,33 € HT (2)

« 4 étoiles » pour une congélation parfaite

Compartiment congélateur 4 étoiles pour congeler parfaitement les aliments frais.

Caractéristiques

- Nouvelle classe énergétique : F**
- Niveau sonore : 38 dB***
- Volume net total : 111 L

Réfrigérateur

- Froid statique
- Volume net : 94 L
- 3 clayettes dont 2 demies, en verre
- 1 bac à légumes

Congélateur

- Compartiment ****
  Volume net : 16 L
- Pouvoir de congélation : 2,6 kg/24 h
- Autonomie : 8.2 h
- Porte réversible
- Dimensions d'encastrement HxLxP (mm) : 820x600x550
- Système de fixation par pantographe

EXB3AF82R

Série 300

A↑G F

82 CM · LED

Dimensions hors tout en mm :
819 (H) x 596 (L) x 547 (P)
Prix max. recommandé hors Eco part :
Blanc : EXB3AF82R : 632,49 € TTC (1)
Eco participation : 8,33 € HT (2)

Solutions de rangement infinies

Ayez toujours de la place pour vos courses avec OptiSpace. De nombreuses options de rangement simplifient le rangement des articles plus encombrants.

Caractéristiques

- Réfrigérateur 1 porte tout utile
- Froid statique
- Commande interne par thermostat
- Nouvelle classe énergétique : F**
- Niveau sonore : 37 dB***
- Volume net : 134 L
- 4 clayettes dont 2 demies, en verre
- 1 bac à légumes
- Porte réversible
- Dimensions d'encastrement HxLxP (mm) : 820x600x550
- Système de fixation par pantographe

** Selon les règlements délégués (UE) 2019/2016, (UE) 2017/1369 et (EU) 2021/340. *** Conformément à la norme EN60704-3.
(1) Les prix indiqués ont un caractère uniquement indicatif, il appartient à chaque distributeur de fixer ses prix comme il le souhaite.
(2) Conformément aux décrets 2005-829 et 2014-928.

Caves à vin

Servez et dégustez vos vins préférés à la bonne température et offrez-leur un environnement de stockage optimal avec nos caves à vins intelligentes et élégantes.

ERW0673AOA

A↑G G

82 CM · LED

Dimensions hors tout en mm :
820 (H) x 294 (L) x 571 (P)

Prix max. recommandé hors Eco part :

ERW0673AOA :	919,99 € TTC [1]
Eco participation :	8,33 € HT [2]

Protégez votre vin contre les vibrations néfastes

Système anti-vibration pour protéger votre vin contre les vibrations nocives.*

Caractéristiques

- Installation sous plan
- Niveau sonore : 42 dB***
- **Froid brassé**
- Volume net : 58 L
- Capacité : 20 bouteilles de Bordeaux
- 6 clayettes en bois
- Pieds ajustables de 82 à 97cm
- Porte verre anti UV
- Commandes électroniques internes
- **Porte réversible**
- Dimensions d'encastrement HxLxP (mm) : 822x300x550

ERW1573AOA

A↑G G

82 CM · LED

Dimensions hors tout en mm :
820 (H) x 595 (L) x 565 (P)

Prix max. recommandé hors Eco part :

ERW1573AOA :	1 149,99 € TTC [1]
Eco participation :	15,00 € HT [2]

Porte anti-UV, humidité et température idéales pour le vin

Cette cave à vin reconstitue l'environnement idéal pour le stockage des vins jusqu'à maturité.

Caractéristiques

- Installation sous plan
- Niveau sonore : 42 dB***
- **Froid brassé**
- Volume net : 145 L
- Capacité : 52 bouteilles de Bordeaux
- 6 clayettes en bois
- Pieds ajustables de 82 à 87cm
- Porte verre anti UV
- Commandes électroniques internes
- **Porte réversible**
- Dimensions d'encastrement HxLxP (mm) : 822x300x550

* Vérifier que la cave à vin est bien à niveau en cas de vibrations trop importantes.
** Selon les règlements délégués (UE) 2019/2016, (UE) 2017/1369 et (EU) 2021/340. *** Conformément à la norme EN60704-3.
(1) Les prix indiqués ont un caractère uniquement indicatif, il appartient à chaque distributeur de fixer ses prix comme il le souhaite.
(2) Conformément aux décrets 2005-829 et 2014-928.

Cahier technique réfrigérateurs combinés niche 190 et 178 cm

	LNS7TE19S	LNS7TE18S	ENT8TE18S
Marque	Electrolux	Electrolux	Electrolux
Séries	SÉRIE 800	SÉRIE 700	SÉRIE 600
Type de l'appareil	Réfrigérateur combiné	Réfrigérateur combiné	Réfrigérateur combiné
Catégorie	7. Réfrigérateur-congélateur	7. Réfrigérateur-congélateur	7. Réfrigérateur-congélateur
Classe énergétique*	E	E	E
Consommation électrique (en kWh/an)*	214	214	214
Volume net total (L)	269	254	254
Volume net réfrigérateur (L)	208	193	193
Volume net congélateur (L)	61	61	61
Compartiment(s) sans givre	Réfrigérateur / Congélateur	Réfrigérateur / Congélateur	Réfrigérateur / Congélateur
Autonomie (h)	9.5	9.5	9.5
Pouvoir de congélation (en kg/24 h)	5	5	5
Classe climatique	SN-N-ST-T	SN-N-ST-T	SN-N-ST-T
Niveau sonore dB(A)**	36	35	35
Installation			
Type d'installation	Encastrable	Encastrable	Encastrable
Niche (cm)	190	178	178
Commandes	Electroniques	Electroniques	Electroniques
Position des commandes	Cabinet Top	Cabinet Top	Cabinet Top
type de commandes	Electronique/LCD	Electronique/LCD	Electronique/LCD
Nombre de thermostats	2	2	2
Fixation	Glissières	Glissières	Glissières
Portes réversibles	Oui	Oui	Oui
Réfrigérateur			
Type de froid	Froid brassé	Froid brassé	Froid brassé
Nombre de clayettes/demies	3 clayettes et 1 double amovible	3 clayettes et 1 double amovible	2 clayettes et 1 double amovible
Clayette porte-bouteilles	-	-	-
Plateau tournant SpinView®	Oui	Oui	-
Nombre de bacs à légumes	1	-	-
Nombre de demi- bacs à légumes	-	2 demis	2 demis
Grand tiroir coulissant	1 grand bac à légumes sur rails, Entièrement extensible	-	-
Kit CustomFlex®	Compartiment crèmerie : 1 petit, 1 moyen, 2 clips FlexBox : 1 moyenne, 1 profonde, 1 petite	-	-
Nombre de balconnets		2 balconnets, finition métal	2 balconnets, finition métal
Balconnet porte-bouteilles	Oui	Oui	Oui
Eclairage	LED	LED	LED
Sécurité enfants	Oui	Oui	-
Alarme température	Sonore, Visuelle	Visuelle, Sonore	Sonore, Visuelle
Alarme porte ouverte	Sonore, Visuelle	Visuelle, Sonore	Sonore, Visuelle
Fonction Shopping	Oui	Oui	Oui
Fonction Vacances	Oui	Oui	Oui
Dégivrage du réfrigérateur	Auto	Auto	Auto
Congélateur			
Type de froid	No Frost	No Frost	No Frost
Nombre de tiroirs transparents	3	3	3
Nombre d'abattants	-	-	-
Nombre de clayettes	2 clayettes en verre	2 clayettes en verre	2 clayettes en verre
Nombre de bacs à glaçons	1	1	1
Fonction super congélation	Oui	Oui	Oui
Dégivrage du congélateur	Automatique	automatique	automatique
Caractéristiques techniques			
Évaporateur intégré	Oui	Oui	Oui
Tension(V)	230-240	230-240	230-240
Cordon de raccordement (M)	2.4	2.4	2.4
Dimensions et poids			
Hors tout HxLxP (mm)	1884x548x549	1772x540x549	1772x548x549
Encastrement HxLxP (mm)	1894x560x550	1780x560x550	1780x560x550
Emballées HxLxP (mm)	1950x590x600	1840x590x600	1840x590x600
Poids brut/net (kg)	72 / 70	60 / 58	60 / 58
Code EAN	7332543739790	7332543737239	7332543738045

Cahier technique réfrigérateurs combinés niche 178 cm et 2 portes niche 158 cm

KNT2FF18T	KNT1LF18S1	ETB2AE16S
Electrolux	Electrolux	Electrolux
SÉRIE 300	SÉRIE 300	SÉRIE 300
Réfrigérateur combiné	Réfrigérateur combiné	Réfrigérateur 2 portes
7. Réfrigérateur-congélateur	7. Réfrigérateur-congélateur	7. Réfrigérateur-congélateur
F	F	E
272	272	193
268	268	259
196	196	209
72	72	50
Réfrigérateur / -	Réfrigérateur / -	Réfrigérateur / -
11.5	11.5	15.3
3.9	3.9	6.3
SN-N-ST-T	SN-N-ST-T	SN-N-ST-T
35	35	34
Encastrable	Encastrable	Encastrable
178	178	158
Electroniques	Electroniques	Electroniques
Internes	Internes	Internes
Electronique/LED	Electronique/LED	Electronique/LED
1	1	2
Glissières	Glissières	Glissières
Oui	Oui	Oui
Froid brassé	Froid statique	Froid statique
4 clayettes	4 clayettes	4 clayettes
Temperature indicator 1	-	-
-	-	-
-	-	1
2 demis	2 demis	-
-	-	-
-	-	-
2 balconnets	2 balconnets	2 balconnets
Oui	Oui	Oui
LED	LED	LED
-	-	-
-	-	-
-	-	-
-	-	-
-	-	-
Auto	Auto	Auto
Statique Low Frost	Statique Low Frost	Statique
3	3	-
-	-	-
2 clayettes en verre	2 clayettes en verre	1 clayette, réglable en hauteur, fil
1	1	1
Oui	Oui	Oui
Manuel	Manuel	Manuel
Oui	Oui	Oui
230-240	230-240	230-240
2.4	2.4	2.4
1772x548x549	1772x548x549	1575x540x549
1780x560x550	1780x560x550	1580x560x550
1840x590x600	1840x590x600	1640x590x600
56 / 54	56 / 54	48 / 46.5
7332543771417	7332543736768	7332543771691

* Selon les règlements délégués (UE) 2019/2016, (UE) 2017/1369 et (EU) 2021/340. ** Conformément à la norme EN60704-3.

Cahier technique réfrigérateurs 1 porte niche 178 cm

	KFS4DF18S	LRS7DE18S	LRB3DE18S	KRS3DF18S
Marque	Electrolux	Electrolux	Electrolux	Electrolux
Séries	SÉRIE 300	SÉRIE 700	SÉRIE 300	SÉRIE 300
Type de l'appareil	1 porte	1 porte	1 porte	1 porte
Catégorie	7. Réfrigérateur-congélateur	1. Réfrigérateur comportant un ou plusieurs compartiments de stockage de denrées alimentaires fraîches	1. Réfrigérateur comportant un ou plusieurs compartiments de stockage de denrées alimentaires fraîches	1. Réfrigérateur comportant un ou plusieurs compartiments de stockage de denrées alimentaires fraîches
Classe énergétique*	F	E	E	F
Consommation électrique (en kWh/an)*	206	114	114	143
Volume net total (L)	282	311	311	311
Volume net réfrigérateur (L)	260	311	311	311
Volume net compartiment **(L)**	22	-	-	-
Compartiment sans givre	Réfrigérateur	Réfrigérateur	Réfrigérateur	Réfrigérateur
Autonomie (h)	14	-	-	-
Pouvoir de congélation (en kg/24 h)	5.7	-	-	-
Classe climatique	SN-N-ST-T	SN-N-ST	SN-N-ST	SN-N-ST
Niveau sonore dB(A)**	32	34	34	34
Installation				
Type d'installation	Encastrable	Encastrable	Encastrable	Encastrable
Niche (cm)	178	178	178	178
Commandes	Electroniques	Electroniques	Electroniques	Electroniques
Fixation	Glissières	Glissières	Glissières	Glissières
Porte réversible	Oui	Oui	Oui	Oui
Réfrigérateur				
Type de froid	Froid brassé	Froid brassé	Froid brassé	Froid brassé
Nombre de clayettes/demies	3 clayettes et 1 double amovible	4 clayettes et 1 double amovible	3 clayettes et 1 double amovible	5 clayettes
Nombre de bacs à légumes	-	1	1	-
Nombre de demi- bacs à légumes	-	-	-	-
Plateau tournant SpinView®	-	Oui	-	-
Grand tiroir coulissant	1 grand bac à légumes sur rails, Entièrement extensible	1 grand bac à légumes sur rails, Entièrement extensible	1 grand bac à légumes sur rails, Entièrement extensible	1 grand bac à légumes sur rails, Entièrement extensible
Balconnet porte-bouteilles	Oui	Oui	Oui	Oui
Eclairage	LED	LED	LED	LED
Alarme température	-	-	-	-
Alarme porte ouverte	Sonore, Visuelle	Visuelle, Sonore	Sonore, Visuelle	-
Sécurité enfants	Oui	Oui	Oui	-
Fonction Shopping	Oui	Oui	Oui	Oui
Fonction Vacances	-	Oui	Oui	-
Dégivrage du réfrigérateur	Auto	Auto	Auto	Auto
Congélateur				
Fonction super congélation	Oui	-	-	-
Dégivrage du congélateur	Manuel	-	-	-
Caractéristiques techniques				
Évaporateur intégré	Oui	Oui	Oui	Oui
Tension(V)	230-240	230-240	230-240	230-240
Cordon de raccordement (M)	2.4	2.4	2.4	2.4
Dimensions et poids				
Hors tout HxLxP (mm)	1772x548x549	1772x548x549	1772x548x549	1772x548x549
Encastrement HxLxP (mm)	1780x560x550	1780x560x550	1780x560x550	1780x560x550
Emballées HxLxP (mm)	1840x590x600	1840x590x600	1840x590x600	1840x590x600
Poids brut/net (kg)	57 / 55	56 / 54	56 / 54	56 / 54
Code EAN	7332543759156	7332543730384	7332543730414	7332543730513

Cahier technique réfrigérateurs 1 porte niche 122 cm

EFB3DF12S	KFB1AF12S	LRB3AE12S	KRB1AF12S
Electrolux	Electrolux	Electrolux	Electrolux
SÉRIE 300	SÉRIE 300	SÉRIE 300	SÉRIE 300
1 porte	1 porte	1 porte	1 porte
7. Réfrigérateur-congélateur	7. Réfrigérateur-congélateur	1. Réfrigérateur comportant un ou plusieurs compartiments de stockage de denrées alimentaires fraîches	1. Réfrigérateur comportant un ou plusieurs compartiments de stockage de denrées alimentaires fraîches
F	F	E	F
182	182	101	127
188	188	208	208
174	174	208	208
14	14	207	207
Réfrigérateur	-	-	-
8	8	-	-
2.7	2.7	-	-
SN-N-ST-T	SN-N-ST-T	SN-N-ST-T	SN-N-ST-T
35	35	34	35
Encastrable	Encastrable	Encastrable	Encastrable
122	122	122	122
-	-	Mécaniques internes	Mécaniques internes
Glissières	Glissières	Glissières	Glissières
Oui	Oui	Oui	Oui
Froid brassé	Froid statique	Froid statique	Froid statique
3 clayettes	3 clayettes	4 clayettes	4 clayettes
1	1	1	1
-	-	-	-
-	-	-	-
-	-	-	-
Oui	Oui	Oui	Oui
LED	LED	LED	LED
-	-	-	-
-	-	-	-
-	-	-	-
-	-	-	-
-	-	-	-
Auto	Auto	Auto	Auto
-	-	-	-
Manuel	Manuel	-	-
Oui	Oui	Oui	Oui
230-240	230-240	230-240	230-240
2.4	2.4	2.4	2.4
1218x548x549	1218x548x549	1218x548x549	1218x548x549
1225x560x550	1225x560x550	1225x560x550	1225x560x550
1300x590x600	1300x590x600	1300x590x600	1300x590x600
40.5 / 39	40.5 / 39	36.5 / 35	36.5 / 35
7332543739455	7332543739431	7332543733088	7332543725236

* Selon les règlements délégués (UE) 2019/2016, (UE) 2017/1369 et (EU) 2021/340. ** Conformément à la norme EN60704-3.

Cahier technique réfrigérateurs 1 porte niche 88 et 82 cm

	LFB3AF88S	LRB3AF88S	ELB3AF82YY	EXB3AF82R
Marque	Electrolux	Electrolux	Electrolux	Electrolux
Séries	SÉRIE 300	SÉRIE 300	SÉRIE 300	SÉRIE 300
Type de l'appareil	1 porte	1 porte	Sous plan	Sous plan
Catégorie	7. Réfrigérateur-congélateur	1. Réfrigérateur comportant un ou plusieurs compartiments de stockage de denrées alimentaires fraîches	7. Réfrigérateur-congélateur	1. Réfrigérateur comportant un ou plusieurs compartiments de stockage de denrées alimentaires fraîches
Classe énergétique*	F	F	F	F
Consommation électrique (en kWh/an)*	178	117	185	116
Volume net total (L)	124	142	111	134
Volume net réfrigérateur (L)	110	142	94	134
Volume net compartiment **(L)**	14	-	16	133
Compartiment sans givre	-	-	-	-
Autonomie (h)	8.5	-	8.2	-
Pouvoir de congélation (en kg/24 h)	2.6	-	2.6	-
Classe climatique	SN-N-ST	SN-N-ST-T	SN-N-ST	SN-N-ST-T
Niveau sonore dB(A)**	37	38	38	37
Installation				
Type d'installation	Encastrable	Encastrable	Encastrable	Encastrable
Niche (cm)	88	88	82	82
Commandes	Electronique de la température par LCD	Mécaniques internes	Electronique de la température par LCD	Mécaniques internes
Fixation	Glissières	Glissières	Pantographe	Pantographe
Porte réversible	Oui	Oui	Oui	Oui
Réfrigérateur				
Type de froid	Froid statique	Froid statique	Froid statique	Froid statique
Nombre de clayettes/demies	2 clayettes	3 clayettes	3 clayettes dont 2 demies	4 clayettes dont 2 demies
Nombre de bacs à légumes	1	1	1	1
Plateau tournant SpinView®	-	-	-	-
Grand tiroir coulissant	-	-	-	-
Balconnet porte-bouteilles	Oui	Oui	Oui	Oui
Eclairage	LED	LED	LED	LED
Alarme température	-	-	-	-
Alarme porte ouverte	-	-	-	-
Fonction Shopping	-	-	-	-
Fonction Vacances	-	-	-	-
Dégivrage du réfrigérateur	Auto	Auto	Auto	Auto
Congélateur				
Fonction super congélation	-	-		
Dégivrage du congélateur	Manuel	-	Manuel	-
Caractéristiques techniques				
Évaporateur intégré	Oui	Oui	Oui	Oui
Tension(V)	230-240	230	230-240	230-240
Cordon de raccordement (M)	2.4	2.4	2.4	2.4
Dimensions et poids				
Hors tout HxLxP (mm)	873x548x549	873x548x549	819x596x547	819x596x547
Encastrement HxLxP (mm)	880x560x550	880x560x550	820x600x550	820x600x550
Emballées HxLxP (mm)	925x585x630	925x585x630	870x630x620	870x630x620
Poids brut/net (kg)	29.9 / 28.6	29.3 / 27.8	35.78 / 34.5	34.25 / 32.95
Code EAN	7332543750689	7332543725397	7332543760268	7332543758715

Cahier technique congélateur niche 178 cm et caves à vin

	LUT6NF18S
Marque	Electrolux
Séries	SÉRIE 600
Type de l'appareil	Congélateur armoire
Catégorie	8. Congélateur armoire
Classe énergétique*	F
Consommation électrique (en kWh/an)*	292
Volume net congélateur (L)	204
Compartiment sans givre	Congélateur
Autonomie (h)	7.9
Pouvoir de congélation (en kg/24 h)	15.7
Classe climatique	SN-N-ST-T
Niveau sonore dB(A)**	39
Installation	
Type d'installation	Encastrable
Niche (cm)	178
Commandes	Electroniques
Position des commandes	Cabinet Top
Fixation	Glissières
Porte réversible	Oui
Congélateur	
Type de froid	No Frost
Nombre de tiroirs transparents	5
Nombre d'abattants	2
Nombre de clayettes	6 clayettes en verre
Alarme température	Visuelle, Sonore
Alarme porte ouverte	Sonore, Visuelle
Fonction super congélation	oui
Eclairage	NC
Dégivrage du congélateur	Automatique
Caractéristiques techniques	
Évaporateur intégré	Oui
Tension(V)	230-240
Fréquence (Hz)	50
Cordon de raccordement (M)	2.4
Dimensions et poids	
Hors tout HxLxP (mm)	1772x548x549
Encastrement HxLxP (mm)	1780x560x550
Emballées HxLxP (mm)	1840x590x600
Poids brut/net (kg)	65 / 63
Code EAN inox	7332543717873

	ERW0673AOA	ERW1573AOA
Marque	Electrolux	Electrolux
Type de l'appareil	Cave à vin	Cave à vin
Catégorie	2. Réfrigérateur avec compartiment cave, cave et appareil de stockage du vin	2. Réfrigérateur avec compartiment cave, cave et appareil de stockage du vin
Classe énergétique*	G	G
Consommation électrique (en kWh/an)*	137	148
Volume net total (L)	58	145
Capacité en bouteilles	20	52
Classe climatique	N-ST	N-ST
Niveau sonore dB(A)**	42	42
Installation		
Type d'installation	Sous plan	Sous plan
Commandes	Electronique LCD	Electronique LCD
Porte réversible	Oui	Oui
Réfrigérateur		
Type de froid	Froid brassé	Froid brassé
Nombre de clayettes	6 en bois	6 en bois
Capacité avec clayettes (nombre de bouteilles)	20	52
Eclairage	LED	LED
Caractéristiques techniques		
Tension(V)	220-240	220-240
Cordon de raccordement (M)	1.8	1.8
Dimensions et poids		
Hors tout HxLxP (mm)	820x294x571	820x595x565
Encastrement HxLxP (mm)	822x300x550	822x600x550
Emballées HxLxP (mm)	920x345x680	930x665x690
Poids brut/net (kg)	34.6 / 28.6	56.5 / 48.5
Code EAN	7332543490479	7332543490486

* Selon les règlements délégués (UE) 2019/2016, (UE) 2017/1369 et (EU) 2021/340. ** Conformément à la norme EN60704-3.

Réfrigérateur combiné niche 190 cm

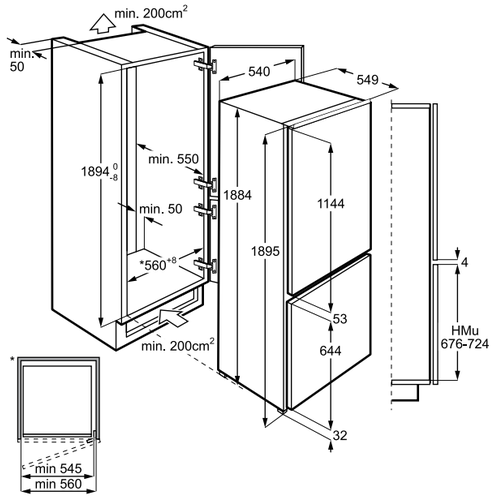

SÉRIE 800 | combiné niche 190 cm LNS7TE19S

Réfrigérateurs combiné niche 178 cm

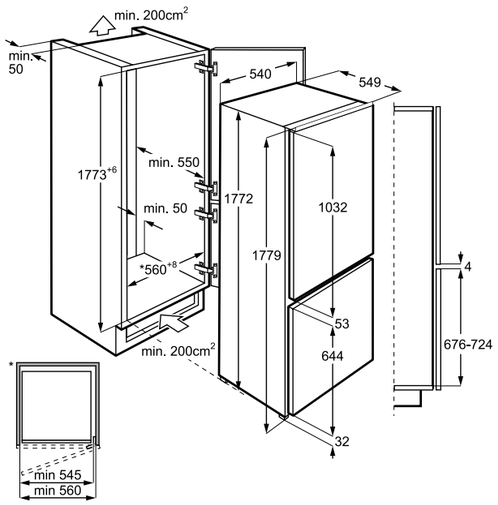

SÉRIE 700 | combiné niche 178 cm LNS7TE18S
SÉRIE 300 | combiné niche 178 cm KNT2FF18T

Réfrigérateurs combiné niche 178 cm

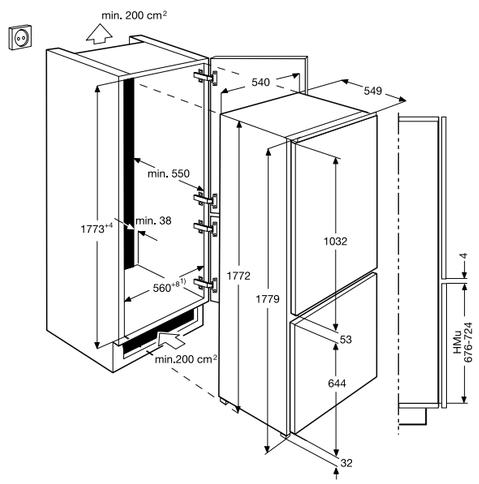

SÉRIE 600 | combiné niche 178 cm ENT8TE18S
SÉRIE 300 | combiné niche 178 cm KNT1LF18S1

Réfrigérateur 2 portes niche 158 cm

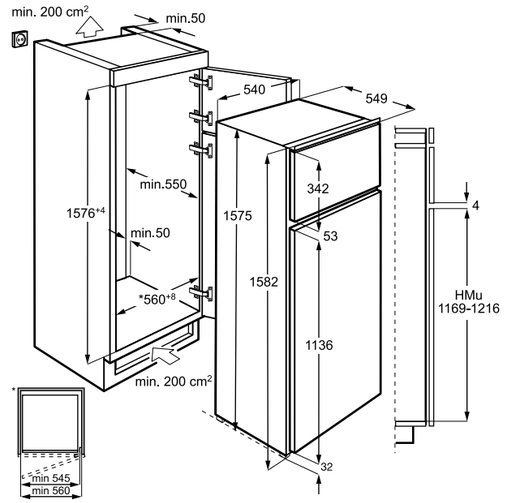

SÉRIE 300 | 2 portes niche 158 cm ETB2AE16S

Réfrigérateurs 1 porte niche et congélateur 178 cm

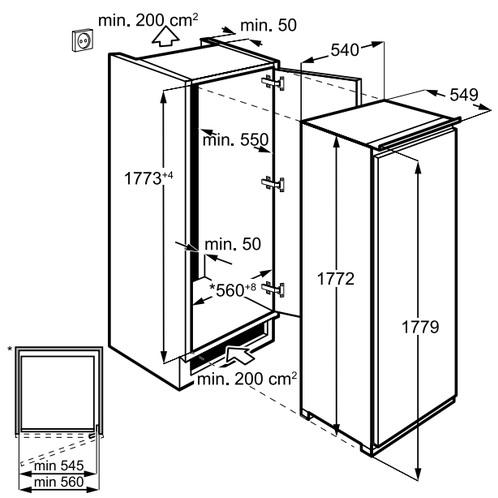

SÉRIE 300 | 1 porte niche 178 cm KFS4DF18S
SÉRIE 700 | 1 porte niche 178 cm LRS7DE18S
SÉRIE 300 | 1 porte niche 178 cm LRB3DE18S
SÉRIE 300 | 1 porte niche 178 cm KRS3DF18S
SÉRIE 600 | niche 178 cm LUT6NF18S

Réfrigérateurs 1 porte niche 122 cm

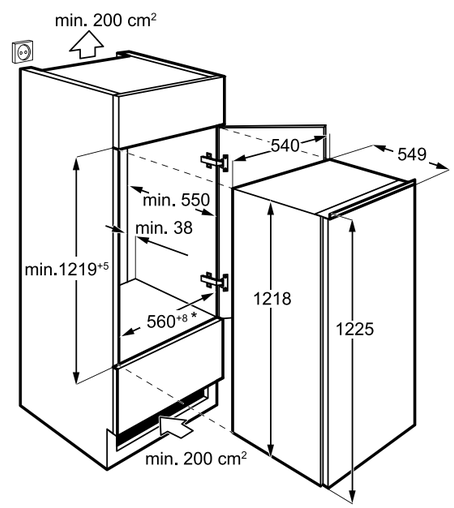

SÉRIE 300 | 1 porte niche 122 cm EFB3DF12S
SÉRIE 300 | 1 porte niche 122 cm LRB3AE12S

Réfrigérateurs 1 porte niche 122 cm

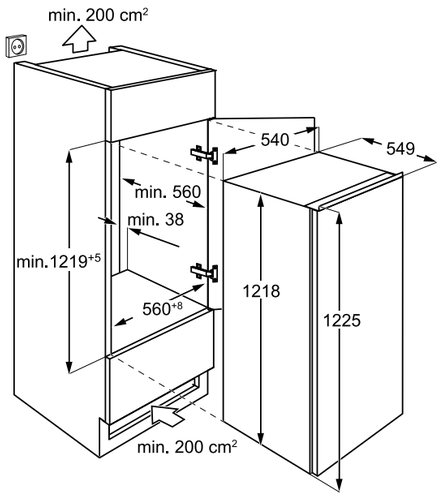

SÉRIE 300 | 1 porte niche 122 cm KRB1AF12S
SÉRIE 300 | 1 porte niche 122 cm KFB1AF12S

Réfrigérateurs 1 porte niche 88 cm

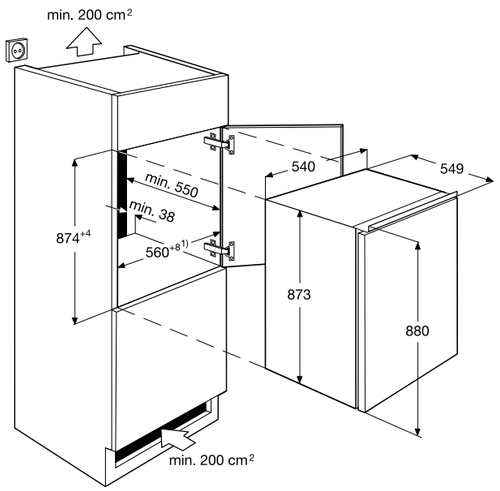

SÉRIE 300 | 1 porte niche 88 cm LFB3AF88S
SÉRIE 300 | 1 porte niche 88 cm LRB3AF88S

Réfrigérateurs 1 porte niche 82 cm

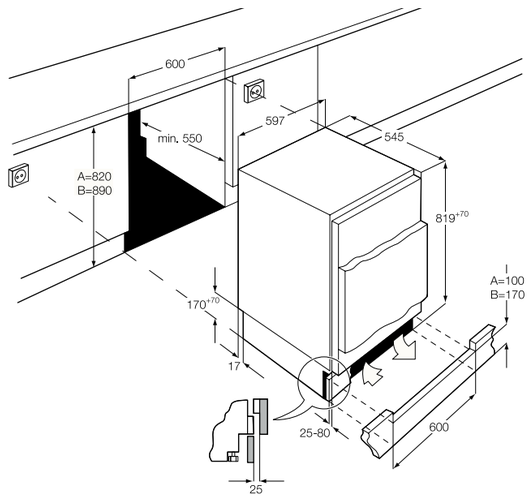

SÉRIE 300 | 1 porte niche 82 cm EXB3AF82R
SÉRIE 300 | 1 porte niche 82 cm ELB3AF82YY

Caves à vin

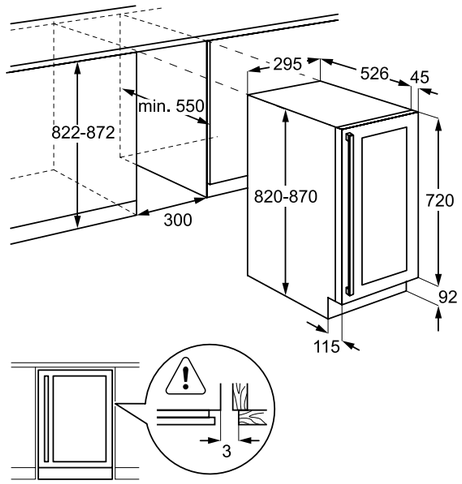

Cave à vin ERW0673AOA

Caves à vin

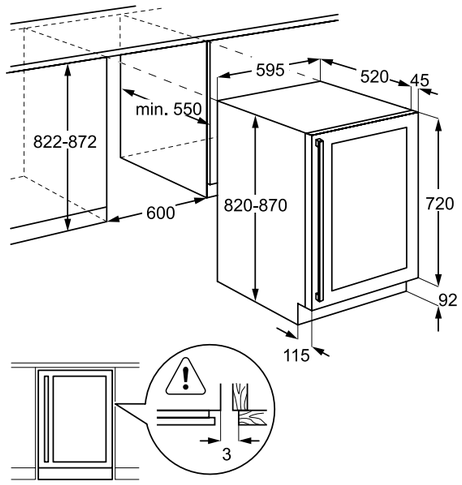

Cave à vin ERW1573AOA

Froid pose libre

Une fraîcheur préservée, pour moins de déchets et un meilleur goût

Réfrigérateurs pose libre

Combinés 200 cm 226
Combinés 185 cm 228
2 portes 118 cm 231
1 porte 185 cm 233
1 porte 125 cm 236
Table Top 237
Combiné 178 cm 239

Congélateurs pose libre

Congélateurs 185 cm 235
Congélateur Table Top 237

Cahiers techniques 240

Typologie de froid

Low Frost
Moins de givre pour un dégivrage moins fréquent.

NoFrost
Finie la corvée du dégivrage.

Technologies

Cooling 360°
L'intérieur en acier inoxydable restaure les températures fraîches après chaque ouverture de porte.

Brasseur d'air
Pour conserver vos aliments frais plus longtemps.

MultiFlow
Maintient une température stable à l'intérieur du réfrigérateur pour empêcher vos ingrédients de se dessécher.

TwinTech®
Réfrigérateur : Froid Brassé
Congélateur : No Frost

Classes énergétiques

A↑G D | A↑G E | A↑G F

Confort

Clayette porte-bouteilles

Super congélation
Pour congeler plus rapidement vos aliments.

Commande électronique sur la porte

Distributeur d'eau et glaçons

Kit CustomFlex®
Espace de rangement modulable.

TasteLock
Le tiroir TasteLock régule l'humidité pour conserver la fraîcheur des ingrédients.

Tiroir basse température
Idéal pour les denrées périssables.

Connectivité
Des alertes utiles pour une meilleure utilisation de votre réfrigérateur.

Sécurité

Alarme visuelle

Alarme sonore

Éclairage LED

Écran LCD

Compartiment 4 étoiles

Design contemporain

- Des nouvelles couleurs plus premium
- Des matériaux nobles
- Un design plus fin, des bords droits
- Une intégration parfaite
- Qui s'adapte aux cuisines d'aujourd'hui

Aspect sobre et épuré avec DesignLine
Le design premium du réfrigérateur-congélateur complétera parfaitement la cuisine moderne, avec ses lignes épurées et son design complètement plat.

Ainsi, vous pouvez profiter d'une finition magnifique et discrète.

La protection des aliments dans chaque recoin avec 360° Cooling

Le réfrigérateur 360° Cooling dispose d'une circulation d'air avancée. L'intérieur en acier inoxydable restaure les températures fraîches après chaque ouverture de porte.

Il envoie également de l'air frais dans tous les coins pour de meilleures performances et une meilleure protection alimentaire.

Véritable Inox

Détails intégrés

Electrolux

Coloris contemporains :
Matt Black ou porte en verre noir ou blanc

Guide utilisateur

L'ECOMETER guide le consommateur à faire des choix plus durables en augmentant sa prise de conscience sur l'impact de chaque réglage sur la consommation d'énergie.

Sans aucun compromis sur la qualité de préservation.

Réfrigérateur combiné 200 cm pose libre

10
Ans de garantie

Un Design Premium intégrant une porte en verre

LNT7ME34K1/G1

A↑G E

Dimensions hors tout en mm :
2010 (H) x 595 (L) x 662 (P)
Prix max. recommandé hors Eco part :
Noir : LNT7ME34K1 : 1 494,99 € TTC (1)
Blanc : LNT7ME34G1 : 1 494,99 € TTC (1)
Eco participation : 15,00 € HT (2)

Caractéristiques

- **Froid TwinTech® No Frost**
- Commandes électroniques internes affichage LED
- Niveau sonore : 42 dB***
- Volume net total : 366 L

Réfrigérateur

- Froid Brassé MultiFlow
- **Cooling 360°**
- Volume net : 266 L
- 3 clayettes en verre
- 1 bacs à légumes

Congélateur

- **Froid No Frost**
- Volume net : 101 L
- 2 tiroirs et 1 demi transparents
- Fonction super congélation
- Pouvoir de congélation : 8 kg/24 h
- Autonomie : 10 h

Série 700

LNT7MD34X2

NOUVEAU

Série 700

10
Ans de garantie

A↑G D

Dimensions hors tout en mm :
2010 (H) x 595 (L) x 650 (P)
Prix max. recommandé hors Eco part :
Inox : LNT7MD34X2 : 1 494,99 € TTC (1)
Eco participation : 15,00 € HT (2)

Fonction Super congélation, une fonction tout confort
La fonction Super congélation permet de congeler plus rapidement vos aliments pour conserver toute leur valeur gustative et nutritionnelle.

Caractéristiques

- **Froid TwinTech® No Frost**
- Commandes électroniques sur la porte
- Volume net total : 366 L

Réfrigérateur

- Froid Brassé MultiFlow
- Volume net : 266 L
- 3 clayettes en verre
- 1 bac à légumes

Congélateur

- **Froid No Frost**
- Volume net : 101 L
- 2 tiroirs et 1 demi transparents
- Fonction super congélation
- Pouvoir de congélation : 8 kg/24 h
- Autonomie : 10 h

LNT7ME34X2

Série 700

10
Ans de garantie

A↑G E

La protection des aliments dans chaque recoin grâce à **360° Cooling**

Caractéristiques

- **Froid TwinTech® No Frost**
- Commandes électroniques sur la porte
- Niveau sonore : 42 dB***
- Volume net total : 366 L

Réfrigérateur

- **Kit CustomFlex® composé de différentes FlexBox**
- MultiFlow
- **Cooling 360°**
- Volume net : 266 L
- 3 clayettes en verre
- 1 bacs à légumes

Congélateur

- **Froid No Frost**
- Volume net : 101 L
- 2 tiroirs et 1 demi transparents
- Fonction super congélation
- Pouvoir de congélation : 8 kg/24 h
- Autonomie : 10 h

Dimensions hors tout en mm :
2010 (H) x 595 (L) x 650 (P)
Prix max. recommandé hors Eco part :
Inox : LNT7ME34X2 : 1 322,49 € TTC (1)
Eco participation : 15,00 € HT (2)

** Selon les règlements délégués (UE) 2019/2016, (UE) 2017/1369 et (EU) 2021/340.*** Conformément à la norme EN60704-3.
(1) Les prix indiqués ont un caractère uniquement indicatif, il appartient à chaque distributeur de fixer ses prix comme il le souhaite.
(2) Conformément aux décrets 2005-829 et 2014-928.

Design Matt Black Réfrigérateur combiné 185 cm pose libre

10
Ans de garantie

Série 700

LNT7ME32M1

NOUVEAU

A↑G E

Dimensions hors tout en mm :
1860 (H) x 595 (L) x 662 (P)
Prix max. recommandé hors Eco part :
Noir : LNT7ME32M1 : 1 264,99 € TTC (1)
Eco participation : 15,00 € HT (2)

Caractéristiques

- **Froid TwinTech® No Frost**
- Commandes électroniques internes affichage LED
- Volume net total : 330 L

Réfrigérateur

- Froid Brassé MultiFlow
- Volume net : 230 L
- 2 clayettes en verre
- 1 bacs à légumes

Congélateur

- **Froid No Frost**
- Volume net : 101 L
- 2 tiroirs et 1 demi transparents
- Fonction super congélation
- Pouvoir de congélation : 8 kg/24 h
- Autonomie : 10 h

Réfrigérateur combiné 185 cm pose libre

10
Ans de garantie

Série 600

LNC7ME32X1

NOUVEAU

A↑G E

Dimensions hors tout en mm :
1860 (H) x 595 (L) x 650 (P)
Prix max. recommandé hors Eco part :
Inox : LNC7ME32X1 : 1 092,49 € TTC (1)
Eco participation : 15,00 € HT (2)

Caractéristiques

- Commandes électroniques internes affichage LED
- Eclairage intérieur par LED latérales
- Alarmes sonore/visuelle de température
- Alarme sonore ouverture de porte
- Nouvelle classe énergétique : E **
- Niveau sonore : 42 dB***
- Volume net total : 330 L

Réfrigérateur

- Compartiment FreshZone®
- Volume net : 230 L
- **Technologie Twintech** / Multiflow
- **CustomFlex®**
- Fonction shopping
- Support(s) à œufs : 2 pour 8 œufs
- 3 demi-balconnets transparents CustomFlex®
- 1 balconnet porte-bouteilles transparent
- 2 clayettes en verre
- 1 bacs à légumes
- Dégivrage automatique du réfrigérateur

Congélateur

- **Froid No Frost**
- Volume net : 101 L
- Fonction super congélation
- 2 tiroirs et 1 demi transparent(s)
- Dégivrage automatique du congélateur

** Selon les règlements délégués (UE) 2019/2016, (UE) 2017/1369 et (EU) 2021/340.*** Conformément à la norme EN60704-3.
(1) Les prix indiqués ont un caractère uniquement indicatif, il appartient à chaque distributeur de fixer ses prix comme il le souhaite.
(2) Conformément aux décrets 2005-829 et 2014-928.

Réfrigérateur 2 portes 118 cm pose libre

5
Ans de garantie

LTB1AF14W0

A↑G F

LCD LED

Dimensions hors tout en mm :
1182 (H) x 481 (L) x 490 (P)

Prix max. recommandé hors Eco part :

Blanc : LTB1AF14W0 :	563,49 € TTC (1)
Eco participation :	8,33 € HT (2)

Caractéristiques

- Froid statique
- Commandes électroniques internes
- Nouvelle classe énergétique : F** par thermostat
- Niveau sonore : 39 dB***
- Volume net total : 120 L

Réfrigérateur

- Froid statique
- Volume net : 91 L
- 2 clayettes en verre
- 1 bacs à légumes

Congélateur

- Froid statique
- Volume net : 29 L
- Pouvoir de congélation : 3,1 kg/24 h
- Autonomie : 10 h

** Selon les règlements délégués (UE) 2019/2016, (UE) 2017/1369 et (EU) 2021/340. *** Conformément à la norme EN60704-3.
(1) Les prix indiqués ont un caractère uniquement indicatif, il appartient à chaque distributeur de fixer ses prix comme il le souhaite.
(2) Conformément aux décrets 2005-829 et 2014-928.

Réfrigérateur 1 porte 185 cm pose libre

10 Ans de garantie

LRC5ME38X0

A↑G E

LED

Dimensions hors tout en mm :
1860 (H) x 595 (L) x 650 (P)
Prix max. recommandé hors Eco part :
Inox : LRC5ME38X0 : 1 092,49 € TTC (1)
Eco participation : 15,00 € HT (2)

Caractéristiques

- Froid brassé avec colonne d'air MultiFlow
- Réfrigérateur 1 porte tout utile
- Kit CustomFlex® composé de différentes FlexBox
- Commandes électroniques affichage LED
- Niveau sonore : 40 dB***
- Volume net : 389 L
- Compartiment LongFresh : 22 L
- 4 clayettes en verre
- Porte reversible à droite
- 2 bacs à légumes

Accessoire optionnel :

Kit de Jonction- M4RK205 PPI : 69,99 € TTC (1)

Grâce au système de rangement CustomFlex®, vous bénéficiez d'un espace modulable composé de compartiments multi-usages de différentes tailles ajustables à volonté. Cet aménagement de porte s'adaptera parfaitement à la taille de vos aliments.

** Selon les règlements délégués (UE) 2019/2016, (UE) 2017/1369 et (EU) 2021/340. *** Conformément à la norme EN60704-3.
(1) Les prix indiqués ont un caractère uniquement indicatif, il appartient à chaque distributeur de fixer ses prix comme il le souhaite.
(2) Conformément aux décrets 2005-829 et 2014-928.

LRC5ME38W3

Série 600

10 Ans de garantie

A↑G E

CustomFlex® : le rangement unique et sur-mesure

Personnalisez l'espace de la porte de votre réfrigérateur.

Caractéristiques

- Froid brassé avec colonne d'air MultiFlow
- Réfrigérateur 1 porte tout utile
- Kit CustomFlex® composé de différentes FlexBox
- Commandes électroniques sur la porte affichage LED
- Niveau sonore : 40 dB***
- Volume net : 389 L
- Compartiment LongFresh : 22 L
- 4 clayettes en verre
- Porte réversible(s)

Dimensions hors tout en mm :
1860 (H) x 595 (L) x 650 (P)
Prix max. recommandé hors Eco part :
Blanc : LRC5ME38W3 : 1 034,99 € TTC [1]
Eco participation : 15,00 € HT [2]

LRS1DF39W/X

Série 300

A↑G F

Caractéristiques

- Réfrigérateur 1 porte tout utile
- Brasseur d'air FreeStore™
- Commande interne par thermostat
- Niveau sonore : 38 dB***
- Volume net : 390 L
- 4 clayettes en verre
- 2 bac(s) à légumes
- Porte réversible(s)

Dimensions hors tout en mm :
1860 (H) x 595 (L) x 635 (P)
Prix max. recommandé hors Eco part :
Blanc : LRS1DF39W : 862,49 € TTC [1]
Inox : LRS1DF39X : 919,99 € TTC [1]
Eco participation : 15,00 € HT [2]

LUT7NE28X1

Série 700

10 Ans de garantie

A↑G E

Aspect sobre et épuré avec DesignLine

Son design élégant et plat en fait le complément idéal à toute cuisine moderne !

Caractéristiques

- Froid No Frost
- Commandes électroniques LED internes
- Niveau sonore : 42 dB***
- Volume net : 280 L
- 5 tiroirs transparents
- 2 abattants transparents
- Pouvoir de congélation : 14 kg/24 h
- Autonomie : 15 h

Dimensions hors tout en mm :
1860 (H) x 595 (L) x 650 (P)
Prix max. recommandé hors Eco part :
Inox : LUT7NE28X1 : 1 092,49 € TTC [1]
Eco participation : 15,00 € HT [2]

LUT7NE28W1

Série 700

10 Ans de garantie

A↑G E

Aspect sobre et épuré avec DesignLine

Son design élégant et plat en fait le complément idéal à toute cuisine moderne !

Caractéristiques

- Froid No Frost
- Commandes électroniques sur la porte affichage LED
- Niveau sonore : 42 dB***
- Volume net : 280 L
- 5 tiroirs transparents
- 2 abattants transparents
- Pouvoir de congélation : 14 kg/24 h
- Autonomie : 15 h

Dimensions hors tout en mm :
1860 (H) x 595 (L) x 650 (P)
Prix max. recommandé hors Eco part :
Blanc : LUT7NE28W1 : 1 034,99 € TTC [1]
Eco participation : 15,00 € HT [2]

** Selon les règlements délégués (UE) 2019/2016, (UE) 2017/1369 et (EU) 2021/340. *** Conformément à la norme EN60704-3.
(1) Les prix indiqués ont un caractère uniquement indicatif, il appartient à chaque distributeur de fixer ses prix comme il le souhaite.
(2) Conformément aux décrets 2005-829 et 2014-928.

Réfrigérateur 1 porte 125 cm pose libre

LRB1AF24W

NOUVEAU

Série 300

A↑G F

Caractéristiques

- Réfrigérateur 1 porte tout utile
- Commande interne par thermostat
- Niveau sonore : 38 dB***
- Volume net total : 241 L
- 4 clayettes, en verre
- 1 bac(s) à légumes
- Porte réversible(s)

Dimensions hors tout en mm :
1250 (H) x 550 (L) x 630 (P)
Prix max. recommandé hors Eco part :
Blanc : LRB1AF24W : 551,99 € TTC [1]
Eco participation : 15,00 € HT [2]

Réfrigérateurs et congélateur Table Top pose libre

LXB1AF13W0

Série 300

5 Ans de garantie

A↑G F

Caractéristiques

- Réfrigérateur 1 porte tout utile
- Froid statique
- Commande interne par thermostat
- Niveau sonore : 38 dB***
- Volume net : 134 L
- Top amovible
- 2 clayettes en verre
- 1 bac(s) à légumes
- Porte réversible à droite

Dimensions hors tout en mm :
845 (H) x 560 (L) x 575 (P)
Prix max. recommandé hors Eco part :
Blanc : LXB1AF13W0 : 436,99 € TTC [1]
Eco participation : 8,33 € HT [2]

LXB1SE11W0

Série 300

5 Ans de garantie

A↑G E

Caractéristiques

- Réfrigérateur 1 porte
- Froid statique
- Niveau sonore : 38 dB***
- Volume net : 120 L
- Top amovible
- 1 clayette en verre
- 1 bac(s) à légumes
- Compartiment ****
  Volume net : 13 L
- Pouvoir de congélation : 3,5 kg/24 h
- Autonomie : 10 h
- Porte réversible à droite

Dimensions hors tout en mm :
845 (H) x 560 (L) x 575 (P)
Prix max. recommandé hors Eco part :
Blanc : LXB1SE11W0 : 528,99 € TTC [1]
Eco participation : 8,33 € HT [2]

LYB1AF9X0

Série 300

A↑G F

Caractéristiques

- Froid statique
- Commandes électroniques sur top
- Niveau sonore : 41 dB***
- Volume net : 103 L
- 3 tiroirs dont 1 maxi
  et 1 demi transparents
- Fonction super congélation
- Pouvoir de congélation : 6,9 kg/24 h
- Autonomie : 16,5 h
- Porte réversible

Dimensions hors tout en mm :
850 (H) x 599 (L) x 635 (P)
Prix max. recommandé hors Eco part :
Inox : LYB1AF9X0 : 574,99 € TTC [1]
Eco participation : 8,33 € HT [2]

** Selon les règlements délégués (UE) 2019/2016, (UE) 2017/1369 et (EU) 2021/340. *** Conformément à la norme EN60704-3.
(1) Les prix indiqués ont un caractère uniquement indicatif, il appartient à chaque distributeur de fixer ses prix comme il le souhaite.
(2) Conformément aux décrets 2005-829 et 2014-928.

Réfrigérateur ou congélateur, c'est vous qui décidez

Profitez d'une grande souplesse de stockage avec le réfrigérateur-congélateur MultiSwitch. La température du compartiment peut être réglée entre -18 et 7° C, idéal pour conserver vos ingrédients dans des conditions optimales. Une solution simple pour un résultat délicieux.

Le système de refroidissement TwinTech® préserve parfaitement la fraîcheur des aliments. En séparant l'air qui circule dans le congélateur de l'air qui circule dans le réfrigérateur, il maintient l'humidité et la température à des niveaux constants, créant ainsi des conditions parfaites pour éviter le dessèchement des aliments.

Ce réfrigérateur-congélateur inclut également :

TwinTech®
Le système de refroidissement TwinTech préserve le goût et la texture des produits.

TasteLock
Le tiroir TasteLock régule l'humidité pour conserver la fraîcheur des ingrédients.

MultiFlow
La technologie MultiFlow maintient une température stable, évitant ainsi aux aliments de dessécher.

Connectivité
Des alertes utiles pour une meilleure utilisation de votre réfrigérateur.

MultiSwitch
Le compartiment modulable du réfrigérateur-congélateur peut aussi bien réfrigérer que congeler.

Réfrigérateur combiné 178 cm pose libre

LLI9VF54X0

A↑G F

Dimensions hors tout en mm :
1782 (H) x 913 (L) x 746 (P)

Prix max. recommandé hors Eco part :

Inox : LLI9VF54X0 :	2 759,99 € TTC (1)
Eco participation :	19,17 € HT (2)

Caractéristiques

- Commandes électroniques sur la porte
- Nouvelle classe énergétique : F**
- Niveau sonore : 42 dB***
- Volume net total : 617 L
- Connectivité Wi-Fi

Réfrigérateur

- **Froid brassé avec colonne MultiFlow**
- Volume net : 378 L
- **Kit CustomFlex® composé de différentes FlexBox**
- **Distributeur d'eau, de glaçons et glace pilée avec filtre de pureté d'eau (avec raccordement de l'alimentation en eau)**
- 1 clayette et 1 double amovible en verre
- 2 demis bacs à légumes
- **Bac à légumes avec technologie UltraFresh+**
- Stockage glaçons : 1,6 kg

Congélateur

- **Froid No Frost**
- Volume net : 239 L
- 1 maxi tiroir avec compartiments + 1 tiroir coulissant
- Pouvoir de congélation : 11 kg/24 h
- Autonomie : 14 h

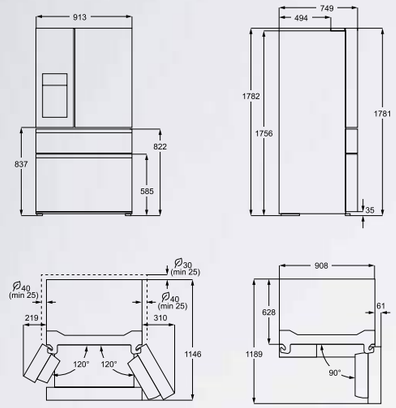

** Selon les règlements délégués (UE) 2019/2016, (UE) 2017/1369 et (EU) 2021/340. *** Conformément à la norme EN60704-3.
(1) Les prix indiqués ont un caractère uniquement indicatif, il appartient à chaque distributeur de fixer ses prix comme il le souhaite.
(2) Conformément aux décrets 2005-829 et 2014-928.

Cahier technique réfrigérateurs combinés 200 cm pose libre

	LNT7ME34K1 /G1	LNT7MD34X2	LNT7ME34X2
Marque	Electrolux	Electrolux	Electrolux
Séries	SÉRIE 700	SÉRIE 700	SÉRIE 700
Type de l'appareil	Réfrigérateur combiné	Réfrigérateur combiné	Réfrigérateur combiné
Catégorie	7. Réfrigérateur-congélateur	7. Réfrigérateur-congélateur	7. Réfrigérateur-congélateur
Classe énergétique*	E	D	E
Consommation électrique (en kWh/an)*	250	200	250
Volume net total (L)	366	366	366
Volume net réfrigérateur (L)	266	266	266
Volume net congélateur (L)	101	101	101
Compartiment(s) sans givre	Réfrigérateur / Congélateur	Réfrigérateur / Congélateur	Réfrigérateur / Congélateur
Autonomie (h)	10	10	10
Pouvoir de congélation (en kg/24 h)	8	8	8
Classe climatique	SN-N-ST-T	SN-N-ST-T	SN-N-ST-T
Niveau sonore dB(A)**	42	39	42
Installation			
Type d'installation	Pose-libre	Pose Libre	Pose-libre
Commandes	Electroniques	Electronique	Electroniques
Position des commandes	Interne	Sur la porte	Sur la porte
type de commandes	Electronic/LED	Electronic/LED	Electronic/LED
Nombre de thermostat	2	2	2
Fixation / Installation	Pose libre	Pose Libre	Pose libre
Distributeur d'eau fraîche	-	-	-
Portes réversibles	Oui	Oui	Oui***
Réfrigérateur			
Type de froid	360° Cooling	360° Cooling	360° Cooling
Nombre de clayettes/demies	3 clayettes	3 clayettes	3 clayettes
Clayette porte-bouteilles	-	-	-
Nombre de bacs à légumes	1	1	1
Grand tiroir coulissant	Extra Chill	Extra Chill	Extra Chill
Kit CustomFlex®	2 balconnets, finition métal	5 demi balconnets, transparents	1 demi compartiment crèmerie CustomFlex®
Balconnet porte-bouteilles	Oui	Oui	Oui
Eclairage	LED	LED	LED
Alarme température	Visuelle	Sonore, Visuelle	Sonore, Visuelle
Alarme porte ouverte	Sonore pour le réfrigérateur	Sonore pour le réfrigérateur	Sonore pour le réfrigérateur
Fonction Shopping	Oui	Oui	Oui
Fonction Vacances	Oui	Oui	Oui
Dégivrage du réfrigérateur	Auto	Auto	Auto
Congélateur			
Type de froid	No Frost	No Frost	No Frost
Nombre de tiroirs transparents	2 tiroirs et 1 demi	2 tiroirs et demi	2 tiroirs et 1 demi
Nombre d'abattants	-	-	-
Nombre de clayettes	-	-	-
Nombre de bacs à glaçons	-	-	-
Fonction super congélation	Oui	Oui	Oui
Dégivrage du congélateur	Automatique	Automatique	Automatique
Caractéristiques techniques			
Évaporateur intégré	Oui	Oui	Oui
Tension(V)	220-240	220-240	220-240
Cordon de raccordement (M)	2.5	2.5	2.5
Dimensions et poids			
Hors tout HxLxP (mm)	2010x595x662	2010x595x650	2010x595x650
Emballées HxLxP (mm)	2066x664x728	2066x664x728	2066x664x728
Poids brut/net (kg)	79.5 / 73.5	79.5 / 73.5	79.5 / 73.5
Code EAN noir	7332543733323	-	-
Code EAN inox	-	7332543733415	7332543730087
Code EAN blanc	7332543733606	-	-

Cahier technique réfrigérateur combinés 185 cm pose libre

LNT7ME32M1	LNC7ME32X1
Electrolux	Electrolux
SÉRIE 700	SÉRIE 600
Réfrigérateur combiné	Réfrigérateur combiné
7. Réfrigérateur-congélateur	7. Réfrigérateur-congélateur
E	E
250	250
330	330
230	230
101	101
Réfrigérateur / Congélateur	Réfrigérateur / Congélateur
10	10
8	8
SN-N-ST-T	SN-N-ST-T
42	42
Pose libre	Pose libre
Electroniques	Electroniques
Interne	Interne
Electronique/LED	Electronique/LED
2	2
Pose libre	Pose-libre
-	-
Oui	Oui
360° Cooling	MultiFlow
2 clayettes	2 clayettes
-	-
1	1
Extra Chill	Extra Chill
-	4 demi balconnets CustomFlex®
Oui	Oui
LED	LED
Sonore, Visuelle	Sonore, Visuelle
Sonore pour le réfrigérateur	Sonore pour le réfrigérateur
Oui	Oui
-	-
Auto	Auto
No Frost	No Frost
2 tiroirs et 1 demi	2 tiroirs et 1 demi
-	-
-	-
-	-
Oui	Oui
Automatique	Automatique
Oui	Oui
220-240	220-240
2.5	2.5
1860x595x662	1860x595x650
1916x664x728	1916x664x728
84 / 78	74 / 69
7332543730094	-
-	7332543729470
-	-

* Selon les règlements délégués (UE) 2019/2016, (UE) 2017/1369 et (EU) 2021/340. ** Conformément à la norme EN60704-3.
*** Cette intervention doit être réalisée par une station technique agréée ou professionnelle.

Cahier technique réfrigérateurs 2 portes pose libre

	LTB1AF14W0
Marque	Electrolux
Séries	SÉRIE 300
Type de l'appareil	Réfrigérateur 2 portes
Catégorie	7. Réfrigérateur-congélateur
Classe énergétique*	F
Consommation électrique (en kWh/an)*	209
Volume net total (L)	120
Volume net réfrigérateur (L)	91
Volume net congélateur (L)	29
Compartiment(s) sans givre	Réfrigérateur / -
Autonomie (h)	10
Pouvoir de congélation (en kg/24 h)	3.1
Classe climatique	SN-N-ST
Niveau sonore dB(A)**	39
Installation	
Type d'installation	Pose-libre
Commandes	-
Position des commandes	Interne
type de commandes	Mécaniques
Nombre de thermostat	1
Fixation / Installation	Pose libre
Distributeur d'eau fraîche	-
Portes réversibles	-
Réfrigérateur	
Type de froid	Froid statique
Nombre de clayettes/demies	2 clayettes
Clayette porte-bouteilles	1
Nombre de bacs à légumes	1
Grand tiroir coulissant	-
Kit CustomFlex®	3 balconnets, Hisense design A
Balconnet porte-bouteilles	Oui
Eclairage	LED
Alarme température	-
Alarme porte ouverte	-
Fonction Shopping	-
Fonction Vacances	-
Dégivrage du réfrigérateur	Auto
Congélateur	
Type de froid	Statique
Nombre de tiroirs transparents	-
Nombre d'abattants	-
Nombre de clayettes	1 clayette en verre
Nombre de bacs à glaçons	-
Fonction super congélation	-
Dégivrage du congélateur	Manuel
Caractéristiques techniques	
Évaporateur intégré	Oui
Tension(V)	230
Cordon de raccordement (M)	2.5
Dimensions et poids	
Hors tout HxLxP (mm)	1180x481x510
Emballées HxLxP (mm)	1440x595x665
Poids brut/net (kg)	46.95 / 45.55
Code EAN inox	-
Code EAN blanc	7332543737970

Cahier technique réfrigérateurs 1 porte 185 cm pose libre

	LRC5ME38X0	LRC5ME38W3	LRS1DF39W/X
Marque	Electrolux	Electrolux	Electrolux
Séries	SÉRIE 600	SÉRIE 600	SÉRIE 300
Type de l'appareil	1 porte	1 porte	1 porte
Catégorie	3. Réfrigérateur avec compartiment pour denrées hautement périssables et réfrigérateur avec compartiment sans étoile	1. Réfrigérateur comportant un ou plusieurs compartiments de stockage de denrées alimentaires fraîches	1. Réfrigérateur comportant un ou plusieurs compartiments de stockage de denrées alimentaires fraîches
Classe énergétique*	E	E	F
Consommation électrique (en kWh/an)*	121	121	152
Volume net total (L)	389	389	390
Volume net réfrigérateur (L)	390	390	390
Volume net congélateur (L)	-	-	-
Compartiment(s) sans givre	Réfrigérateur	Réfrigérateur	Réfrigérateur
Autonomie (h)	-	-	-
Pouvoir de congélation (en kg/24 h)	-	-	-
Classe climatique	SN-N-ST-T	SN-N-ST-T	SN-N-ST-T
Niveau sonore dB(A)**	40	40	38
Installation			
Type d'installation	Pose-libre	Pose-libre	Pose-libre
Commandes	Electroniques	Electroniques	Mécaniques internes
Position des commandes	Externe	Extérieur	Interne
type de commandes	Électroniques	Electroniques	Mécaniques internes
Nombre de thermostat	NC	NC	-
Fixation / Installation	Pose libre	Pose libre	Pose libre
Distributeur d'eau fraîche	-	-	-
Portes réversibles	Oui	Oui***	Oui
Réfrigérateur			
Type de froid	MultiFlow	Statique	Froid brassé
Nombre de clayettes/demies	4 clayettes	4 clayettes	4 clayettes
Clayette porte-bouteilles	-	-	1
Nombre de bacs à légumes	2	2	2
Grand tiroir coulissant	Extra Chill	Extra Chill	Extra Chill
Kit CustomFlex®	5 demi-balconnets transparents	5 demi-balconnets transparents	5 demi-balconnets transparents
Balconnet porte-bouteilles	2 balconnets porte-bouteilles transparent	2 balconnets porte-bouteilles transparent	2 balconnets porte-bouteilles transparent
Eclairage	LED	LED	LED
Alarme température	-	-	-
Alarme porte ouverte	-	-	-
Fonction Shopping	Oui	Oui	Oui
Fonction Vacances	-	-	-
Dégivrage du réfrigérateur	Auto	Auto	Auto
Congélateur			
Type de froid	-	-	-
Nombre de tiroirs transparents	-	-	-
Nombre d'abattants	-	-	-
Nombre de clayettes	-	-	-
Nombre de bacs à glaçons	-	-	-
Fonction super congélation	-	-	-
Dégivrage du congélateur	-	-	-
Caractéristiques techniques			
Évaporateur intégré	Oui	Oui	Oui
Tension(V)	220-240	220-240	230
Cordon de raccordement (M)	2.5	2.5	2.4
Dimensions et poids			
Hors tout HxLxP (mm)	1860x595x650	1860x595x650	1860x595x635
Emballées HxLxP (mm)	1916x664x728	1916x664x728	1900x635x700
Poids brut/net (kg)	70 / 64	70 / 64	61 / 59.11
Code EAN inox	7332543741908	-	7332543732777
Code EAN blanc	-	7332543741922	7332543732760

* Selon les règlements délégués (UE) 2019/2016, (UE) 2017/1369 et (EU) 2021/340. ** Conformément à la norme EN60704-3.

Cahier technique réfrigérateurs combiné 178 cm

	LLI9VF54X0
Marque	Electrolux
Séries	SÉRIE 900
Type de l'appareil	French_Door
Catégorie	7. Réfrigérateur-congélateur
Classe énergétique*	F
Consommation électrique (en kWh/an)*	448
Volume net total (L)	541
Volume net réfrigérateur (L)	363
Volume net compartiment **(L)**	178
Compartiment sans givre	Réfrigérateur / Congélateur
Autonomie (h)	14
Pouvoir de congélation (en kg/24 h)	10
Classe climatique	SN-N-ST-T
Niveau sonore dB(A)**	42
Installation	
Type d'installation	Pose-libre
Commandes	Electroniques
Nombre de thermostat	3
Position des commandes	Externe
Fixation / Installation	Pose Libre
Distributeur d'eau fraiche	Oui en façade
Porte réversible	-
Réfrigérateur	
Type de froid	Froid brassé avec colonne MultiFlow
Nombre de clayettes/demies	1 clayette et 1 double amovible
Nombre de bacs à légumes	2 demis
Clayette porte-bouteilles	-
Plateau tournant SpinView®	-
Grand tiroir coulissant	UltraFresh+
Kit CustomFlex®	Oui
Balconnet porte-bouteilles	Oui
Eclairage	LED
Alarme température	Sonore
Alarme porte ouverte	Sonore
Fonction Shopping	Oui
Fonction Vacances	-
Dégivrage du réfrigérateur	Auto
Congélateur	
Type de froid	No Frost
Nombre de tiroirs transparents	1 maxi tiroir avec compartiments + 1 tiroir coulissant
Nombre d'abattants	-
Nombre de clayettes	1 clayette et 1 double amovible
Nombre de bacs à glaçons	-
Fonction super congélation	Oui
Dégivrage du congélateur	Automatique
Caractéristiques techniques	
Évaporateur intégré	Oui
Tension(V)	220-240
Cordon de raccordement (M)	2.5
Dimensions et poids	
Hors tout HxLxP (mm)	1782x913x746
Emballées HxLxP (mm)	1853x947x812
Poids brut/net (kg)	159.81 / 149.31
Code EAN inox	9315540406825
Code EAN blanc	-

Cahier technique congélateurs 1 porte 185 cm pose libre

	LUT7NE28X1	LUT7NE28W1
Marque	Electrolux	Electrolux
Séries	SÉRIE 700	SÉRIE 700
Type de l'appareil	Congélateur armoire	Congélateur armoire
Catégorie	8. Congélateur armoire	8. Congélateur armoire
Classe énergétique*	E	E
Consommation électrique (en kWh/an)*	248	248
Volume net congélateur (L)	280	280
Compartiment sans givre	Congélateur	Congélateur
Autonomie (h)	15	15
Pouvoir de congélation (en kg/24h)	14	14
Classe climatique	SN-N-ST-T	SN-N-ST-T
Niveau sonore dB(A)**	42	42
Installation		
Type d'installation	Pose-libre	Pose-libre
Commandes	Electroniques	Electroniques
Position des commandes	Sur la porte	Sur la porte
Fixation / Installation	Pose libre	Pose libre
Porte réversible	Oui	Oui***
Congélateur		
Type de froid	No Frost	No Frost
Nombre de tiroirs transparents	5	5
Nombre d'abattants	2	2
Nombre de clayettes	-	-
Kit CustomFlex®	-	-
Alarme température	-	-
Alarme porte ouverte	-	-
Fonction super congélation	-	-
Eclairage	LED	LED
Dégivrage du congélateur	Automatique	Automatique
Caractéristiques techniques		
Évaporateur intégré	Oui	Oui
Tension(V)	220-240	220-240
Fréquence (Hz)	50	50
Cordon de raccordement (M)	2.5	2.5
Dimensions et poids		
Hors tout HxLxP (mm)	1860x595x650	1860x595x650
Emballées HxLxP (mm)	1916x664x728	1916x664x728
Poids brut/net (kg)	74 / 68	74 / 68
Code EAN inox	7332543741267	-
Code EAN blanc	-	7332543740901

* Selon les règlements délégués (UE) 2019/2016, (UE) 2017/1369 et (EU) 2021/340. ** Conformément à la norme EN60704-3.
*** Cette intervention doit être réalisée par une station technique agréée ou professionnelle.

Cahier technique réfrigérateur 1 porte 125 cm pose libre

	LRB1AF24W
Marque	Electrolux
Séries	SÉRIE 300
Type de l'appareil	1 porte
Catégorie	1. Réfrigérateur comportant un ou plusieurs compartiments de stockage de denrées alimentaires fraîches
Classe énergétique*	F
Consommation électrique (en kWh/an)*	130
Volume net total (L)	241
Volume net réfrigérateur (L)	241
Volume net compartiment **(L)**	-
Compartiment sans givre	Réfrigérateur
Autonomie (h)	NC
Pouvoir de congélation (en kg/24 h)	NC
Classe climatique	SN-N-ST-T
Niveau sonore dB(A)**	38
Installation	
Type d'installation	Pose-libre
Commandes	Mécaniques internes
Position des commandes	Interne
Fixation / Installation	Pose libre
Distributeur d'eau fraiche	-
Porte réversible	Oui
Réfrigérateur	
Type de froid	Froid statique
Nombre de clayettes/demies	4 clayettes
Nombre de bacs à légumes	1
Clayette porte-bouteilles	-
Plateau tournant SpinView®	-
Grand tiroir coulissant	-
Kit CustomFlex®	-
Balconnet porte-bouteilles	Oui
Eclairage	LED
Alarme température	-
Alarme porte ouverte	-
Fonction Shopping	-
Fonction Vacances	-
Dégivrage du réfrigérateur	Auto
Congélateur	
Type de froid	-
Nombre de tiroirs transparents	-
Nombre d'abattants	-
Nombre de clayettes	-
Alarme température	-
Alarme porte ouverte	-
Fonction super congélation	-
Dégivrage du congélateur	-
Caractéristiques techniques	
Évaporateur intégré	Oui
Tension(V)	230
Fréquence (Hz)	50
Cordon de raccordement (M)	1.6
Dimensions et poids	
Hors tout HxLxP (mm)	1250x550x630
Emballées HxLxP (mm)	1295x595x665
Poids brut/net (kg)	43.63 / 42.18
Code EAN inox	-
Code EAN blanc	7332543759651

Cahier technique réfrigérateurs et congélateur Table Top pose libre

	LXB1AF13W0	LXB1SE11W0	LYB1AF9X0
	Electrolux	Electrolux	**Electrolux**
	SÉRIE 300	SÉRIE 300	SÉRIE 300
	Table_Top	Table_Top	Congélateur armoire
	1. Réfrigérateur comportant un ou plusieurs compartiments de stockage de denrées alimentaires fraîches	7. Réfrigérateur-congélateur	8. Congélateur armoire
	F	E	F
	114	139	213
	134	120	103
	134	107	
	-	13	NC
	-	-	-
	11	10	16.5
	2	3.5	6.9
	SN-N-ST-T	SN-N-ST-T	SN-N-ST-T
	38	38	41
	Pose-libre	Pose-libre	Pose-libre
	Mécaniques internes	Électroniques	-
	Interne	Interne	Sur le bandeau
	Pose libre	Pose libre	Pose libre
	-	-	-
	-	-	Oui
	Froid statique	Froid statique	-
	2 clayettes	1 clayette	-
	1	1	-
	-	-	-
	-	-	-
	-	-	-
	-	-	-
	Oui	Oui	-
	Oui	Oui	-
	-	-	-
	-	-	-
	-	-	-
	-	-	-
	Auto	Auto	-
	-	NC	Statique
	-	NC	3 tiroirs dont 1 maxi et 1 demi
	-	NC	-
	-	NC	1 clayette
	-	-	Visuelle, Sonore
	-	-	-
	-	-	Oui
	Manuel	Manuel	Manuel
	Oui	Oui	Oui
	230	230	230-240
	50	50	50
	2.5	2.5	2.4
	845x560x575	845x560x575	850x599x635
	883x581x593	883x581x593	895x635x680
	31 / 28.5	32.5 / 30	37.67 / 36.6
	-	-	7332543733460
	7332543740376	7332543740123	-

* Selon les règlements délégués (UE) 2019/2016, (UE) 2017/1369 et (EU) 2021/340. ** Conformément à la norme EN60704-3.

Lave-vaisselle

Une vaisselle propre, sans aucun effort

Lave-vaisselle tout intégrable 261
Lave-vaisselle semi-intégrable 268
Lave-vaisselle pose libre 271
Cahiers techniques 274
Schémas d'installation 280

Commande QuickSelect

Paramétrez votre cycle facilement en sélectionnant uniquement le temps dont vous disposez.

Technologie AirDry

La porte s'entrouvre de 10 cm à la fin du cycle laissant l'air entrer pour un séchage optimal.

Bras de lavage satellite

Une double rotation pour une portée maximale lors du rinçage.

Moteur Inverter

Le moteur Inverter fonctionne en silence avec une longévité et des performances supérieures.

TimeBeam®

Le temps restant est projeté sur le sol.

SoftSpikes®

Picots souples garantissant une stabilité complète des verres.

SoftGrip

Fixe parfaitement le pied du verre.

Lumière intérieure par LED

Spot Control

Pratique, le voyant lumineux affiche au sol "marche/arrêt"

45 cm de large

Tiroir MaxiFlex

Grâce au tiroir MaxiFlex vos couverts et ustensiles de toutes dimensions ont leur place dans votre lave-vaisselle.

WiFi

ComfortLift®

Nombre de couverts

6 9 10 13 14 15

Classes énergétiques

A↑G C A↑G D A↑G E A↑G F

Niveaux sonore

42 dB

Explication de la nouvelle étiquette énergétique

Application à compter du 1er mars 2021 en magasin et en ligne

Ancienne échelle

Les lave-vaisselle ont innové plus rapidement que l'étiquette actuelle. La grande majorité des produits vendus se retrouvent ainsi dans des classes énergétiques supérieures à A et il est difficile de les différencier.

Nouvelle échelle, de A à G

Avec la nouvelle échelle, les produits de classes énergétiques intermédiaires et inférieures devraient couvrir la plupart du marché. Cela laisse de la place au sommet de l'échelle tandis que des technologies plus efficaces émergent.

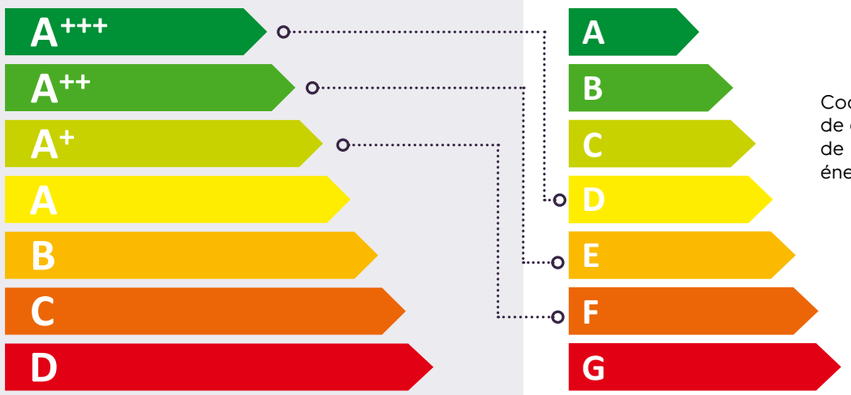

Code QR - lié à la base de données publique de l'UE pour l'étiquetage énergétique

Nouvelle méthodologie de test et exigences de performance plus strictes
Mise en oeuvre du programme Eco obligatoire en tant que premier choix.

Nouvelles icônes de performance

XYZ kWh / 100

Consommation d'énergie pour 100 cycles Eco.

XY x

Capacité nominale des paramètres de place pour le programme Eco.

XY L

Consommation d'eau par cycle.

X:YZ

Durée du programme Eco.

XY dB — A B C D

Émissions sonores.

A: n < 39
B: 39 ≤ n < 45
C: 45 ≤ n < 51
D: 51 ≤ n

Plus d'informations sur le site Internet : theenergylabel.eu

Notre promesse : fournir des solutions adaptables et durables qui réduisent la corvée du nettoyage lorsque vous cuisinez

QuickSelect avec écomètre

Pourquoi est-ce mieux pour vous ?

Fournit un retour d'information direct sur chaque sélection et vous permet de décider facilement si le programme doit être plus écologique ou plus rapide.

Pourquoi est-ce mieux pour la planète ?

Avec l'écomètre, le lave-vaisselle vous conseille sur la façon d'optimiser la consommation d'énergie.

Bras de lavage Satellite

Pourquoi est-ce mieux pour vous ?

Une couverture de pulvérisation d'eau jusqu'à 3 fois meilleure pour votre vaisselle, pour des résultats supérieurs par rapport à notre bras de lavage standard.

Pourquoi est-ce mieux pour la planète ?

D'excellents résultats de nettoyage avec une utilisation plus efficace de l'eau.

MaxiFlex

Pourquoi est-ce mieux pour vous ?

Flexibilité permettant de laver la plupart des ustensiles de cuisine et des couverts. Grâce aux compartiments personnalisables et au tiroir profond, il est possible de charger la plupart des éléments, ce qui évite le lavage manuel de la vaisselle.

Pourquoi est-ce mieux pour la planète ?

En évitant le lavage manuel inutile des couverts et des ustensiles encombrants, nous vous aidons à économiser l'énergie et l'eau consommées.

Technologie AirDry

Pourquoi est-ce mieux pour vous ?

Utilise le flux d'air naturel pour terminer le séchage, pour des performances jusqu'à 3 fois meilleures par rapport aux systèmes à porte fermée.

Pourquoi est-ce mieux pour la planète ?

AirDry est une méthode intelligente et plus naturelle pour sécher votre vaisselle. Comme aucun ventilateur n'est utilisé pour le séchage, l'énergie requise est moindre.

QuickSelect

Garantit des **réglages optimaux** pour chaque cycle de lavage en 3 étapes

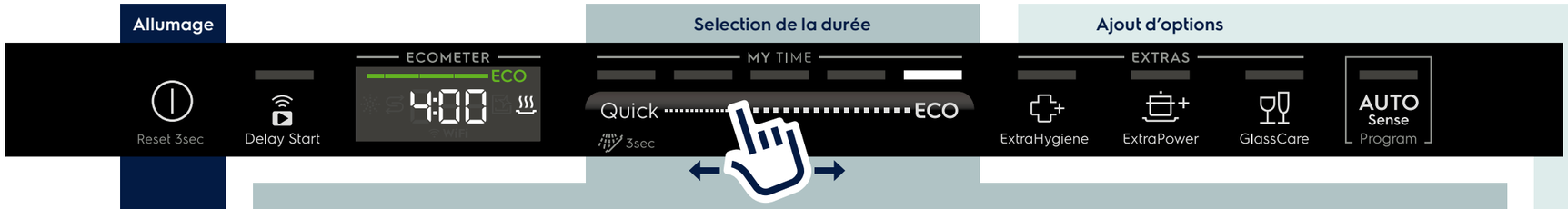

1 Allumage

2 Sélection de la durée

Exemples d'utilisation	Réglages de My Time	Ecometer
ECO 4h • Lavage normal • Séchage	MY TIME Quick ECO	ECO
2h 40min •Lavage intense • Séchage	MY TIME Quick ECO	ECO
1h 30min • Lavage normal • Séchage	MY TIME Quick ECO	ECO
1h • Lavage léger • Pas de séchage	MY TIME Quick ECO	ECO
Quick 30min • Lavage léger • Pas de séchage	MY TIME Quick ECO	ECO

AUTO Sense Program

Le programme "AUTO Sense" ajuste automatiquement le cycle de lavage au type de charge.

3 Ajout d'options

ExtraPower

GlassCare

ExtraSilent

ExtraHygiene

QuickSelect avec WiFi. Entretien Premium pour des performances haut de gamme

QuickSelect avec Wifi vous informe, via l'application My Electrolux Kitchen, la façon d'exécuter facilement l'entretien de votre lave-vaisselle et ainsi de la maintenir toujours en bon état.

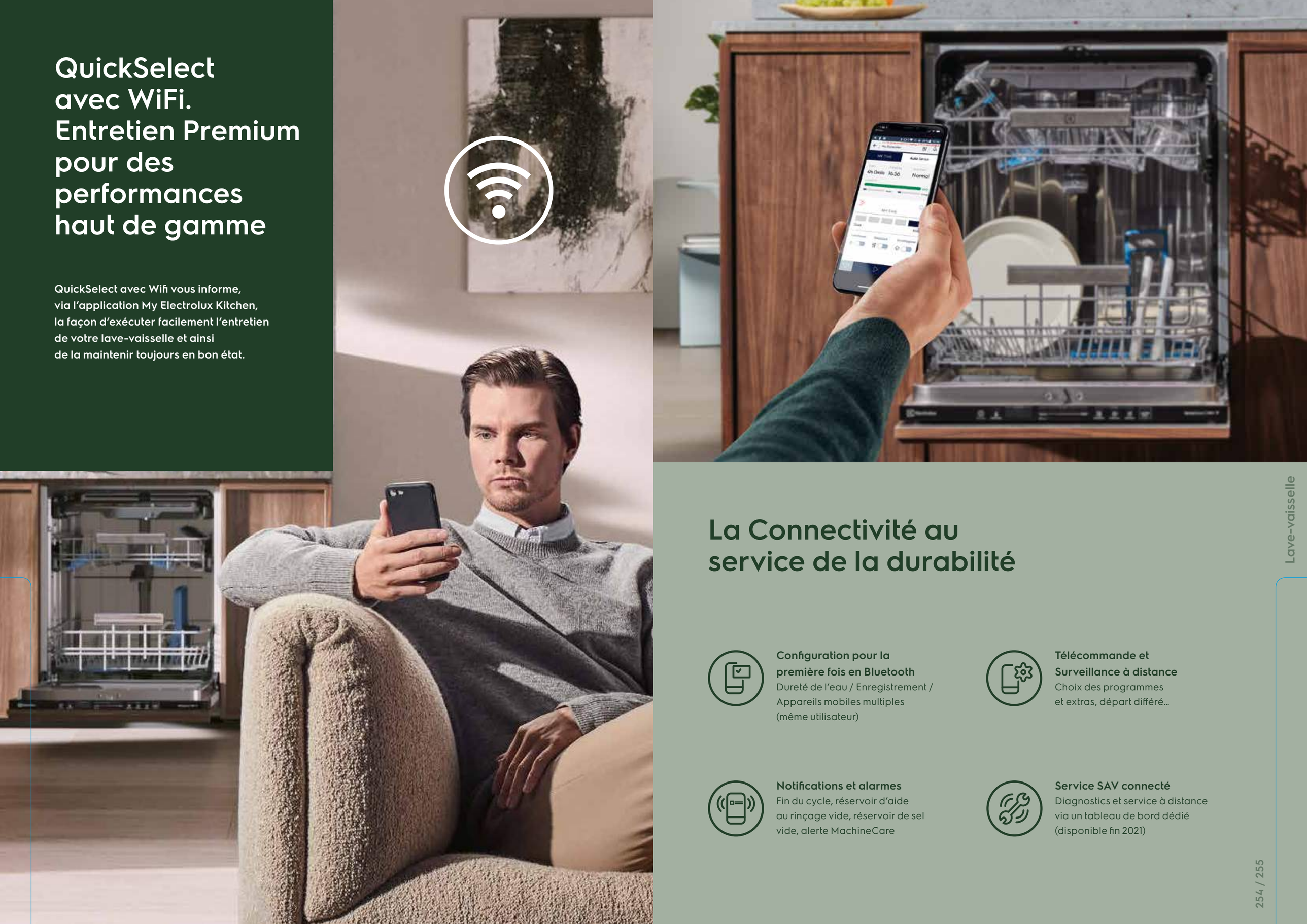

La Connectivité au service de la durabilité

Configuration pour la première fois en Bluetooth
Dureté de l'eau / Enregistrement / Appareils mobiles multiples (même utilisateur)

Télécommande et Surveillance à distance
Choix des programmes et extras, départ différé…

Notifications et alarmes
Fin du cycle, réservoir d'aide au rinçage vide, réservoir de sel vide, alerte MachineCare

Service SAV connecté
Diagnostics et service à distance via un tableau de bord dédié (disponible fin 2021)

MaxiFlex
14 couverts

Un rangement optimisé grâce au tiroir à couverts Maxiflex

Grâce au tiroir MaxiFlex, vos couverts et ustensiles de toutes dimensions ont leur place dans votre lave-vaisselle. Les séparateurs personnalisables ainsi que le profond tiroir vous permettent de tout charger facilement.

MaxiFlex Plus
15 couverts

Tous vos couverts sont nettoyés en une seule fois

Le tiroir MaxiFlex Plus est conçu pour accueillir les couverts et ustensiles de toutes formes et tailles.
Qu'ils soient grands ou de formes particulières, les séparateurs amovibles et le panier profond permettent de tout y placer facilement.

GlassCare

GlassCare permet de prendre soin des verres grâce à SoftGrips et SoftSpikes présents sur le panier supérieur. Dans le panier inférieur, le GlassHolder garantit que même les grands verres à pied sont en sécurité.

Protéger vos verres n'a jamais été aussi facile
Ne vous embêtez plus à laver à la main vos verres délicats grâce à SoftGrips et SoftSpikes. Ils maintiennent et protègent soigneusement vos verres même les plus fragiles.

Vos grands verres sont en lieu sûr grâce à GlassHolder
Astucieux pour le lavage des grands verres qu'on peut positionner dans le panier inférieur, pratique pour multiplier la capacité de lavage du nombre de verre.

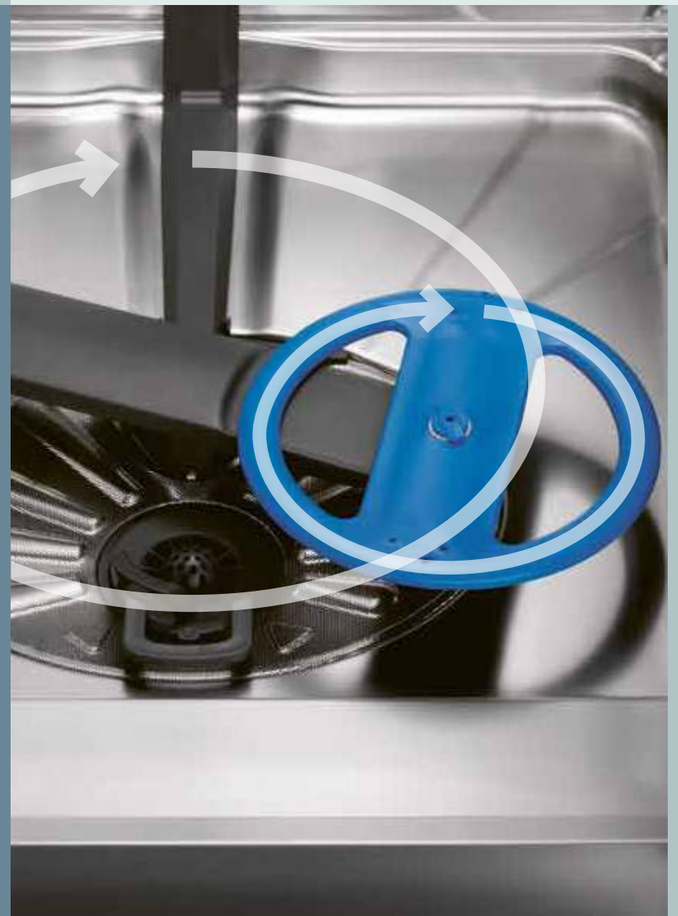

SatelliteClean®

Aspersion maximale pour un lavage parfait

Le bras satellite garantit un nettoyage optimal de votre vaisselle grâce à ces 5 niveaux d'aspersion et son bras de lavage de voûte multidirectionnel, votre vaisselle même volumineuse est lavée dans les moindres recoins.

AirDry
Une technologie naturelle pour un séchage optimal

La solution pour un résultat de séchage parfait.
Ce système améliore les performances de séchage grâce à une **ouverture automatique de la porte de 10 cm en fin de cycle de séchage** afin d'accélérer le processus d'évaporation au contact de l'air ambiant.

AirDry un séchage 3X supérieur !

Vous en avez assez d'essuyer votre vaisselle ?
La qualité de séchage est aujourd'hui le 1er critère d'insatisfaction des utilisateurs de lave-vaisselle. Aujourd'hui plus de 30% des consommateurs ouvrent leur lave-vaisselle à la fin du cycle afin d'obtenir un meilleur résultat de séchage.

AirDry améliore significativement les performances de séchage par rapport aux techniques de séchage traditionnelles.

Une solution 100% sûre !
Les tests prouvent que **la vapeur ne détériore ni ne décolle les meubles de la cuisine.** Ce test a effectué pendant 3000 cycles, soit 10 ans d'utilisation.

ExtraHygiène
Un degré de propreté inégalé. Cette option agit contre les micro-organismes grâce à une phase de désinfection à haute température, maintenue au-dessus de 65 ° C pendant plusieurs minutes. Cela aide à éliminer les germes, les bactéries et les micro-organismes.

SmartFit
Une intégration parfaite dans toutes les cuisines

Le Lave-vaisselle SmartFit s'adapte à toutes les tailles de meubles quelle que soit la hauteur de votre socle, grâce aux charnières permettant le coulissement de la porte d'habillage.

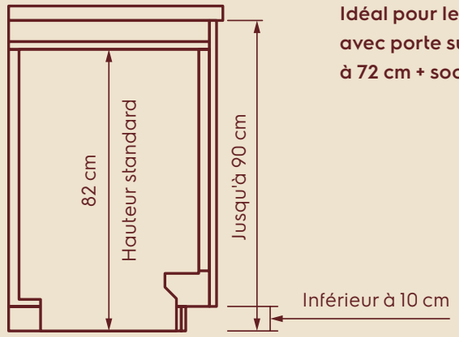

Idéal pour les implantations avec porte supérieure à 72 cm + socle inférieur à 10 cm

Une installation simple et rapide en seulement 15 minutes

Fixation des charnières

Alignement absolue
(jusqu'à 5 mm d'ajustement)

La meilleure solution d'installation (breveté Electrolux)

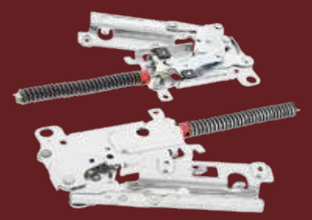

Kit charnières :

Pour des habillages de porte lave-vaisselle intégrable d'un poids supérieur à 10 kg (et inférieur à 15 kg), utilisez un kit charnières pour l'équilibrage d'une telle porte lors de l'ouverture automatique.

kit charnières 4055379764 (sliding door) pour des habillages de porte de 7 à 15 kg.

PPI : 86,90 € TTC [1]

Cette intervention doit se faire par l'intermédiaire d'un technicien agrée.

(1) Les prix indiqués ont un caractère uniquement indicatif, il appartient à chaque distributeur de fixer ses prix comme il le souhaite.

Le 1er lave-vaisselle qui se met à votre hauteur

Ne vous baissez plus, ComfortLift® est le 1er Lave-vaisselle qui se met à votre hauteur.
- Un chargement et déchargement de la vaisselle facilité.
- Une capacité XXL.
- Silencieux et économique.

Une innovation unique
Grâce à cette innovation unique sur le marché, ComfortLift® est le premier Lave-vaisselle qui vous donne un accès à votre vaisselle de manière pratique et confortable.

GOLD AWARD 2017

reddot award 2017
best of the best

Tirez le panier vers le haut
Le panier se soulève sans à-coups pour un chargement/déchargement facile.

Relâchez le panier
Tirer la poignée vers le haut pour relâcher délicatement le panier.

Faites descendre le panier
Pousser doucement le panier vers le bas.

EEC87300W

NOUVEAU

Série 800 I SENSE I ComfortLift®

Prix max. recommandé hors Eco part :
EEC87300W : 1 379,99 € TTC (1)
Eco participation : 8,33 € HT (2)

Disponibilité Septembre 2021

Prédécesseur : Réf. : EEC87300L
PNC : 911438367

ComfortLift® WiFi :

Le 1er lave vaisselle qui se met à votre hauteur et connecté.

Caractéristiques

- ComfortLift®
- **WiFi (Technologie Airdry)**
- Nombre de couverts : 14
- Cuve XXL (164L)
- Niveau sonore : 42 dB (A)***
- Options : ExtraHygiene 70°C, GlassCare 45°C, XtraPower
- Bras de lavage " Satellite "
- **Commande QuickSelect** : Sélectionnez votre programme selon le temps dont vous disposez
- **Technologie AirDry – un séchage 3x supérieur**
- TimeBeam
- Départ diff. 24 h et affichage du temps restant
- 8 programmes, 4 températures
- Bras de lavage de voûte
- Tiroir à couverts porte couteaux MaxiFlex avec aménagement astucieux
- Panier supérieur : 2 SoftSpikes®, 6 SoftGrip
- **Lumière intérieure par LED**
- Moteur inverter
- Flexilift (panier supérieur ajustable)
- Installation : SmartFit
- Dimensions d'encastrement HxLxP en mm : 820 / 900 X 600 X 570

Accessoire optionnel :

Panier à verres universel - E9DHGB01 PPI : 29,90 € TTC (1)

EEC67310L

NOUVEAU

Série 800 I SENSE I ComfortLift®

Prix max. recommandé hors Eco part :
EEC67310L : 1 149,99 € TTC (1)
Eco participation : 8,33 € HT (2)

Disponibilité Septembre 2021

Prédécesseur : Réf. : EEC767305L
PNC : 911434580

ComfortLift® :

Le 1er lave-vaisselle qui se met à votre hauteur.

Caractéristiques

- **Commande QuickSelect** : Sélectionnez votre programme selon le temps dont vous disposez
- Nombre de couverts : 14
- Cuve XXL (164L)
- Niveau sonore : 44 dB(A)***
- **Spot control 2 couleurs**
- Départ diff. 24 h et affichage du temps restant
- 8 programmes, 4 températures
- Programmes dont : 160 Minutes 60°C, 60 Minutes 60°C, 90 Minutes 60°C, AUTO Sense 50 - 60°C, Eco 50°C, Auto-nettoyage, Quick 30 Minutes
- Options : ExtraHygiene 70°C, GlassCare 45°C, XtraPower
- Fonction Auto Off
- Tiroir à couverts porte couteaux, MaxiFlex avec aménagement astucieux
- Panier supérieur : 2 soft spikes®, 6 soft grips
- Moteur inverter
- Flexilift (panier supérieur ajustable)
- **Technologie AirDry : ouverture automatique de la porte après le cycle de lavage**
- Installation : Non et SmartFit
- Dimensions d'encastrement HxLxP en mm : 820 / 900 X 600 X 570

Accessoire optionnel :

Panier à verres universel - E9DHGB01 PPI : 29,90 € TTC (1)

** Selon les règlements délégués (UE) 2019/2017, (UE) 2017/1369 et (EU) 2021/340. *** Conformément à la norme EN60704-3.
(1) Les prix indiqués ont un caractère uniquement indicatif, il appartient à chaque distributeur de fixer ses prix comme il le souhaite.
(2) Conformément aux décrets 2005-829 et 2014-928.

KEGB9410W

NOUVEAU

A↑G C

Série 700 I PRO I GlassCare

Prix max. recommandé hors Eco part :
KEGB9410W : 1 034,99 € TTC (1)
Eco participation : 8,33 € HT (2)

GlassCare

Prenez soin de vos verres grâce à SoftGrip et SoftSpikes® dans le panier supérieur et inférieur.

Caractéristiques

- Nombre de couverts : 15
- Cuve XXL (164L)
- Niveau sonore : 42 dB (A)***
- Options : ExtraHygiene 70°C, GlassCare 45°C, XtraPower
- Bras de lavage " Satellite "
- **Commande QuickSelect** : Sélectionnez votre programme selon le temps dont vous disposez
- **Technologie AirDry – un séchage 3x supérieur**
- **Spot control 2 couleurs**
- Départ diff. 24 h et affichage du temps restant
- 8 programmes, 4 températures
- Bras de lavage de voûte
- Tiroir à couverts porte couteaux MaxiFlex avec aménagement astucieux
- Panier supérieur : 2 SoftSpikes®, 6 SoftGrip
- Panier inférieur : Supports verres à pied
- **Lumière intérieure par LED**
- Moteur inverter
- Flexilift (panier supérieur ajustable)
- Installation : SmartFit
- Dimensions d'encastrement HxLxP en mm : 820 / 900 X 600 X 570

Accessoire optionnel :

Panier à verres universel - E9DHGB01 PPI : 29,90 € TTC (1)

EEM28200L

NOUVEAU

A↑G E

Série 700 I FLEX I MaxiFlex

Prix max. recommandé hors Eco part :
EEM28200L : 804,99 € TTC (1)
Eco participation : 8,33 € HT (2)

QuickSelect : Bandeau de commande intuitif et facile

Une vaisselle impeccable selon le temps dont vous disposez.

Caractéristiques

- Nombre de couverts : 14
- Niveau sonore : 46 dB (A)***
- Options : XtraPower
- **Commande QuickSelect** : Sélectionnez votre programme selon le temps dont vous disposez
- **Technologie AirDry – un séchage 3x supérieur**
- **Spot control 2 couleurs**
- Départ différé 3h
- 6 programmes, 3 températures
- Bras de lavage de voûte
- Tiroir à couverts porte couteaux, MaxiFlex avec aménagement astucieux
- Moteur inverter
- Flexilift (panier supérieur ajustable)
- Installation : SmartFit
- Dimensions d'encastrement HxLxP en mm : 820 / 880 X 600 X 550

Accessoire optionnel :

Panier à verres universel - E9DHGB01 PPI : 29,90 € TTC (1)

KEMC8320L

A↑G D

Série 700 I FLEX I MaxiFlex

Prix max. recommandé hors Eco part :
KEMC8320L : 919,99 € TTC (1)
Eco participation : 8,33 € HT (2)

Un rangement optimisé grâce au tiroir à couverts Maxiflex

Tous vos couverts ont leur place dans votre lave-vaisselle.

Caractéristiques

- Nombre de couverts : 14
- Niveau sonore : 44 dB (A)***
- Options : **GlassCare 45°C**, XtraPower 70°C
- **Tiroir à couverts porte-couteaux, MaxiFlex** avec aménagement astucieux
- **Bras de lavage " Satellite "**
- **Commande QuickSelect** : Sélectionnez votre programme selon le temps dont vous disposez
- **Technologie AirDry – un séchage 3x supérieur**
- **Spot control 2 couleurs**
- Départ diff. 24 h et affichage du temps restant
- 8 programmes, 3 températures
- Bras de lavage de voûte
- **Panier supérieur : 2 soft spikes®**
- Moteur inverter
- Flexilift (panier supérieur ajustable)
- Installation : SmartFit
- Consommations** : 10.5Litres/0.832kWh/240mn
- Programme de référence** : Eco 50°C
- Dimensions d'encastrement HxLxP en mm : 820 / 880 X 600 X 550

Accessoire optionnel :

Panier à verres universel - E9DHGB01 PPI : 29,90 € TTC (1)

KEQC7300L

A↑G D

Série 600 I FLEX I QuickSelect

Prix max. recommandé hors Eco part :
KEQC7300L : 896,99 € TTC (1)
Eco participation : 8,33 € HT (2)

Un séchage trois fois plus efficace avec AirDry

AirDry : Une technologie naturelle pour un séchage optimal.

Caractéristiques

- Nombre de couverts : 13
- Niveau sonore : 42 dB (A)***
- Options : **GlassCare 45°C**, XtraPower 70°C
- **Commande QuickSelect** : Sélectionnez votre programme selon le temps dont vous disposez
- **Technologie AirDry – un séchage 3x supérieur**
- **Spot control 2 couleurs**
- Départ diff. 24 h et affichage du temps restant
- 8 programmes, 3 températures
- Moteur inverter
- Flexilift (panier supérieur ajustable)
- Installation : SmartFit
- Consommations** : 9.9Litres/0.821kWh/235mn
- Programme de référence** : Eco 50°C
- Dimensions d'encastrement HxLxP en mm : 820 / 880 X 600 X 550

Accessoire optionnel :

Panier à verres universel - E9DHGB01 PPI : 29,90 € TTC (1)

** Selon les règlements délégués (UE) 2019/2017, (UE) 2017/1369 et (EU) 2021/340. *** Conformément à la norme EN60704-3.
(1) Les prix indiqués ont un caractère uniquement indicatif, il appartient à chaque distributeur de fixer ses prix comme il le souhaite.
(2) Conformément aux décrets 2005-829 et 2014-928.

KEQC7211L

Série 600 I FLEX I QuickSelect

A↑G E

13 | 44dB

Prix max. recommandé hors Eco part :
KEQC7211L : 839,49 € TTC (1)
Eco participation : 8,33 € HT (2)

Nouveau PNC : 911536541

Pratique, le Spot Control affiche au sol "marche/arrêt"

Spot Control projette un point lumineux au sol pour indiquer la fin du cycle de lavage.

Caractéristiques

- Nombre de couverts : 13
- Niveau sonore : 44 dB (A)***
- Options : GlassCare 45°C, XtraPower
- **Commande QuickSelect** : Sélectionnez votre programme selon le temps dont vous disposez
- **Technologie AirDry – un séchage 3x supérieur**
- **Spot control 2 couleurs**
- Départ diff. 24 h et affichage du temps restant
- 8 programmes, 4 températures
- Moteur inverter
- Flexilift (panier supérieur ajustable)
- Installation : SmartFit
- Consommations** : 9.9Litres/0.921kWh/240mn
- Programme de référence** : Eco 50°C
- Dimensions d'encastrement HxLxP en mm : 820 / 880 X 600 X 550

Accessoire optionnel :

Panier à verres universel - E9DHGB01 PPI : 29,90 € TTC (1)

KEQC7200L

Série 600 I FLEX I QuickSelect

A↑G E

13 | 46dB

Prix max. recommandé hors Eco part :
KEQC7200L : 724,49 € TTC (1)
Eco participation : 8,33 € HT (2)

QuickSelect : Bandeau de commande intuitif et facile

Une vaisselle impeccable selon le temps dont vous disposez.

Caractéristiques

- Nombre de couverts : 13
- Niveau sonore : 46 dB (A)***
- Options : **GlassCare 45°C**, XtraPower 70°C
- **Commande QuickSelect** : Sélectionnez votre programme selon le temps dont vous disposez
- **Technologie AirDry – un séchage 3x supérieur**
- **Spot control 2 couleurs**
- Départ diff. 24 h et affichage du temps restant
- 8 programmes, 3 températures
- **Panier supérieur : 2 soft spikes®**
- Moteur inverter
- Flexilift (panier supérieur ajustable)
- Installation : SmartFit
- Consommations** : 9.9Litres/0.821kWh/235mn
- Programme de référence** : Eco 50°C
- Dimensions d'encastrement HxLxP en mm : 820 / 880 X 600 X 550

Accessoire optionnel :

Panier à verres universel - E9DHGB01 PPI : 29,90 € TTC (1)

Lave-vaisselle tout intégrable

KEAD7200L

Série 300 I AirDry

A↑G E

13 | 46dB

Prix max. recommandé hors Eco part :
KEAD7200L : 689,99 € TTC (1)
Eco participation : 8,33 € HT (2)

Nouveau PNC : 911535277

SmartFit, l'installation facile

Installez votre lave-vaisselle en toute simplicité grâce à SmartFit.

Caractéristiques

- Nombre de couverts : 13
- Niveau sonore : 46 dB (A)***
- Options : XtraPower
- **Commande QuickSelect** : Sélectionnez votre programme selon le temps dont vous disposez
- **Technologie AirDry – un séchage 3x supérieur**
- Départ diff. 24 h et affichage du temps restant
- Depart différé 3h
- 6 programmes, 2 températures
- Moteur inverter
- Flexilift (panier supérieur ajustable)
- Installation : SmartFit
- Consommations** : 9.9Litres/0.921kWh/240mn
- Programme de référence** : Eco 50°C
- Dimensions d'encastrement HxLxP en mm : 820 / 880 X 600 X 550

Accessoire optionnel :

Panier à verres universel - E9DHGB01 PPI : 29,90 € TTC (1)

ESL2500RO

A↑G F

6 | 50dB

Prix max. recommandé hors Eco part :
ESL2500RO : 517,49 € TTC (1)
Eco participation : 8,33 € HT (2)

Le bon programme pour vos plats à chaque vaisselle

Choisissez parmi les 6 programmes celui qui convient à votre charge de vaisselle

Caractéristiques

- Nombre de couverts : 6
- Niveau sonore : 50 dB (A)***
- Départ diff. 24 h et affichage du temps restant
- 6 programmes, 4 températures
- Consommations** : 6.5Litres/0.61kWh/180mn
- Programme de référence** : Eco 55°C avec prélav.
- Dimensions d'encastrement HxLxP en mm : 450 x 555-568 x 550

** Selon les règlements délégués (UE) 2019/2017, (UE) 2017/1369 et (EU) 2021/340. *** Conformément à la norme EN60704-3.
(1) Les prix indiqués ont un caractère uniquement indicatif, il appartient à chaque distributeur de fixer ses prix comme il le souhaite.
(2) Conformément aux décrets 2005-829 et 2014-928.

SlimLine, notre gamme de lave-vaisselle idéale pour les petits espaces

Un condensé de nos technologies dans un lave-vaisselle 45 cm

01/ Tiroir MaxiFlex
2 rangée de rangement amovibles*

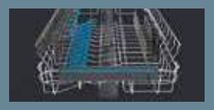

02/ Nouveau panier supérieur
SoftGrips et SoftSpikes

03/ Double bras de Lavage Sattelite

04/ Nouvelle douchette de lavage

05/ Nouvelle porte intérieur et distributeur de détergent

06/ Bandeau de commandes QuickSelect

Démarrez votre cycle avec QuickSelect en sélectionnant uniquement le temps dont vous disposez et ajoutez les options si besoin, laissez votre lave-vaisselle faire le reste.

* Uniquement pour les 10 couverts.

EEM43200L

Série 700 I FLEX

A↑G E

Prix max. recommandé hors Eco part :
EEM43200L : 804,99 € TTC (1)
Eco participation : 8,33 € HT (2)

Osez utiliser tous les ustensiles de votre cuisine

Le lave-vaisselle MaxiFlex Série 700 optimise le rangement grâce au tiroir à couverts.

Caractéristiques

- Nombre de couverts : 10
- Niveau sonore : 44 dB (A)***
- Options : GlassCare 45°C, XtraPower
- Bras de lavage " Satellite "
- **Commande QuickSelect** : Sélectionnez votre programme selon le temps dont vous disposez
- **Technologie AirDry – un séchage 3x supérieur**
- **Spot control 2 couleurs**
- Départ diff. 24 h et affichage du temps restant
- 8 programmes, 4 températures
- Tiroir à couverts porte couteaux, MaxiFlex avec aménagement astucieux
- Panier supérieur : 2 soft spikes®
- Consommations** : 9.9Litres/0.739kWh/240mn
- Programme de référence** : Eco 50°C
- Dimensions d'encastrement HxLxP en mm : 820 / 900 X 450 X 550

EEA22100L

Série 300 I AirDry

A↑G F

Prix max. recommandé hors Eco part :
EEA22100L : 689,99 € TTC (1)
Eco participation : 8,33 € HT (2)

AutoSense, le programme intelligent

AutoSense, ajuste automatiquement la température et la quantité d'eau en fonction de votre vaisselle.

Caractéristiques

- Nombre de couverts : 9
- Niveau sonore : 47 dB (A)***
- Options : XtraPower
- **Commande QuickSelect** : Sélectionnez votre programme selon le temps dont vous disposez
- **Technologie AirDry – un séchage 3x supérieur**
- Depart différé 3h
- 6 programmes, 3 températures
- Panier supérieur ajustable en hauteur
- Moteur inverter
- Installation : SmartFit
- Consommations** : 9.9Litres/0.778kWh/240mn
- Programme de référence** : Eco 50°C
- Dimensions d'encastrement HxLxP en mm : 820 / 900 X 450 X 550

** Selon les règlements délégués (UE) 2019/2017, (UE) 2017/1369 et (EU) 2021/340. *** Conformément à la norme EN60704-3.
(1) Les prix indiqués ont un caractère uniquement indicatif, il appartient à chaque distributeur de fixer ses prix comme il le souhaite.
(2) Conformément aux décrets 2005-829 et 2014-928.

EEM69310IX

NOUVEAU

A↑G D

Série 700 I FLEX I MaxiFlex

Prix max. recommandé hors Eco part :
EEM69310IX : 919,99 € TTC [1]
Eco participation : 8,33 € HT [2]

Un séchage trois fois plus efficace avec AirDry

AirDry : Une technologie naturelle pour un séchage optimal

Caractéristiques

- Nombre de couverts : 15
- Cuve XXL (164L)
- Niveau sonore : 42 dB (A)***
- Options : ExtraHygiene 70°C, GlassCare 45°C, XtraPower
- Bras de lavage " Satellite "
- **Technologie AirDry – un séchage 3x supérieur**
- Départ diff. 24 h et affichage du temps restant
- 8 programmes, 4 températures
- Bras de lavage de voûte
- Tiroir à couverts porte couteaux, MaxiFlex avec aménagement astucieux
- Panier supérieur : 2 SoftSpikes®, 6 SoftGrip
- **Lumière intérieure par LED**
- Moteur inverter
- Flexilift (panier supérieur ajustable)
- Installation : en hauteur et Charnières double mouvement : FlexiInstall™
- Dimensions d'encastrement HxLxP en mm : 820 / 900 X 600 X 570

EEM48200IX

NOUVEAU

A↑G E

Série 700 I FLEX I MaxiFlex

Prix max. recommandé hors Eco part :
EEM48200IX : 804,99 € TTC [1]
Eco participation : 8,33 € HT [2]

Osez utiliser tous les ustensiles de votre cuisine

Le lave-vaisselle MaxiFlex Série 700 optimise le rangement grâce au tiroir à couverts.

Caractéristiques

- Nombre de couverts : 14
- Niveau sonore : 44 dB (A)***
- Options : ExtraHygiene 70°C, GlassCare 45°C, XtraPower
- Bras de lavage " Satellite "
- **Technologie AirDry – un séchage 3x supérieur**
- Départ diff. 24 h et affichage du temps restant
- 8 programmes, 4 températures
- Bras de lavage de voûte
- Tiroir à couverts porte couteaux, MaxiFlex avec aménagement astucieux
- Moteur inverter
- Flexilift (panier supérieur ajustable)
- Installation : et Charnières double mouvement : FlexiInstall™
- Dimensions d'encastrement HxLxP en mm : 820 / 880 X 600 X 550

Bandeau de commandes QuickSelect

Démarrez votre cycle avec QuickSelect en sélectionnant uniquement le temps dont vous disposez et ajoutez les options si besoin, laissez votre lave-vaisselle faire le reste.

** Selon les règlements délégués (UE) 2019/2017, (UE) 2017/1369 et (EU) 2021/340. *** Conformément à la norme EN60704-3.
(1) Les prix indiqués ont un caractère uniquement indicatif, il appartient à chaque distributeur de fixer ses prix comme il le souhaite.
(2) Conformément aux décrets 2005-829 et 2014-928.

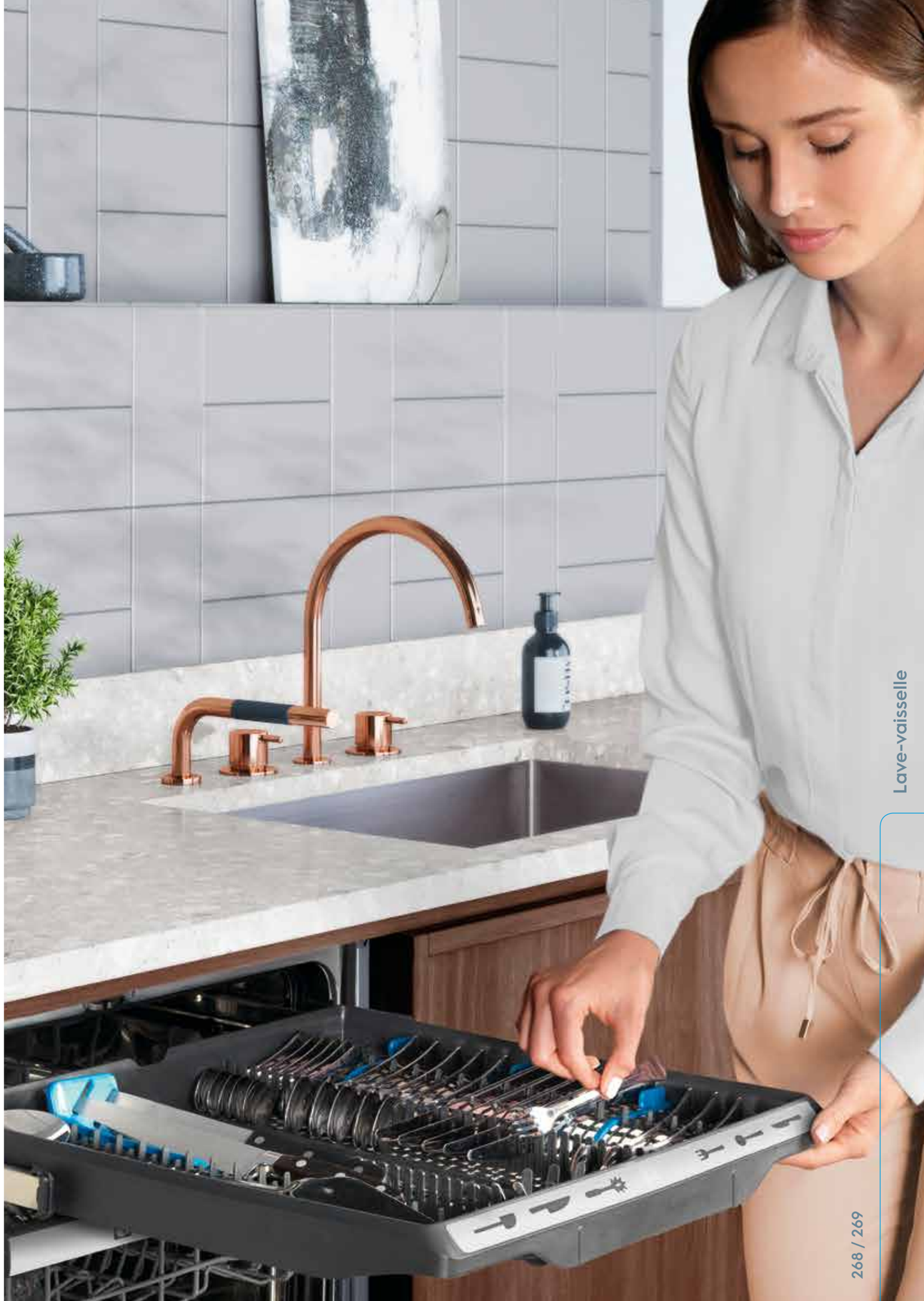

Lave-vaisselle pose libre

Prenez de la hauteur

ComfortLift® : le premier Lave vaisselle qui vous donne un accès à votre vaisselle de manière pratique et confortable. Son mécanisme permet de monter le panier inférieur à la hauteur du panier supérieur, facilitant le chargement et le déchargement.

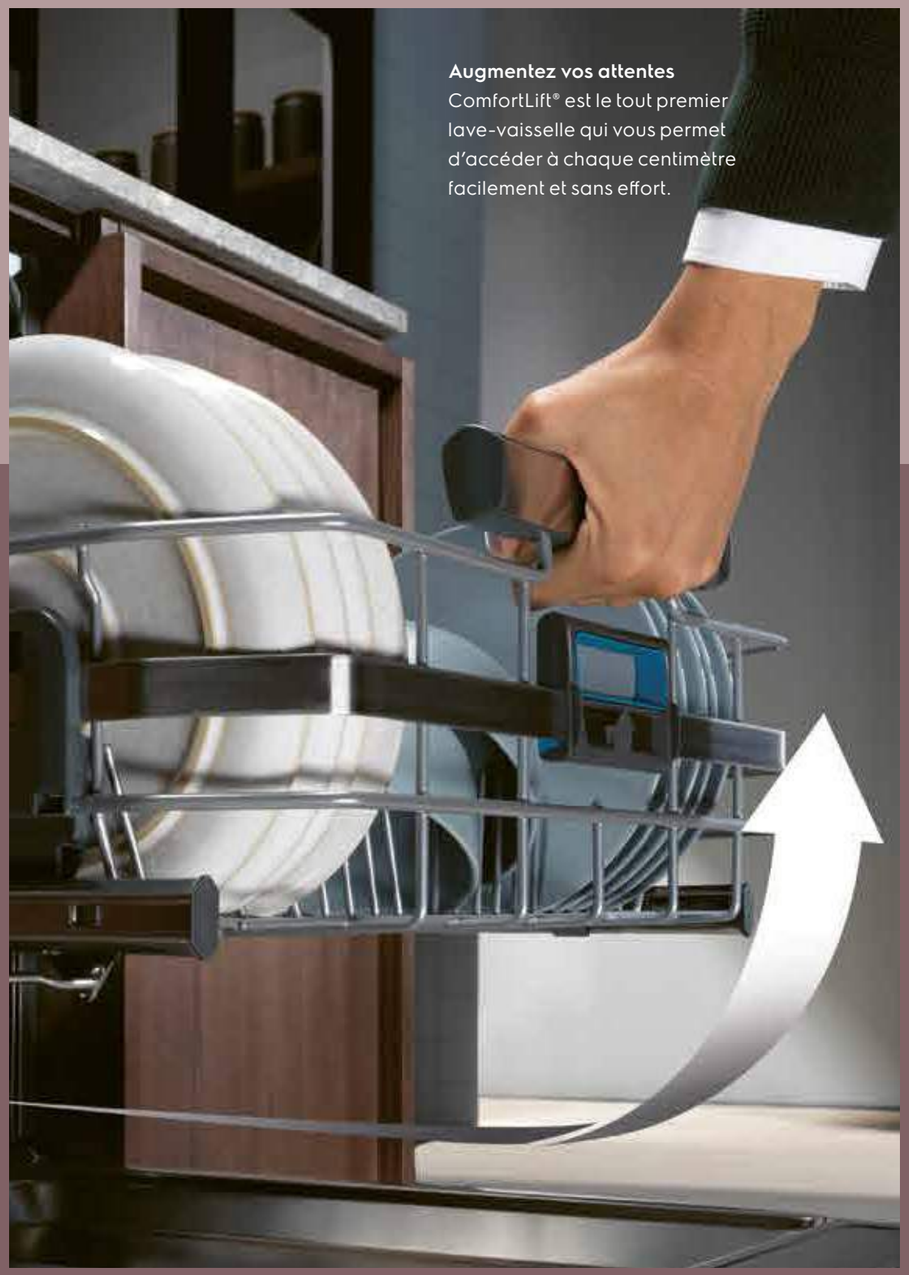

Augmentez vos attentes
ComfortLift® est le tout premier lave-vaisselle qui vous permet d'accéder à chaque centimètre facilement et sans effort.

ESF7506ROX

A↑G D

Prix max. recommandé hors Eco part :

Inox anti-trace : ESF7506ROX :	1 149,99 € TTC (1)
Eco participation :	8,33 € HT (2)

Caractéristiques

- **Comfortlift**
- **Flat Design**
- Nombre de couverts : 13
- **Cuve XXL (164L)**
- Niveau sonore : 42 dB (A)***
- **Spot control 2 couleurs**
- Affichage Led Blanc
- Départ diff. 24 h et affichage du temps restant
- 9 programmes, 5 températures
- Options : HygienePlus, My Favori, Time Manager®, XtraDry
- Bras de lavage de voûte
- **Bras de lavage " Satellite "**
- **Tiroir à couverts porte couteaux**
- **Panier supérieur : 2 SoftSpikes®, 6 SoftGrip**
- **Lumière intérieure par LED**
- Moteur inverter
- **Technologie AirDry – un séchage 3x supérieur**
- Flexilift (panier supérieur ajustable)
- Consommations** : 11Litres/0.821kWh/235mn
- Programme de référence** : Eco 50°C

Accessoire optionnel :

Panier à verres universel - E9DHGB01 PPI : 29,90 € TTC (1)

Stop Septembre 2021

Remplacé par : Réf. : ESC87300W/X
14 couverts

** Selon les règlements délégués (UE) 2019/2017, (UE) 2017/1369 et (EU) 2021/340. *** Conformément à la norme EN60704-3.
(1) Les prix indiqués ont un caractère uniquement indicatif, il appartient à chaque distributeur de fixer ses prix comme il le souhaite.
(2) Conformément aux décrets 2005-829 et 2014-928.

Lave-vaisselle pose libre

Un rangement optimisé grâce au tiroir à couverts Maxiflex
Qu'il s'agisse de couverts ou d'ustensiles encombrants, vous pouvez personnaliser l'agencement en fonction du chargement.

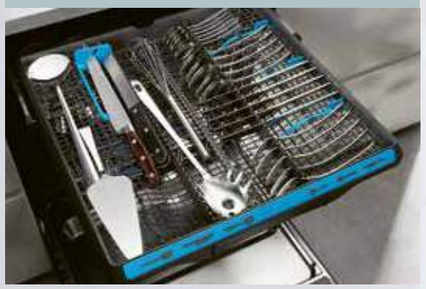

Support à couteau

Séparateurs amovibles

Aide au placement des couverts

Osez utiliser tous les ustensiles de votre cuisine

Le tiroir MaxiFlex du lave-vaisselle Série 700 comprend plusieurs aménagements astucieux pour vous permettre de gagner encore plus d'espace en optimisant le rangement de vos couverts et de vos ustensiles volumineux.

Série 700 I FLEX

ESM89300SX

NOUVEAU

A↑G D

Prix max. recommandé hors Eco part :
Inox anti-trace : ESM89300SX : 919,99 € TTC (1)
Eco participation : 8,33 € HT (2)

Caractéristiques

- Nombre de couverts : 15
- Cuve XXL (164L)
- Niveau sonore : 42 dB (A)***
- Options : HygienePlus, My Favori, Time Manager®, XtraDry
- Bras de lavage " Satellite "
- **Technologie AirDry – un séchage 3x supérieur**
- **Spot control 2 couleurs**
- Flat Design
- Départ diff. 24 h et affichage du temps restant
- 9 programmes, 5 températures
- Bras de lavage de voûte
- Tiroir à couverts porte couteaux, MaxiFlex avec aménagement astucieux
- Panier supérieur : 2 SoftSpikes®, 6 SoftGrip
- Moteur inverter
- Flexilift (panier supérieur ajustable)

Accessoire optionnel :

Panier à verres universel - E9DHGB01 PPI : 29,90 € TTC (1)

ESS87300SX

NOUVEAU

A↑G D

Série 600 I PRO

Pratique, le Spot Control affiche au sol "marche/arrêt"
Spot Control projette un point lumineux au sol pour indiquer la fin du cycle de lavage.

Caractéristiques

- Nombre de couverts : 13
- Cuve XXL (164L)
- Niveau sonore : 48 dB (A)***
- Options : HygienePlus, My Favori, Time Manager®, XtraDry
- Bras de lavage " Satellite "
- **Technologie AirDry – un séchage 3x supérieur**
- **Spot control 2 couleurs**
- Flat Design
- Départ diff. 24 h et affichage du temps restant
- 9 programmes, 5 températures
- Bras de lavage de voûte
- Panier supérieur : 2 SoftSpikes®, 6 SoftGrip
- Moteur inverter
- Flexilift (panier supérieur ajustable)

Prix max. recommandé hors Eco part :
ESS87300SX : 804,99 € TTC (1)
Eco participation : 8,33 € HT (2)

Accessoire optionnel :

Panier à verres universel - E9DHGB01 PPI : 29,90 € TTC (1)

ESG62300SW/SX

A↑G D

Série 700 I PRO

Bras Satellite, aspersion maximale pour un lavage parfait
Bras Satellite, aspersion maximale pour un lavage parfait, même dans les moindres recoins.

Caractéristiques

- Nombre de couverts : 9
- Niveau sonore : 48 dB (A)***
- Options : ExtraHygiene 70°C, GlassCare 45°C, XtraPower
- Bras de lavage " Satellite "
- **Technologie AirDry – un séchage 3x supérieur**
- Départ diff. 24 h et affichage du temps restant
- 8 programmes, 4 températures
- Panier supérieur : 2 Blue Soft Grips, 2 soft spikes®
- Moteur inverter
- Flexilift (panier supérieur ajustable)
- Consommations** : 0Litres/0kWh/0mn
- Programme de référence** : Eco 50°C

Prix max. recommandé hors Eco part :
Blanc : ESG62300SW : 747,49 € TTC (1)
Inox anti-trace : ESG62300SX : 804,99 € TTC (1)
Eco participation : 8,33 € HT (2)

ESG62300SX

** Selon les règlements délégués (UE) 2019/2017, (UE) 2017/1369 et (EU) 2021/340. *** Conformément à la norme EN60704-3.
(1) Les prix indiqués ont un caractère uniquement indicatif, il appartient à chaque distributeur de fixer ses prix comme il le souhaite.
(2) Conformément aux décrets 2005-829 et 2014-928.

	EEC87300W	EEC67310L	KEGB9410W
Marque	Electrolux	Electrolux	Electrolux
Séries	SÉRIE 800 SENSE	SÉRIE 800 SENSE	SÉRIE 700 PRO
Nombre de couverts	14	14	15
Nouvelle classe énergétique*	D	D	C
Consommation en électricité en kWh/100 cycles*	85	85	76
Conso. énergétique/cycle (kWh)*	0	0	0
Conso. énergétique/cycle*	0.848	0.848	0.757
Conso. énergétique mode "Arrêt" (W)*	0	0	0
Conso. énergétique mode "Laissé sur marche" (W)*	0	0	0
Consommation d'eau par cycle*	11	11	11
Efficacité de séchage*	A	A	A
Programme de référence	Eco 50°C	Eco 50°C	Eco 50°C
Durée du cycle de référence (mn)*	0	0	0
Durée du programme économique en (h)	04:00	04:00	04:00
Durée du programme économique en (min)	240	240	240
Conso. énergétique mode "arrêt" (W)*	0.5	0.5	0.5
Niveau sonore dB(A)**	42	44	42
Taille (cm) / Installation	60 / Tout intégrable Comfort Lift®	60 / Tout intégrable Comfort Lift®	60 / Tout intégrable
Départ différé	1h-24h	1h-24h	1h-24h
Fonction AutoOff	Oui	Oui	Oui
Eclairage intérieur	Oui	-	Oui
Efficacité de lavage*	A	A	A
Type de séchage	Technologie AirDry	Technologie AirDry	Technologie AirDry
Spot Control	Time beam White	Rouge et vert	Rouge et vert
Water sensor	Oui	Oui	Oui
Aqua Contrôle	Oui	Oui	Oui
Aqua Securit	Oui	Oui	Oui
Programmes			
Programmes	Lavage d'attente, 160 Minutes 60°C, 60 Minutes 60°C, 90 Minutes 60°C, AUTO Sense 50 - 60°C, Eco 50°C, Auto-nettoyage, Quick 30 Minutes	160 Minutes 60°C, 60 Minutes 60°C, 90 Minutes 60°C, AUTO Sense 50 - 60°C, Eco 50°C, Auto-nettoyage, Quick 30 Minutes, Lavage d'attente	Quick 30 Minutes, Lavage d'attente, 60 Minutes 60°C, 160 Minutes 60°C, Auto-nettoyage, Eco 50°C, AUTO Sense 50 - 60°C, 90 Minutes 60°C
Options	XtraPower, GlassCare 45°C, ExtraHygiene 70°C	ExtraHygiene 70°C, GlassCare 45°C, XtraPower	XtraPower, GlassCare 45°C, ExtraHygiene 70°C
Équipement			
Aménagement panier supérieur	2 soft spikes®, 6 soft grips	2 soft spikes®, 6 soft grips	2 soft spikes®, 6 soft grips
Tiroir à couverts	avec support couteaux tranchants, MaxiFlex avec aménagement astucieux	avec support couteaux tranchants, MaxiFlex avec aménagement astucieux	avec support couteaux tranchants, MaxiFlex avec aménagement astucieux
FlexiLift (panier supérieur ajustable)	Oui	Oui	Oui
Aménagement panier inférieur	4 supports assiettes rabattables	4 supports assiettes rabattables	4 supports assiettes rabattables, GlassHolder
Installation de la porte	Charnières coulissantes SmartFit	Charnières coulissantes SmartFit	Charnières coulissantes SmartFit
Possibilité d'installation en hauteur	-	-	-
Connexion à une arrivée d'eau chaude	Oui	Oui	Oui
Caractéristiques techniques			
Puissance (W)	1550-2200	1950	1550-2200
Ampérage (A)	10	10	10
Tension(Volts)	200-240	220-240	200-240
Fréquence (Hz)	50-60	50	50-60
Cordon de raccordement (M)	1.6	1.6	1.6
Tuyau de raccordement en eau (cm)	180	180	180
Tuyau de vidange (cm)	180	180	180
Moteur Inverter	Oui	Oui	Oui
Dimensions et poids			
Hors tout HxLxP (mm)	818x596x550	818x596x550	818x596x550
Dimensions d'encastrement HxLxP en mm	820 / 900 X 600 X 570	820 / 900 X 600 X 570	820 / 900 X 600 X 570
Emballées HxLxP (mm)	870x635x680	870x635x680	870x635x680
Poids brut/net (kg)	40.1 / 38.67	40.1 / 38.67	40.1 / 38.67
Poids de la porte d'habillage mini (kg)	1,5	1,5	1,5
Poids de la porte d'habillage maxi (kg)	10,0	10,0	10,0
Code EAN	7332543761265	7332543780228	7332543780259

Cahier technique lave-vaisselle tout intégrable

	KEMC8320L	EEM28200L	KEQC7300L
	Electrolux	Electrolux	Electrolux
	SÉRIE 700 FLEX	SÉRIE 700 FLEX	SÉRIE 600 FLEX
	14	14	13
	D	E	D
	85	95	84
	0.832	0.935	0.821
	0.848	0.95	0.835
	0.5	0.5	0.5
	5	5	5
	10.5	10.5	9.9
	A	A	A
	Eco 50°C	Eco 50°C	Eco 50°C
	240	240	240
	4:00	04:00	4:00
	240	240	240
	0.5	0.5	0.5
	44	46	42
	60 / Tout intégrable	60 / Tout intégrable	60 / Tout intégrable
	1h-24h	3h	1h-24h
	Oui	Oui	Oui
	-	-	-
	A	A	A
	Technologie AirDry	Technologie AirDry	Technologie AirDry
	Rouge et vert	Rouge et vert	Rouge et vert
	Oui	Oui	Oui
	Oui	Oui	Oui
	Oui	Oui	Oui
	160 Minutes 60°C, 60 Minutes 60°C, 90 Minutes 60°C, Quick 30 Minutes, Auto-nettoyage, Eco 50°C, AUTO Sense 50 - 60°C, Lavage d'attente	Lavage d'attente, Quick 30 Minutes, Auto-nettoyage, Eco 50°C, AUTO Sense 50 - 60°C, 90 Minutes 60°C	Lavage d'attente, Quick 30 Minutes, Auto-nettoyage, Eco 50°C, 90 Minutes 60°C, AUTO Sense 50 - 60°C, 160 Minutes 60°C, 60 Minutes 60°C
	XtraPower, GlassCare 45°C	XtraPower	XtraPower, GlassCare 45°C
	2 soft spikes®	-	-
	avec support couteaux tranchants, MaxiFlex avec aménagement astucieux	avec support couteaux tranchants, MaxiFlex avec aménagement astucieux	-
	Oui	Oui	Oui
	4 supports assiettes rabattables	-	2 supports assiettes rabattables
	Charnières coulissantes SmartFit	Charnières coulissantes SmartFit	Charnières coulissantes SmartFit
	-	-	-
	Oui	Oui	Oui
	1950	1950	1950
	10	10	10
	220-240	220-240	220-240
	50	50	50
	1.5	1.5	1.5
	150	150	150
	150	150	150
	Oui	Oui	Oui
	818x596x550	818x596x550	818x596x550
	820 / 880 X 600 X 550	820 / 880 X 600 X 550	820 / 880 X 600 X 550
	864x635x680	864x635x680	864x635x680
	39.92 / 38.4	36.07 / 34.55	39.42 / 37.9
	2,0	2,0	2,0
	10,0	10,0	10,0
	7332543677825	7332543792191	7332543673445

*Selon les règlements délégués (UE) 2019/2017, (UE) 2017/1369 et (EU) 2021/340. Consommation d'énergie du programme eco pour 100 cycles, et consommation d'eau du programme eco en litres par cycle. ** Conformément à la norme EN 60704-3

	KEQC7211L	KEQC7200L	KEAD7200L	ESL2500RO	EEM43200L	EEA22100L
Marque	Electrolux	Electrolux	Electrolux	Electrolux	Electrolux	Electrolux
Séries	SÉRIE 600 FLEX	SÉRIE 600 FLEX	SÉRIE 300	-	SÉRIE 700 FLEX	SÉRIE 300
Nombre de couverts	13	13	13	6	10	9
Nouvelle classe énergétique*	E	E	E	F	E	F
Consommation en électricité en kWh/100 cycles*	94	94	94	61	75	78
Conso. énergétique/cycle (kWh)*	0.921	0.921	0	0.609	0.739	0.778
Conso. énergétique/cycle*	0.936	0.936	0.936	0.613	0.754	0.779
Conso. énergétique mode "Arrêt" (W)*	0.5	0.5	0	0.5	0.5	0.5
Conso. énergétique mode "Laissé sur marche" (W)*	5	5	0	0.5	5	5
Consommation d'eau par cycle*	9.9	9.9	9.9	6.5	9.9	9.9
Efficacité de séchage*	A	A	A	A	A	A
Programme de référence	Eco 50°C	Eco 50°C	Eco 50°C	Eco 55°C avec prélav.	Eco 50°C	Eco 50°C
Durée du cycle de référence (mn)*	240	240	0	230	240	240
Durée du programme économique en (h)	4:00	4:00	3:47	3:50	4:00	4:00
Durée du programme économique en (min)	240	240	227	230	240	240
Conso. énergétique mode "arrêt" (W)*	0.5	0.5	0.5	0.5	0.5	0.5
Niveau sonore dB(A)**	44	46	46	50	44	47
Taille (cm) / Installation	60 / Tout intégrable	60 / Tout intégrable	60 / Tout intégrable	55 / Tout intégrable	45 / Tout intégrable	45 / Tout intégrable
Départ différé	1h-24h	1h-24h	3h	No	1h-24h	3h
Fonction AutoOff	Oui	Oui	Oui	-	Oui	Oui
Eclairage intérieur	-	-	-	-	-	-
Efficacité de lavage*	A	A	A	A	A	A
Type de séchage	Technologie AirDry	Technologie AirDry	Technologie AirDry	Naturel	Technologie AirDry	Technologie AirDry
Spot Control	Rouge et vert	Rouge et vert	-	-	Rouge et vert	-
Water sensor	Oui	Oui	Oui	-	Oui	Oui
Aqua Contrôle	Oui	Oui	Oui	-	Oui	Oui
Aqua Securit	Oui	Oui	Oui	Oui	Oui	Oui
Programmes						
Programmes	Lavage d'attente, Quick 30 Minutes, Auto-nettoyage, Eco 50°C, 90 Minutes 60°C, AUTO Sense 50 - 60°C, 60 Minutes 60°C, 160 Minutes 60°C	Lavage d'attente, AUTO Sense 50 - 60°C, 90 Minutes 60°C, Eco 50°C, Auto-nettoyage, Quick 30 Minutes, 160 Minutes 60°C, 60 Minutes 60°C	90 Minutes 60°C, AUTO Sense 50 - 60°C, Eco 50°C, Auto-nettoyage, Quick 30 Minutes, Lavage d'attente	Express 20 min, Eco 55°C, GlassCare 40Â°, Intensif 70°C, Normal 65°C, QuickPlus 50Â°	Lavage d'attente, 160 Minutes 60°C, 90 Minutes 60°C, 60 Minutes 60°C, Quick 30 Minutes, Auto-nettoyage, Eco 50°C, AUTO Sense 50 - 60°C	90 Minutes 60°C, AUTO Sense 50 - 60°C, Eco 50°C, Auto-nettoyage, Quick 30 Minutes, Lavage d'attente
Options	GlassCare 45°C, XtraPower	XtraPower, GlassCare 45°C	XtraPower	GlassCare 40°C	XtraPower, GlassCare 45°C	XtraPower
Équipement						
Aménagement panier supérieur	-	2 soft spikes®	-	-	2 soft spikes®	-
Tiroir à couverts	-	-	-	-	avec support couteaux tranchants, MaxiFlex avec aménagement astucieux	-
FlexiLift (panier supérieur ajustable)	Oui	Oui	Oui	-	Oui	Oui
Aménagement panier inférieur	2 supports assiettes rabattables	2 supports assiettes rabattables	-	-	2 supports assiettes rabattables	-
Installation de la porte	Charnières coulissantes SmartFit	Charnières coulissantes SmartFit	Charnières coulissantes SmartFit	-	Charnières coulissantes SmartFit	Charnières coulissantes SmartFit
Possibilité d'installation en hauteur	-	-	-	Oui	-	-
Connexion à une arrivée d'eau chaude	Oui	Oui	Oui	Oui	Oui	Oui
Caractéristiques techniques						
Puissance (W)	1950	1950	1950	1180	1950	1950
Ampérage (A)	10	10	10	10	10	10
Tension(Volts)	220-240	220-240	220-240	230	220-240	220-240
Fréquence (Hz)	50	50	50	50	50	50
Cordon de raccordement (M)	1.5	1.5	1.5	1.5	1.5	1.5
Tuyau de raccordement en eau (cm)	150	150	150	150	150	150
Tuyau de vidange (cm)	150	150	150	150	150	150
Moteur Inverter	Oui	Oui	Oui	-	Oui	Oui
Dimensions et poids						
Hors tout HxLxP (mm)	818x596x550	818x596x550	818x596x550	438x550x500	818x446x550	818x446x550
Dimensions d'encastrement HxLxP en mm	820 / 880 X 600 X 550	820 / 880 X 600 X 550	820 / 880 X 600 X 550	450x568x550	820 / 900 X 450 X 550	820 / 900 X 450 X 550
Emballées HxLxP (mm)	864x635x680	864x635x680	864x635x680	503x605x555	870x490x685	870x490x685
Poids brut/net (kg)	39.12 / 37.6	35.77 / 34.25	35.62 / 34.1	27.5 / 23.33	35.33 / 33.85	33.33 / 31.85
Poids de la porte d'habillage mini (kg)	2,0	2,0	2,0	-	2,0	2,0
Poids de la porte d'habillage maxi (kg)	10,0	10,0	10,0	-	6,0	6,0
Code EAN	7332543744305	7332543677795	7332543796694	7332543765393	7332543732074	7332543732098

*Selon les règlements délégués (UE) 2019/2017, (UE) 2017/1369 et (EU) 2021/340. Consommation d'énergie du programme eco pour 100 cycles, et consommation d'eau du programme eco en litres par cycle. ** Conformément à la norme EN 60704-3

	EEM69310IX	**EEM48200IX**	**ESF7506ROX**	**ESM89300SX**	**ESS87300SX**	**ESG62300SW/SX**
Marque	Electrolux	Electrolux	Electrolux	Electrolux	Electrolux	Electrolux
Séries	SÉRIE 700 FLEX	SÉRIE 700 FLEX	SÉRIE 800 SENSE	SÉRIE 700 FLEX	SÉRIE 600 PRO	SÉRIE 700 PRO
Nombre de couverts	15	14	13	15	13	9
Nouvelle classe énergétique*	D	E	D	D	D	D
Consommation en électricité en kWh/100 cycles*	86	85	84	86	0	63
Conso. énergétique/cycle (kWh)*	0	0	0.821	0	0	0
Conso. énergétique/cycle*	0.86	0.848	0.835	0.86	0	0.628
Conso. énergétique mode "Arrêt" (W)*	0	0	0.5	0	0	0
Conso. énergétique mode "Laissé sur marche" (W)*	0	0	5	0	0	0
Consommation d'eau par cycle*	11	10.5	11	11	0	9.9
Efficacité de séchage*	A	A	A	A	A	A
Programme de référence	Eco 50°C	Eco 50°C	Eco 50°C	Eco 50°C	Eco 50°C	Eco 50°C
Durée du cycle de référence (mn)*	0	0	235	0	0	0
Durée du programme économique en (h)	04:00	04:00	04:00	04:00	04:00	04:00
Durée du programme économique en (min)	235	240	235	235	0	240
Conso. énergétique mode "arrêt" (W)*	0.5	0.5	0.5	0.5	0	0.5
Niveau sonore dB(A)**	42	44	42	42	48	48
Taille (cm) / Installation	60 / Intégrable	60 / Intégrable	60 / Pose libre	60 / Pose libre	60 / Pose libre	45 FS 9 PS
Départ différé	1h-24h	1h-24h	1h-24h	1h-24h	1h-24h	1h-24h
Fonction AutoOff	Oui	Oui	Oui	Oui	Oui	Oui
Eclairage intérieur	Oui	-	Oui	-	-	-
Efficacité de lavage*	A	A	A	A	A	A
Type de séchage	Technologie AirDry	Technologie AirDry	Technologie AirDry	Technologie AirDry	Technologie AirDry	Technologie AirDry
Spot Control	-	-	Rouge et vert	Rouge et vert	Rouge et vert	-
Water sensor	Oui	Oui	Oui	Oui	Oui	Oui
Aqua Contrôle	Oui	Oui	Oui	Oui	Oui	Oui
Aqua Securit	Oui	Oui	Oui	Oui	Oui	Oui
Programmes						
Programmes	Lavage d'attente, AUTO Sense 50 - 60°C, Eco 50°C, Auto-nettoyage, Quick 30 Minutes, 90 Minutes 60°C, 160 Minutes 60°C, 60 Minutes 60°C	160 Minutes 60°C, 60 Minutes 60°C, 90 Minutes 60°C, Auto, Eco 50°C, MachineCare, Quick 30 Minutes, Lavage d'attente	89 MIN 60°, AutoFlex 45°C-70°C, Eco 50°C, FlexiWash®, Verres 45°C, Intensif 70°C, Auto-nettoyage, QuickPlus 60°C 30 minutes, Lavage d'attente	89 MIN 60°, Lavage d'attente, QuickPlus 60°C 30 minutes, Verres 45°C, Intensif 70°C, Auto-nettoyage, FlexiWash®, AutoFlex 45°C-70°C, Eco 50°C	89 MIN 60°, AutoFlex 45°C-70°C, Eco 50°C, FlexiWash®, Verres 45°C, Intensif 70°C, Auto-nettoyage, QuickPlus 60°C 30 minutes, Lavage d'attente	Quick 30 Minutes, Lavage d'attente, 60 Minutes 60°C, 160 Minutes 60°C, 90 Minutes 60°C, AUTO Sense 50 - 60°C, Eco 50°C, Auto-nettoyage
Options	XtraPower, ExtraHygiene 70°C, GlassCare 45°C	ExtraHygiene 70°C, GlassCare 45°C, XtraPower	HygienePlus, My Favori, Time Manager®, XtraDry	HygienePlus, My Favori, Time Manager®, XtraDry	HygienePlus, My Favori, XtraDry, Time Manager®	ExtraHygiene 70°C, GlassCare 45°C, XtraPower
Équipement						
Aménagement panier supérieur	2 soft spikes®, 6 soft grips	-	2 soft spikes®, 6 soft grips	6 soft grips, 2 soft spikes®	2 soft spikes®, 6 soft grips	2 Blue Soft Grips, 2 soft spikes®
Tiroir à couverts	avec support couteaux tranchants, MaxiFlex avec aménagement astucieux	MaxiFlex avec aménagement astucieux, avec support couteaux tranchants	avec support couteaux tranchants	avec support couteaux tranchants, MaxiFlex avec aménagement astucieux	-	-
FlexiLift (panier supérieur ajustable)	Oui	Oui	Oui	Oui	Oui	Oui
Aménagement panier inférieur	2 supports assiettes rabattables	4 supports assiettes rabattables	4 supports assiettes rabattables	4 supports assiettes rabattables	2 supports assiettes rabattables	2 supports assiettes rabattables
Installation de la porte	Charnières double mouvement : FlexiInstall™	Charnières double mouvement : FlexiInstall™	-	-	-	-
Possibilité d'installation en hauteur	Oui	-	-	-	-	-
Connexion à une arrivée d'eau chaude	Oui	Oui	Oui	Oui	Oui	Oui
Caractéristiques techniques						
Puissance (W)	1550-2200	1950	1550-2200	1550-2200	1950	1950
Ampérage (A)	10	10	10	10	10	10
Tension(Volts)	200-240	220-240	200-240	200-240	220-240	220-240
Fréquence (Hz)	50-60	50	50-60	50-60	50	50
Cordon de raccordement (M)	1.6	1.5	1.6	1.6	1.6	1.5
Tuyau de raccordement en eau (cm)	180	150	150	180	180	150
Tuyau de vidange (cm)	180	150	150	180	180	150
Moteur Inverter	Oui	Oui	Oui	Oui	Oui	Oui
Dimensions et poids						
Hors tout HxLxP (mm)	818x596x575	818x596x575	850x596x610	850x596x610	850x596x610	850x446x615
Dimensions d'encastrement HxLxP en mm	820 / 900 X 600 X 570	820 / 880 X 600 X 550	-	-	-	-
Emballées HxLxP (mm)	870x635x680	864x635x680	900x635x680	900x635x680	900x635x680	900x490x685
Poids brut/net (kg)	45 / 43.57	39.8 / 38.28	52.2 / 50.2	47.7 / 46.08	47.7 / 46.08	42 / 40.2
Poids de la porte d'habillage mini (kg)	1,5	2,0	-	-	-	No wooden panel
Poids de la porte d'habillage maxi (kg)	8,0	10,0	-	-	-	No wooden panel
Code EAN Inox	-	-	7332543647798	7332543781539	7332543781546	7332543732616
Code EAN Blanc	7332543781591	7332543795338	-	-	-	7332543736317

*Selon les règlements délégués (UE) 2019/2017, (UE) 2017/1369 et (EU) 2021/340. Consommation d'énergie du programme eco pour 100 cycles, et consommation d'eau du programme eco en litres par cycle. ** Conformément à la norme EN 60704-3

Schémas d'installation Lave-vaisselle

Lave-vaisselle tout intégrable

EEC87300W
EEC67310L
KEGB9410W

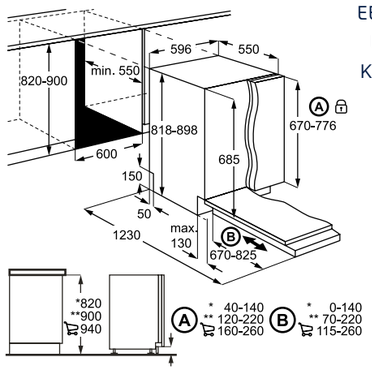

Lave-vaisselle tout intégrable

KEMC8320L
EEM28200L
KEQC7300L
KEQC7211L
KEQC7200L
KEAD7200L

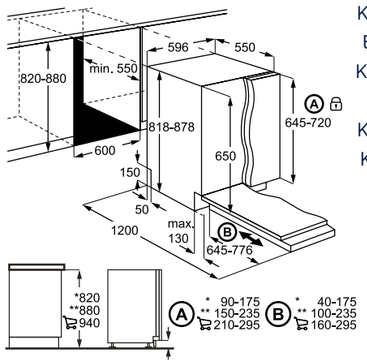

Lave Vaisselle pose libre

ESM89300SX
ESS87300SX

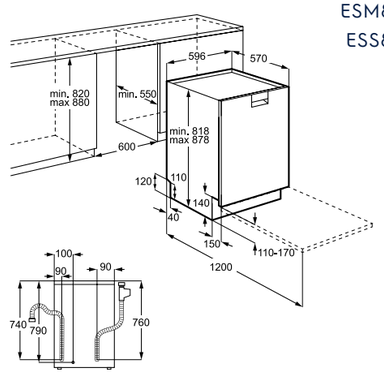

Lave-vaisselle tout intégrable

EEM43200L
EEA22100L

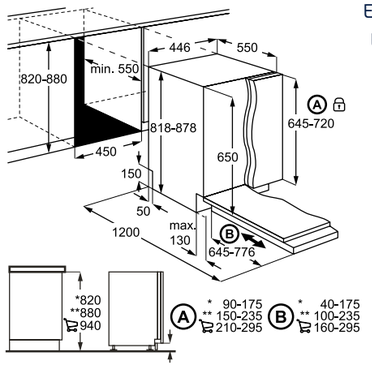

Lave-vaisselle tout intégrable

ESL2500RO

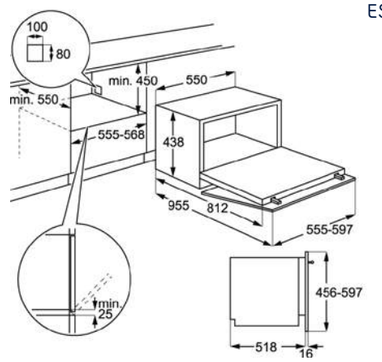

Lave-vaisselle semi-intégrable

EEM69310IX

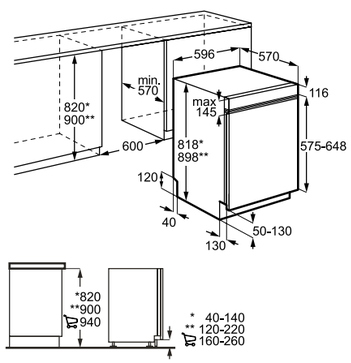

Lave-vaisselle semi-intégrable

EEM48200IX

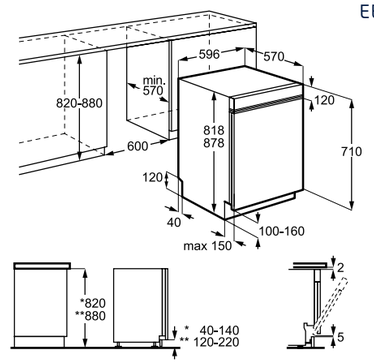

Lavage

Prenez soin des vêtements auxquels vous tenez

- Système ColourCare
- Système SteamCare
- Système DelicateCare™
- Système CycloneCare
- Système SensiCare
- Système GentleCare
- Pompe à chaleur
- Rotation alternée
- Boîte à produits flexible DuoDose
- Efficacité de condensation A
- Efficacité de condensation B
- Moteur Inverter
- Moteur Eco-inverter
- Lavage à la main
- Eclairage LED
- Départ différé
- TimeManager®
- Connectivité Wi-Fi
- Dosage automatique
- Technologie 3DSense
- Capacités Lavage/séchage

Efficacités d'essorage

B C

Vitesses d'essorage

1200 1300 1400 1600

Classes énergétiques lave-linge et lavante-séchante

A C D E F

Classes énergétiques sèche-linge

A++ A+++

Lave-linge 289
Sèche-linge 299
Lavante-séchante 305
Lave-linge Gain de place 307
Encastrable 309
Cahiers techniques 310
Schémas d'installation 316

Gamme lave-linge PerfectCare

La gamme PerfectCare est idéale pour laver tous vos vêtements, même les plus délicats.

Lave-linge PerfectCare 600	Lave-linge PerfectCare 700	Lave-linge PerfectCare 800	Lave-linge PerfectCare 900
			ColourCare
		UltraCare™	UltraCare™
	SteamCare	SteamCare*	SteamCare
SensiCare	Sensicare	SensiCare	SensiCare
	Moteur Eco-Inverter	Moteur Eco-Inverter	Moteur Eco-Inverter

Certification Premium
Efficacité et soin des fibres dans toutes nos machines avec système UltraCare™.
- 90% de la lessive liquide est délivrée durant le lavage quand elle est ajoutée via le bac à produit (pas de perte de liquide).
- 90% des tissus de la charge sont atteints par l'assouplissant.

Certification Standard
Un soin minutieux dans toutes les machines avec l'option SoftPlus.
- 80% de la lessive liquide est délivrée durant le lavage quand elle est ajoutée via le bac à produit.
- 70% des tissus de la charge sont atteints par l'assouplissant.

* Selon modèle.

Bénéfices

Système ColourCare - Vos couleurs toujours plus éclatantes
L'adoucisseur purifie l'eau et filtre le calcaire qui peuvent ternir les vêtements, permettant à la lessive et à l'assouplissant d'être plus efficaces même à basse température.

Système UltraCare™ - Toutes les fibres restent douces lavage après lavage
Le système UltraCare™ pré-mélange la lessive à l'eau en début de cycle et en fin de cycle l'assouplissant avant d'être injecté dans le tambour. La répartition des produits est donc plus efficace et homogène sur tous les textiles.

Système SteamCare - Un tiers de pli en moins
Le système SteamCare vous permet d'ajouter de la vapeur sur des vêtements secs grâce aux programmes FreshScent et Cashmere, ou sur vêtements humides avec l'option Vapeur Plus.

Système SensiCare - Les vêtements gardent l'aspect du neuf deux fois plus longtemps
Le système SensiCare ajuste la durée du programme au volume de la charge pour consommer moins d'énergie et éviter le surlavage. Les vêtements conservent plus longtemps leur aspect et leur douceur.

TimeManager®
Adaptez la durée du cycle au temps dont vous disposez et selon le niveau de salissure.

Moteur Eco-Inverter
Votre emploi du temps facilité grâce à l'affichage du temps restant 30 secondes après le lancement du cycle même pour des petites charges d'1kg.

Nos certifications Woolmark
Dans la gamme PerfectCare, les cycles de lavage et séchage de la laine ont été approuvés par la société Woolmark pour laver ou sécher même les lainages nécessitant un lavage à la main. La certification Woolmark Care Green, décernée aux lave-Linge PerfectCare 800 et 900, offre les mêmes garanties de lavage que la certification Woolmark Blue, mais offre également une efficacité énergétique exceptionnelle.

Connectivité Electrolux

L'Appli **My ElectroluxCare** prend soin de tous vos vêtements en vous donnant des conseils personnalisés pour bénéficier d'un entretien facile, intelligent et rapide.

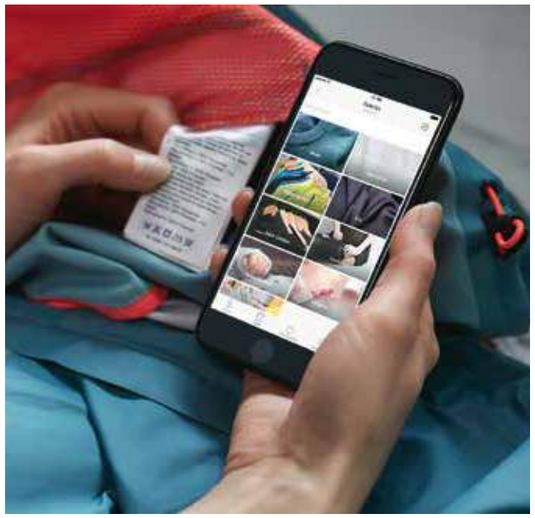

Une expertise unique
Sélectionnez le type de tissu, sa couleur et le niveau de saleté et l'application vous recommandera automatiquement le meilleur cycle pour votre vêtement.

Comprendre les étiquettes de lavage
Sélectionnez les symboles inscrits sur les étiquettes de vos vêtements, et la machine adaptera le programme en fonction.

Sélectionnez l'étiquette de soin de lavage appropriée

Sélectionnez l'étiquette de soin de séchage appropriée

Sélectionnez l'étiquette de repassage appropriée

AutoDose

Le dosage automatique répond au besoin premier des consommateurs, à savoir un gain de temps et des économies (lessive, eau, électricité) grâce au remplissage mensuel du réservoir.

Mais Electrolux vous apporte en plus un meilleur soin du linge. Le dosage précis des détergents permettra au blanc de rester blanc, aux couleurs de garder leur éclats et de conserver l'élasticité des fibres.

La solution Autodose apportée par Electrolux atteint un taux de préférence supérieur à 70% dans les tests consommateurs grâce à sa boîte à produits facile d'utilisation et de nettoyage.

Notifications
Une fois connectée, l'appli vous signale les tiroirs de lessive et d'assouplissant à remplir, pour assurer le bon déroulement des cycles de lavage.

Connectez-vous !
Des configurations supplémentaires uniquement accessibles avec l'appli, comme le mode Link, vous permettent d'utiliser la même lessive dans les deux compartiments et donc de réduire la fréquence de remplissage.

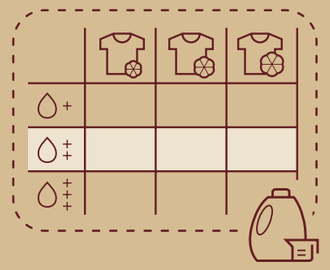

Dosage de précision
Autodose définit la quantité précise de lessive liquide et d'assouplissant jusqu'à 1 kg et au bout de seulement 20 secondes. Le compartiment "manuel" est réservé aux utilisateurs de lessive poudre.

Vos couleurs toujours plus éclatantes*

Le système ColourCare purifie l'eau pour que les détergents fonctionnent de manière optimale, même à basse température.

Le lave-linge PerfectCare 900 ColourCare est équipé d'un adoucisseur d'eau qui filtre le calcaire pour permettre au détergent et à l'assouplissant d'être plus efficaces même à basse température. Les couleurs resteront vives plus longtemps

Caractéristiques supplémentaires :

Programme ColourPro
Cycle à basse température pour une meilleure protection des couleurs, tout en conservant d'excellents résultats de lavage.

Moteur Eco-Inverter
Permet de connaître la durée du cycle 30 secondes seulement après son lancement en fonction de la charge de linge.

* Test du maintien des couleurs effectué sur du polyester rouge après 20 cycles de lavage à 30 degrés.

PerfectCare 900 | Système Colourcare

EW9F2119RG

Dimensions hors-tout en mm : 847 (H) x 597 (L) x 636/658 (P)
Prix max. recommandé hors Eco part :

EW9F2119RG :	1 264,99 € TTC (1)
Eco participation :	8,33 € HT (2)

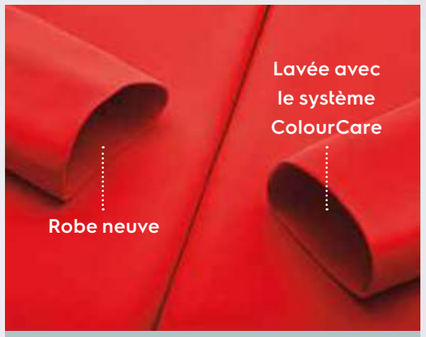

Système ColourCare
Des couleurs éclatantes grâce à l'adoucisseur d'eau qui purifie l'eau, pour des résultats optimaux même à basse température.

Caractéristiques

- **Certifications Woolmark® Green / Ariel-Lenor**
- **TimeManager®**
- **Tambour SoftDrum alvéolé : 69 L**
- **Connectivité Wi-Fi**
- Départ différé 20 h et temps restant
- **Moteur Eco Inverter**
- **Nouvelle classe énergétique* : A**
- Vitesse d'essorage maximale : 1600 tr/min
- Efficacité d'essorage : B
- Programmes : coton, coton Eco, délicats, **Cashmere (vapeur)**, **FreshCent (vapeur)**, rapide 14 min., outdoor, denim, **UltraWash**, **ColourPro**, laine/soie, Chemises, lavage tambour, anti-allergie, draps, duvet, voilages, polaire, serviettes, sport, bébé
- Options : Taches, Rinçage plus, **Douceur Plus**, **Vapeur Plus**, Silence Plus
- **Sécurité enfants**
- **Temps ajusté en 30' et alerte de surcharge**
- Débitmètre
- 4 pieds réglables
- Bandeau noir vernis acrylique
- Ecran LCD avec grande interface
- Hublot XXXL noir teinté

Accessoires optionnels :

Kit de superposition lave-linge/sèche-linge avec tablette coulissante_E4YHMKP2	PPI : 69,90 € TTC (1)
Piédestal - E6WHPED4	PPI : 249,90 € TTC (1)

* Selon les règlements délégués (UE) 2019/2014, (UE) 2017/1369 et (UE) 2021/340.
(1) Les prix indiqués ont un caractère uniquement indicatif, il appartient à chaque distributeur de fixer ses prix comme il le souhaite.
(2) Conformément aux décrets 2005-829 et 2014-928.

Un tiers de plis en moins*

Le système SteamCare vous permet d'ajouter de la vapeur sur des vêtements secs ou humides, afin de réduire les plis et de les rafraîchir.

Option Vapeur Plus
L'option Vapeur Plus libère de la vapeur à la fin de chaque lavage permettant de détendre les fibres et ainsi de réduire les plis.

* Comparé à la même machine sans le système SteamCare.

PerfectCare 700 I Système SteamCare

EW7F3913RA

A↑G C

9 KG · 1400 · B · ECO

Dimensions hors-tout en mm : 847 (H) x 597 (L) x 636/658 (P)

Prix max. recommandé hors Eco part :

EW7F3913RA :	862,49 € TTC (1)
Eco participation :	8,33 € HT (2)

Un tiers de plis en moins

Le système SteamCare vous permet d'ajouter de la vapeur sur des vêtements secs ou humides, afin de réduire les plis et de les rafraîchir.

Caractéristiques

- **Woolmark® Blue / Ariel-Lenor**
- **TimeManager®**
- Boîte à produits flexible DuoDose poudre/liquide
- Tambour SoftDrum alvéolé : 69 L
- Départ diff. 20h et temps restant
- **Moteur Eco Inverter**
- **Nouvelle classe énergétique* : C**
- Vitesse d'essorage maximale : 1400 tr/min
- Efficacité d'essorage : B
- Programmes : **Cashmere (Vapeur), FreshScent (Vapeur),** duvet, rapide 14 min., sport, **outdoor**, denim, laine/soie
- Options : Taches, Rinçage plus, Douceur Plus, **Vapeur Plus**
- Sécurité enfants
- **Temps ajusté en 30' et alerte de surcharge**
- Débitmètre
- Ecran LCD / Moyenne interface
- Hublot XXXL Silver foncé Premium

Accessoires optionnels :

Kit de superposition - E4YHMKP2	PPI : 69,90 € TTC (1)
Piédestal - E6WHPED4	PPI : 249,90 € TTC (1)

ARIEL Lenor CERTIFIED · WOOL HAND WASH SAFE

Stop Juillet 2021 **Remplacé par : EW7F3914RA**

Caractéristiques supplémentaires :

Programmes FreshScent et Cashmere
Pour vos textiles cotons, synthétiques, lin lavables en machine et à la main, mais aussi pour vos lainages délicats.

* Selon les règlements délégués (UE) 2019/2014, (UE) 2017/1369 et (UE) 2021/340.
(1) Les prix indiqués ont un caractère uniquement indicatif, il appartient à chaque distributeur de fixer ses prix comme il le souhaite.
(2) Conformément aux décrets 2005-829 et 2014-928.

Les vêtements gardent l'aspect du neuf deux fois plus longtemps

Le système SensiCare choisit les réglages sur mesure pour éviter le surlavage.

Le système SensiCare ajuste la durée du programme en fonction de la charge. Il utilise la quantité d'eau, la durée et l'énergie idéales pour offrir un maximum de soin à vos vêtements qui garderont leur aspect neuf plus longtemps.

Caractéristiques supplémentaires :

Option Douceur Plus
Répartition homogène de l'adoucissant dans le linge.

Programme Anti-allergie
La vapeur associée à un programme haute performance détruit les bactéries et allergènes.

WOOL HAND WASH SAFE

Système SensiCare
Système SensiCare ajuste automatiquement la durée du cycle de lavage à la charge dans le tambour afin d'éviter que vos vêtements soient surlavés.

EW6F1412ER

A↑G D

9 KG · 1400 · B · ECO

Dimensions hors-tout en mm :
850 (H) x 600 (L) x 600/660 (P)
Prix max. recommandé hors Eco part :
EW6F1412ER : 689,99 € TTC [1]
Eco participation : 8,33 € HT [2]

PerfectCare 600 I Système SensiCare

Chaque fibre est traitée tout en douceur
L'option Douceur Plus permet une diffusion parfaite de l'assouplissant dans la charge.

Caractéristiques

- **Certifications Woolmark® Blue / Ariel-Lenor**
- **TimeManager®**
- Boîte à produits flexible DuoDose poudre/liquide
- Tambour Inox : 68 L
- Départ différé 20 h et temps restant
- Moteur Inverter
- **Nouvelle classe énergétique* : D**
- Vitesse d'essorage maximale : 1400 tr/min
- Efficacité d'essorage : B
- Programmes : Eco 40-60, coton, délicats, rapide 14 min., **anti-allergie**, **lavage tambour**, soie, laine, sport, **outdoor**, **denim**
- Options : Rinçage plus, **Douceur Plus**
- Sécurité enfants
- Débitmètre
- Sécurité anti-débordement
- 4 pieds réglables
- Ecran LCD avec moyenne interface
- Hublot XXXL Gris anthracite

Accessoires optionnels :

Kit de superposition - E4YHMKP2 PPI : 69,90 € TTC [1]
Piédestal - E6WHPED4 PPI : 249,90 € TTC [1]

EW6F1408ER

A↑G C

AUTO · 8 KG · 1400 · B · ECO

Dimensions hors-tout en mm :
850 (H) x 600 (L) x 660/660 (P)
Prix max. recommandé hors Eco part :
EW6F1408ER : 919,99 € TTC [1]
Eco participation : 8,33 € HT [2]

PerfectCare 600 I Système SensiCare

Dosage automatique
AutoDose libère une dose précise de lessive et d'assouplissant pour un meilleur soin du linge.

Caractéristiques

- **Technologie de dosage automatique**
- **Certifications Woolmark® Blue**
- **TimeManager®**
- Tambour Inox : 68 L
- **Connectivité Wi-Fi**
- Départ différé 20 h et temps restant
- **Moteur Eco Inverter**
- Nouvelle classe énergétique* : C
- Vitesse d'essorage maximale : 1400 tr/min
- Efficacité d'essorage : B
- Programmes : Coton, coton Eco, délicats, rapide 20 min., **anti-allergie (vapeur)**, duvet, soie, laine/lavage main , sport, **outdoor**, **denim**, Chemises, lavage tambour, **anti-allergie**, draps, serviettes, voilages, polaire, vêtements de travail, microfibres, bébé
- Options : Repassage facile, Rinçage plus, intensif
- Sécurité enfants
- **Temps ajusté en 30' et alerte de surcharge**
- Débitmètre
- Sécurité anti-débordement
- 4 pieds réglables
- Ecran LCD avec moyenne interface
- Hublot XXXL Silver foncé Premium

AUTO

Dosage automatique
AutoDose libère une dose précise de lessive et d'assouplissant pour un meilleur soin du linge.

* Selon les règlements délégués (UE) 2019/2014, (UE) 2017/1369 et (UE) 2021/340.
(1) Les prix indiqués ont un caractère uniquement indicatif, il appartient à chaque distributeur de fixer ses prix comme il le souhaite.
(2) Conformément aux décrets 2005-829 et 2014-928.

PerfectCare 600 / Système SensiCare

EW6F1407ES

A↑G D

NOUVEAU

8 KG · 1400 · B

Dimensions hors-tout en mm : 850 (H) x 600 (L) x 547/576 (P)

Prix max. recommandé hors Eco part :

EW6F1407ES :	747,49 € TTC [1]
Eco participation :	8,33 € HT [2]

Chaque fibre est traitée tout en douceur

L'option Douceur Plus permet une diffusion parfaite de l'assouplissant dans la charge.

Caractéristiques

- Woolmark® Blue / Ariel-Lenor
- TimeManager®
- Boîte à produits flexible DuoDose poudre/liquide
- Tambour Inox : 53 L
- Départ diff. 20h et temps restant
- Moteur Inverter
- Nouvelle classe énergétique* : D
- Vitesse d'essorage maximale : 1400 tr/min
- Efficacité d'essorage : B
- Programmes : Eco 40-60, coton, délicats, rapide 14 min., anti-allergie, lavage tambour, soie, laine, sport, Outdoor, denim
- Options : Taches, Rinçage plus, Douceur Plus, Repassage facile
- Sécurité enfants
- Sécurité anti-débordement
- 4 pieds réglables
- Ecran LCD / Moyenne interface
- Hublot XXXL Silver foncé Premium

Accessoires optionnels :

Kit de superposition - E4YHMKP2	PPI : 69,90 € TTC [1]
Piédestal - E6WHPED4	PPI : 249,90 € TTC [1]

ARIEL Lenor CERTIFIED

WOOL HAND WASH SAFE

Caractéristiques supplémentaires :

Maîtrisez le temps et économisez de l'énergie
Time Manager vous permet de réduire la durée des cycles choisis, en fonction de votre temps disponible, tout en offrant un résultat optimal par rapport au degré de salissure de votre linge. En adaptant la durée du lavage vous ferez ainsi des économies d'énergie.

* Selon les règlements délégués (UE) 2019/2014, (UE) 2017/1369 et (UE) 2021/340.
(1) Les prix indiqués ont un caractère uniquement indicatif, il appartient à chaque distributeur de fixer ses prix comme il le souhaite.
(2) Conformément aux décrets 2005-829 et 2014-928.

Gamme sèche-linge PerfectCare

La gamme PerfectCare associe habilement style et fonctionnalités intelligentes pour garantir un séchage tout en douceur, d'une efficacité absolue.

Sèche-linge PerfectCare 600	Sèche-linge PerfectCare 700	Sèche-linge PerfectCare 800	Sèche-linge PerfectCare 900
			CycloneCare
		DelicateCare™	DelicateCare™
	GentleCare	GentleCare	GentleCare
	Pompe à chaleur	Pompe à chaleur	Pompe à chaleur
SensiCare	SensiCare	SensiCare	SensiCare
		Moteur Inverter	Moteur Inverter

Bénéfices

Système CycloneCare - Un séchage parfait, homogène et en douceur
Le système CycloneCare garantit un séchage homogène, tout en douceur. Vos vêtements, même les plus délicats, conservent plus longtemps leur forme et leur aspect comme s'ils avaient été séchés à l'air libre.

Système DelicateCare™ - Pas de rétrécissement, pas de déformation
Le système DelicateCare™ ajuste la température et le mouvement du tambour en fonction du tissu pour un soin idéal. Les lainages ne rétrécissent pas et les vêtements en soie conservent leur forme.

Système GentleCare - Parfaitement séché à basse température.
Notre système GentleCare sèche vos vêtements à une température presque deux fois plus basse que les sèche-linge traditionnels, pour qu'ils ne soient jamais exposés à une chaleur excessive. Ils dureront donc plus longtemps.

Système SensiCare - Des vêtements neufs plus longtemps
Le système SensiCare ajuste la durée du séchage au taux d'humidité de votre de linge, afin d'éviter le surséchage. Ainsi, vous économisez du temps et de l'énergie, tout en préservant deux fois plus longtemps l'aspect du neuf.

Technologie pompe à chaleur
La technologie de pompe à chaleur vous garantit une économie d'énergie comparée à un sèche-linge traditionnel. Les températures de séchage sont plus basses, vos vêtements conservent leur aspect plus longtemps.

Moteur Inverter
Le moteur Inverter est le cœur innovant de nos appareils. Il fonctionne silencieusement, a une durée de vie plus longue et offre notamment de meilleurs résultats de séchage en moins de temps.

Filtre EcoFlow double feuillet
Il garantit une consommation d'énergie basse et des performances de séchage constantes au fil du temps.

4 positions possibles d'ouverture du hublot
Associée à la réversibilité de la porte, l'installation de nos sèche-linge sera facilitée.

Notre certification Woolmark
La société Woolmark a approuvé les cycle de séchage du linge délicat même les lainages portant une étiquette "interdit en sèche-linge".

Un séchage parfait, homogène et en douceur.*

Le système CycloneCare garantit un séchage homogène, tout en douceur. Vos vêtements, même les plus délicats, conservent plus longtemps leur forme et leur aspect comme ils avaient été séchés à l'air libre.

Le système CycloneCare
Enfin une technologie de pointe qui préserve la forme, le toucher et l'aspect de vos vêtements.

Technologie 3DSense
Les capteurs scannent le taux d'humidité sans contact avec les vêtements. Fini les vêtements secs à l'extérieur et humides à l'intérieur (exemples doudounes, housse de couette...). Grâce au 3DSense ils seront parfaitement séchés en gardant leur forme initiale.

* Un séchage aussi doux qu'à l'air libre.

PerfectCare 900 I Système CycloneCare

EW9H3803D

Dimensions hors-tout en mm : 850 (H) x 596 (L) x 638/662 (P)

Prix max. recommandé hors Eco part :

EW9H3803D :	1092,49 € TTC (1)
Eco participation :	8,33 € HT (2)

Caractéristiques

- **Technologie pompe à chaleur**
- **Technologie 3DSense**
- **Woolmark® Blue**
- Tambour inox 3 redans
- Rotation alternée
- Capacité de séchage : **8 kg**
- **Classe énergétique**: A+++**
- Efficacité de condensation : A**
- Départ diff. 20h et temps restant
- **Moteur Inverter**
- Programmes spéciaux dont : **draps XL**, denim, doudounes, **mixtes XL, outdoor, soie**, sports, laine
- Volume tambour : 118 L
- Accès direct filtre EcoFlow
- **Eclairage intérieur par LED**
- Porte réversible
- **4 positions possibles d'ouverture du hublot**
- **Kit évacuation directe**
- **Panier spécial linge délicat**
- Ecran LCD / Grande interface sensitive
- Hublot XXXL noir teinté

Accessoires optionnels :

Kit de superposition - E4YHMKP2	PPI : 69,90 € TTC (1)
Piédestal - E6WHPED4	PPI : 249,90 € TTC (1)

Caractéristiques supplémentaires :

Système SmartSense
Les capteurs très précis permettent de sécher les endroits les moins accessibles...

Technologie 3DSense
Un capteur unique analyse l'humidité présent à l'intérieur des vêtements, pour un séchage optimal.

** Suivant la directive 2010/30/UE et le règlement délégué n°1061/2010 et le n°392/2012.
(1) Les prix indiqués ont un caractère uniquement indicatif, il appartient à chaque distributeur de fixer ses prix comme il le souhaite.
(2) Conformément aux décrets 2005-829 et 2014-928.

Parfaitement séché à basse température*

Système GentleCare, une chaleur plus douce pour la préservation de vos vêtements

Notre système GentleCare sèche vos vêtements à une température presque deux fois plus basse que les sèche-linge traditionnels, pour qu'ils ne soient jamais exposés à une chaleur excessive. Ils dureront donc plus longtemps.

Caractéristiques supplémentaires :

Pompe à chaleur
Elle permet des températures basses de séchage, pour une préservation optimale des vêtements.

Système SensiCare
Des capteurs mesurent l'humidité et adaptent la durée du séchage.

* Comparé à la température de l'air dans un tambour de sèche-linge classique.

PerfectCare 700 I Système GentleCare

EW7H6832PP

Dimensions hors-tout en mm :
850 (H) x 596 (L) x 638/662 (P)
Prix max. recommandé hors Eco part :
EW7H6832PP : 862,49 € TTC
Eco participation : 8,33 € HT [2]

Des vêtements neufs plus longtemps

Le système Sensicare évite le sur séchage en ajustant la durée de séchage au taux d'humidité.

Caractéristiques

- **Technologie pompe à chaleur**
- Tambour zinc 3 redans
- 2 sondes OptiSense
- Rotation alternée
- **Capacité de séchage : 8 kg**
- **Classe énergétique** : A++**
- Efficacité de condensation : B**
- Départ différé 20 h et temps restant
- Programmes spéciaux dont : draps, coton Eco, délicats, denim, facile à repasser, textiles mélangés, soie, laine
- Volume tambour : 118 L
- Accès direct filtre EcoFlow
- Porte réversible
- **4 positions possibles d'ouverture du hublot**
- Affichage LED
- Hublot XXXL Blanc Premium
- Gaz Réfrigérant Propane

Accessoires optionnels :

Kit de superposition - E4YHMKP2 PPI : 69,90 € TTC [1]
Piédestal - E6WHPED4 PPI : 249,90 € TTC [1]

PerfectCare 700 I Système GentleCare

EW7H5803PC

NOUVEAU

Dimensions hors-tout en mm :
850 (H) x 596 (L) x 638/662 (P)
Prix max. recommandé hors Eco part :
EW7H5803PC : 804,99 € TTC [1]
Eco participation : 8,33 € HT [2]

Filtre EcoFlow, efficace et pratique

Le filtre EcoFlow, facile à nettoyer vous garantit une circulation de l'air efficace et une consommation d'énergie constante durant le séchage.

Caractéristiques

- Technologie pompe à chaleur
- Tambour zinc 3 redans
- 2 sondes OptiSense
- Rotation alternée
- Capacité de séchage : 8 kg
- Classe énergétique** : A++
- Efficacité de condensation : B**
- Départ différé 20 h et temps restant
- Programmes spéciaux dont : draps, coton Eco, délicats, denim, facile à repasser, mixtes, soie/laine
- Volume tambour : 118 L
- Porte réversible
- 4 positions possibles d'ouverture du hublot
- Affichage LED
- Hublot XXXL opaque blanc
- Gaz Réfrigérant Propane

Accessoires optionnels :

Kit de superposition - E4YHMKP2 PPI : 69,90 € TTC [1]
Piédestal - E6WHPED4 PPI : 249,90 € TTC [1]

Système GentleCare
Le système GentleCare permet à vos vêtements de conserver leur aspect neuf plus longtemps.

** Suivant la directive 2010/30/UE et le règlement délégué n°1061/2010 et le n°392/2012.
(1) Les prix indiqués ont un caractère uniquement indicatif, il appartient à chaque distributeur de fixer ses prix comme il le souhaite.
(2) Conformément aux décrets 2005-829 et 2014-928.

Gamme lavante-séchante PerfectCare

La solution parfaite pour laver et sécher tous vos vêtements, même les tissus les plus délicats.

Lavante-séchante PerfectCare 700

Lavante-séchante PerfectCare 800

Lavante-séchante PerfectCare 900

Lavante-séchante PerfectCare 700	Lavante-séchante PerfectCare 800	Lavante-séchante PerfectCare 900
DualCare™	**UltraCare™**	**DelicateCare**
SensiCare	DualCare™	Pompe à chaleur
	SensiCare	DualCare™
		SensiCare
Moteur Eco-Inverter	Moteur Eco-Inverter	Moteur Eco-Inverter

Bénéfices

Système DelicateCare™ - Pas de rétrécissement, pas de déformation
Le système DelicateCare™ avec pompe à chaleur ajuste la température et le mouvement du tambour en fonction du tissu pour un soin idéal. Les lainages ne rétrécissent pas et les vêtements en soie conservent leur forme.

Système UltraCare™ - Toutes les fibres restent douces lavage après lavage
Grâce au système UltraCare™, l'eau est pré-mélangée en début de cycle avec la lessive et en fin de cycle avec l'adoucissant. La répartition des produits est donc plus efficace et homogène sur tous les textiles.

Système DualCare™ - Lavez et séchez en toute sécurité tous vos vêtements
Le système DualCare™ de cette machine vous permet de laver et de sécher tous vos textiles en continu et en toute sécurité. Plus besoin de manipulation entre les 2 cycles vous pouvez les enchaîner automatiquement.

Système SensiCare - Les vêtements gardent l'aspect du neuf deux fois plus longtemps
Le système SensiCare ajuste la durée du programme au volume de la charge afin d'éviter que vos vêtements ne soient lavés trop longtemps. Ainsi, ils conservent leur aspect et leur texture lavage après lavage.

Programme Outdoor
Le programme Outdoor restaure l'imperméabilité des vêtements d'extérieur en ajoutant un additif à votre cycle. Leur durée de vie sera prolongée.

Programmes FreshScent et Cashmere
Les programmes FreshScent et Cashmere permettent d'ajouter de la vapeur sur des vêtements secs et peu portés afin de les défroisser ou de les rafraîchir. Associés à Steam Fragrance, vous aurez la sensation du linge « fraîchement lavé ».

Notre certification Woolmark
Les lavantes-séchantes Electrolux sont les seules à avoir obtenu la certification Woolmark® Blue en LAVAGE et SÉCHAGE. Vous pouvez laver et sécher TOUS vos lainages.

Votre garde-robe prête à porter grâce au lavage et séchage enchaînés

Le système DelicateCare™ règle avec précision la température et les mouvements du tambour en fonction de chaque textile.

Le système DelicateCare™ avec pompe à chaleur ajuste la température et le mouvement du tambour en fonction du tissu pour un soin idéal. Les lainages ne rétrécissent pas et les vêtements en soie conservent leur forme.

Caractéristiques supplémentaires :

Système SensiCare
Des capteurs mesurent l'humidité et adaptent la durée du séchage.

Pesée électronique
Fini le linge encore humide, la pesée électronique vous indique le poids présent au fur et à mesure du chargement afin que votre charge soit parfaitement séchée.

PerfectCare 900 | Système DelicateCare™

EW9W1166RA

A↑G C | A↑G C

10 KG | 1600 | B | ECO

Dimensions hors-tout en mm : 870 (H) x 597 (L) x 636/660 (P)

Prix max. recommandé hors Eco part :

EW9W1166RA :	1 724,99 € TTC (1)
Eco participation :	8,33 € HT (2)

Système DelicateCare™
Les lainages ne rétrécissent pas et les vêtements en soie conservent leur forme. L'imperméabilité est restaurée et préservée.

Caractéristiques

- **Technologie Pompe à chaleur**
- **Certification Woolmark® Blue en lavage et séchage**
- **Time manager®**
- Boîte à produits flexible DuoDose
- Volume tambour SoftDrum 69 L
- Capacités Lavage/séchage : **10/6 kg**
- Nouvelle classe énergétique lavage & séchage* : C
- Nouvelle classe énergétique lavage* : C
- Vitesse d'essorage maximale : 1600 tr/min
- Efficacité d'essorage : B
- Départ différé 20 h et temps restant
- **Moteur Eco Inverter**
- Programmes dont : **Propre&Sec 3h/3kg**, soie, Laine / lavage main, **outdoor**, Vapeur
- Options : Anti-froissage, taches
- **Pesée électronique**
- Séchage électronique
- Sécurité enfants
- Ecran LCD/Grande interface
- Hublot XXXL noir teinté

Accessoire optionnel :

Piédestal - E6WHPED4 PPI : 249,90 € TTC (1)

* Selon les règlements délégués (UE) 2019/2014, (UE) 2017/1369 et (UE) 2021/340.
(1) Les prix indiqués ont un caractère uniquement indicatif, il appartient à chaque distributeur de fixer ses prix comme il le souhaite.
(2) Conformément aux décrets 2005-829 et 2014-928.

Installation facile dans un espace réduit

Gagnez de la place sans compromettre la capacité ou la qualité de lavage.

Electrolux propose toute une gamme gain de place, spécialement conçue pour les petits espaces afin d'en profiter au maximum.

Les lave-linge Slim de faible profondeur
Avec un encombrement minimum de 38 cm de profondeur, vous trouverez la solution idéale pour les petites pièces (salle de bain, studio d'étudiant, cuisine étroite...).

Les points forts de notre modèle 38 cm :

TimeManager®
TimeManager® adapte la durée de votre cycle tout en optimisant votre consommation d'énergie.

La certification Woolmark Blue vous garantit que vos lainages seront lavés en toute sécurité.

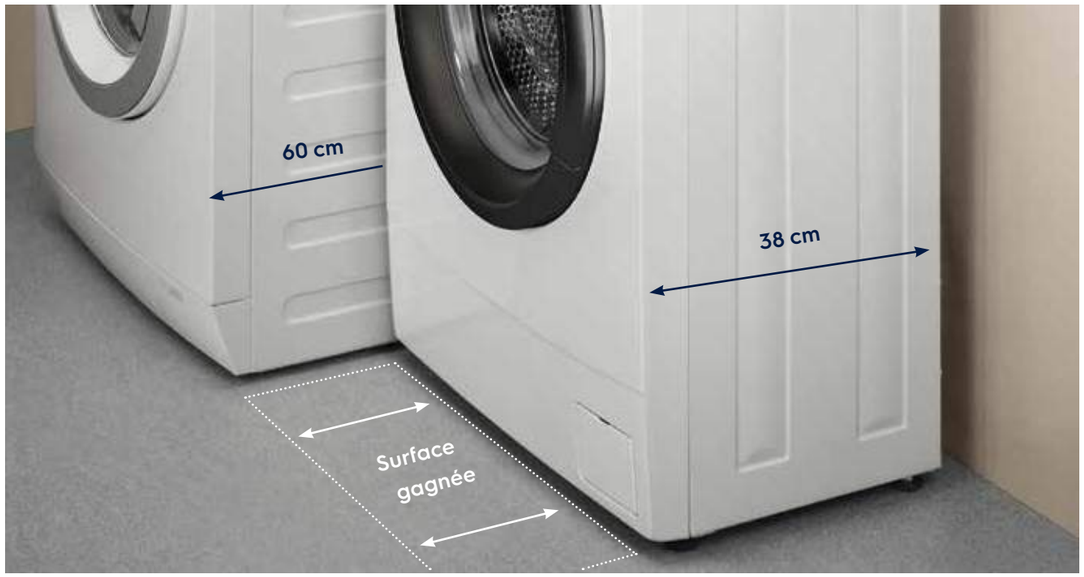

Lavez 6 kg c'est laver
- 2 pantalons
- 3 chemises
- 4 t-shirts
- 2 serviettes de toilette
- 2 torchons
- 1 parure de lit

EW6S3626BX

Lave-linge Slim

A↑G D

Dimensions hors-tout en mm :
843 (H) x 595 (L) x 411/378 (P)
Prix max. recommandé hors Eco part :
EW6S3626BX : 804,99 € TTC [1]
Eco participation : 8,33 € HT [2]

Votre linge au quotidien, lavé avec soin
Gagnez de la place sans compromettre la capacité ou la qualité de lavage.

Caractéristiques
- **Profondeur de 38 cm**
- **Woolmark® Blue**
- **TimeManager®**
- Tambour Inox : 42 L
- Départ différé 20 h et temps restant
- Moteur Inverter
- Nouvelle classe énergétique* : D
- Vitesse d'essorage maximale : 1200 tr/min
- Efficacité d'essorage : B
- Programmes : Eco 40-60, coton, délicats, rapide 14 min., anti-allergie, lavage tambour, soie, laine, sport, outdoor, denim
- Options : Taches, Rinçage plus, Douceur Plus, Repassage facile
- Sécurité enfants
- Sécurité anti-débordement
- 4 pieds réglables
- Ecran LCD avec moyenne interface
- Hublot Noir

EW6S3624BX

NOUVEAU

Lave-linge Slim

A↑G D

Dimensions hors-tout en mm :
843 (H) x 595 (L) x 411/378 (P)
Prix max. recommandé hors Eco part :
EW6S3624BX : 804,99 € TTC [1]
Eco participation : 8,33 € HT [2]

Chaque fibre est traitée tout en douceur
L'option Douceur Plus permet une diffusion parfaite de l'assouplissant dans la charge.

Caractéristiques
- Profondeur de 38 cm
- Certifications Woolmark® Blue
- TimeManager®
- Tambour Inox : 42 L
- Départ différé 20 h et temps restant
- Moteur Inverter
- Nouvelle classe énergétique* : D
- Vitesse d'essorage maximale : 1200 tr/min
- Efficacité d'essorage : B
- Programmes : Eco 40-60, coton, délicats, rapide 14 min., anti-allergie, duvet, soiellaine, sport, Outdoor, denim
- Options : Taches, Rinçage plus, Douceur Plus, Repassage facile
- Sécurité enfants
- Sécurité anti-débordement
- 4 pieds réglables
- Ecran LCD avec moyenne interface
- Hublot Noir Premium

EWC1351

NOUVEAU

Lave-linge CompactCare

A↑G F

Dimensions hors-tout en mm :
670 (H) x 495 (L) x 515/545 (P)
Prix max. recommandé hors Eco part :
EWC1351 : 689,99 € TTC [1]
Eco participation : 8,33 € HT [2]

Petite taille mais grand potentiel
Lave-linge compact avec une capacité de 3 kg et de nombreuses options.

Caractéristiques
- Capacité de lavage : 3 kg
- Nouvelle classe énergétique* : F
- Efficacité d'essorage : C
- Vitesse d'essorage : 1300 tr/min
- Départ différé 3/4/8 h
- Volume tambour : 27 L
- Capacité variable automatique
- Programmes dont : Eco 40-60, mix 20°, laine 40°, laine froid, Mini 30
- 5 touches dont : Prélavage, Repassage facile, Nuit Silence Plus, Lavage rapide

* Selon les règlements délégués (UE) 2019/2014, (UE) 2017/1369 et (UE) 2021/340.
(1) Les prix indiqués ont un caractère uniquement indicatif, il appartient à chaque distributeur de fixer ses prix comme il le souhaite.
(2) Conformément aux décrets 2005-829 et 2014-928.

Gamme encastrable

Zéro compromis

Moteur Eco-Inverter
Permet de connaître la durée du cycle 30 secondes seulement après son lancement en fonction de la charge de linge.

Réduction de la consommation d'eau

Réduction des niveaux sonores (jusqu'à - 10dB en lavage)

Rafraîchissez vos vêtements avec Steam Fragrance
Versez simplement une dose dans le compartiment de l'adoucissant. Le parfum est mélangé à l'eau et de la vapeur est générée pour donner l'impression que vos vêtements viennent juste d'être lavés.

L'installation la plus rapide, en une touche

Première application d'installation à destination des professionnels. Electrolux Installer App

DISPONIBLE SUR Google Play

Télécharger dans l'App Store

EW7F1483BI

A↑G D

8 KG · 1400 · B · ECO

Dimensions hors-tout en mm :
819 (H) x 596 (L) x 540/553 (P)
Prix max. recommandé hors Eco part :
EW7F1483BI : 1 149,99 € TTC (1)
Eco participation : 8,33 € HT (2)

Lave-linge PerfectCare 700 I Système SteamCare

Un tiers de plis en moins
Vous permet d'ajouter de la vapeur sur des vêtements secs ou humides, afin de réduire les plis et de les rafraîchir.

Caractéristiques

- **Woolmark® Blue / Ariel-Lenor**
- **TimeManager®**
- Boîte à produits flexible DuoDose poudre/liquide
- Tambour SoftDrum alvéolé : 52 L
- Départ différé 20 h et temps restant
- **Moteur Eco Inverter**
- Nouvelle classe énergétique* : D
- Vitesse d'essorage maximale : 1400 tr/min
- Efficacité d'essorage : B
- Programmes : Anti-allergie, **FreshScent (Vapeur)**, duvet, rapide 14 min., sport, **outdoor, denim**, laine/soie
- Options : Taches, Rinçage plus, **Douceur Plus, Vapeur Plus**
- Sécurité enfants
- **Temps ajusté en 30' et alerte de surcharge**
- Débitmètre
- Ecran LCD
- Hublot XXXL Silver foncé Premium

EW7F1481BI

NOUVEAU

A↑G D

8 KG · 1400 · B · ECO

Dimensions hors-tout en mm :
819 (H) x 596 (L) x 540/553 (P)
Prix max. recommandé hors Eco part :
EW7F1481BI : 1 034,99 € TTC (1)
Eco participation : 8,33 € HT (2)

Lave-linge PerfectCare 700 I Système SteamCare

Chaque fibre est traitée tout en douceur
L'option Douceur Plus permet une diffusion parfaite de l'adoucissant dans la charge.

Caractéristiques

- Woolmark® Blue / Ariel-Lenor
- TimeManager®
- Boîte à produits flexible DuoDose poudre/liquide
- Tambour SoftDrum alvéolé : 52 L
- Tambour inox : 52 L
- Départ différé 20 h et temps restant
- Moteur Eco Inverter
- Nouvelle classe énergétique* : D
- Vitesse d'essorage maximale : 1400 tr/min
- Efficacité d'essorage : B
- Programmes : Eco 40-60, coton, délicats, anti-allergie, FreshCent (vapeur), duvet, rapide 14 min., sport, Outdoor, denim, laine/soie
- Options : Douceur Plus, Vapeur Plus
- Sécurité enfants
- Temps ajusté en 30' et alerte de surcharge
- Débitmètre
- Sécurité anti-débordement
- 4 pieds réglables
- Ecran LCD
- Hublot blanc

EW7W3816BI

A↑G E

A↑G D

8 kg/4 kg · 1600 · B · ECO

Dimensions hors-tout en mm :
819 (H) x 596 (L) x 540/553 (P)
Prix max. recommandé hors Eco part :
EW7W3816BI : 1 264,99 € TTC (1)
Eco participation : 8,33 € HT (2)

Lavante-séchante PerfectCare 700 I Système DualCare™

Des vêtements neufs deux fois plus longtemps
Le système SensiCare ajuste la durée du programme au volume afin d'éviter que vos vêtements soient surlavés.

Caractéristiques

- **Certification Woolmark® Blue en lavage et séchage**
- **Time manager®**
- Boîte à produits flexible DuoDose
- Volume tambour SoftDrum 52 L
- **Capacités Lavage/séchage : 8/4 kg**
- Nouvelle classe énergétique lavage & séchage* : E
- Nouvelle classe énergétique lavage* : D
- Vitesse d'essorage maximale : 1600 tr/min
- Efficacité d'essorage : B
- Départ différé 20 h et temps restant
- **Moteur Eco Inverter**
- Programmes dont : laine, **FreshScent (Vapeur)**, lavage tambour, anti-allergie, sportWear, **outdoor, denim, Propre&Sec 1h/1kg**
- Option : taches
- **Temps ajusté en 30' et alerte de surcharge**
- Séchage électronique
- Sécurité enfants
- Ecran LCD/Moyenne interface
- Hublot XXXL Silver foncé Premium

* Selon les règlements délégués (UE) 2019/2014, (UE) 2017/1369 et (UE) 2021/340.
(1) Les prix indiqués ont un caractère uniquement indicatif, il appartient à chaque distributeur de fixer ses prix comme il le souhaite.
(2) Conformément aux décrets 2005-829 et 2014-928.

Cahier technique lave-linge

	EW9F2119RG	**EW7F3913RA**	**EW6F1412ER**	**EW6F1408ER**	**EW6F1407ES**
Marque	Electrolux	Electrolux	Electrolux	Electrolux	Electrolux
Type de l'appareil	Frontale	Frontale	Frontale	Frontale	Frontale
Séries	PerfectCare 900 / Système ColourCare	PerfectCare 700 / Système SteamCare	PerfectCare 600 / Système SensiCare	PerfectCare 600 / Système SensiCare	PerfectCare 600 / Système SensiCare
Technologie	-	-	-	-	-
Capacité maxi de lavage (kg)	10	9	9	8	8
Nouvelle classe énergétique*	A	C	D	C	D
Consommation en électricité en kWh/100 cycles*	51	65	76	63	73
Consommation en eau en litres/cycle*	52	49	49	47	47
Durée du cycle Eco 40-60 pleine charge (h:mn)	3:50	3:40	3:40	3:30	3:30
Durée du cycle Eco 40-60 demi charge (h:mn)	2:50	2:45	2:45	2:40	2:40
Efficacité d'essorage	B	B	B	B	B
Vitesse d'essorage maxi (tr/min)	1600	1400	1400	1400	1400
Niveau sonore, essorage dB**	75	75	76	75	74
Conso. énergétique mode "arrêt" (W)*	0.3	0.3	0.3	0.3	0.3
Volume du tambour (L)	69	69	68	68	53
Fixation / Installation	Pose libre	Pose libre	Pose libre	Pose libre	Pose libre
Équipement et performances					
Affichage	Ecran LCD/Grande interface	Ecran LCD/Moyenne interface	Ecran LCD/moyenne interface	Ecran LCD/moyenne interface	Ecran LCD/moyenne interface
Finition du bandeau	Noir	Blanc	Blanc	Blanc	Blanc
Finition du hublot	Hublot XXXL noir teinté	Hublot XXXL Silver foncé Premium	Hublot XXXL Gris anthracite	Hublot XXXL Silver foncé Premium	Hublot XXXL Silver foncé Premium
Programmes	Eco 40-60, coton, synthétiques, délicats, Cashmere (vapeur), FreshCent (vapeur), rapide 14 min., Outdoor, denim, UltraWash, ColourPro, laine/soie, Chemises, lavage tambour, anti-allergie, draps, duvet, voilages, polaire, serviettes, sport, bébé	Eco 40-60, coton, synthétiques, délicats, Cashmere (vapeur), FreshCent (vapeur), duvet, rapide 14 min., sport, Outdoor, denim, laine/soie	Eco 40-60, coton, synthétiques, délicats, rapide 14 min., anti-allergie, lavage tambour, soie, laine, sport, Outdoor, denim	Eco 40-60, coton, synthétiques, délicats, rapide 20 min., anti-allergie (vapeur), duvet, soie, laine/lavage main , sport, Outdoor, denim, Chemises, lavage tambour, anti-allergie, draps, serviettes, voilages, polaire, vêtements de travail, microfibres, bébé	Eco 40-60, coton, synthétiques, délicats, rapide 14 min., anti-allergie, lavage tambour, soie, laine, sport, Outdoor, denim
Options / Fonctions	Taches, Rinçage plus, Douceur Plus, Vapeur Plus, Silence Plus	Taches, Rinçage plus, Douceur Plus, Vapeur Plus	Rinçage plus, Douceur Plus	Rinçage plus, Repassage facile	Taches, Repassage facile, Rinçage plus, Douceur Plus
Équipement 1	Sécurité enfants, Douceur plus	Sécurité enfants, Boîte à produits flexible DuoDose, Douceur plus	Sécurité enfants, Boîte à produits flexible DuoDose	Sécurité enfants, Boîte à produits flexible DuoDose, Douceur plus	Sécurité enfants, Boîte à produits flexible DuoDose
Équipement 2	Débitmètre, Aqua control	Débitmètre	-	Débitmètre	-
Connectivité	Wi-Fi	-	-	Wi-Fi	-
Eclairage intérieur	-	-	-	-	-
Moteur	Eco/Öko Inverter	Eco/Öko Inverter	Inverter	Eco/Öko Inverter	Inverter
Isolation phonique	Renforcée	Standard	Standard	Standard	Standard
Certifications	Woolmark® Green / Ariel-Lenor	Woolmark® Blue / Ariel-Lenor	Woolmark® Blue / Ariel-Lenor	Woolmark® Blue / Ariel-Lenor	Woolmark® Blue / Ariel-Lenor
Anti-balourd électronique	Oui	Oui	Oui	Oui	Oui
Sécurité anti-débordement	Oui	Oui	Oui	Oui	Oui
Nombre de pieds	4 réglables	4 réglables	4 réglables	4 réglables	4 réglables
Caractéristiques techniques					
Puissance (W)	2200	2200	2200	2200	2200
Tension(Volts)	230	230	230	230	230
Fréquence (Hz)	50	50	50	50	50
Cordon de raccordement (M)	1.8	1.8	1.8	1.8	1.8
Tuyau d'eau / vidange (cm)	150/145	130/145	130/145	130/145	130/145
Dimensions et poids					
Dimensions hors tout HxLxP mini/maxi (mm)	847x597x636/658	847x597x636/658	850x600x660/660	850x600x660/660	850x600x547/576
Emballées HxLxP (mm)	900x640x710	900x640x710	900x640x710	900x640x710	900x640x626
Poids brut/net (kg)	84 / 82.5	73 / 71.5	79 / 77.5	78 / 76.5	70 / 68.5
Code EAN	7332543596003	7332543587094	7332543750160	7332543750146	7332543750214
Indice de réparabilité	6.9	6.4	6	6.5	5.8

* Selon les règlements délégués (UE) 2019/2014, (UE) 2017/1369 et (UE) 2021/340. La consommation d'énergie pondérée pour 100 cycles, et la consommation d'eau pondérée par cycle, pour le programme « eco 40-60 ». ** Conformément à la norme EN 60704-3.

Cahier technique lave-linge

	EW6S3626BX	**EW6S3624BX**	**EWC1351**	**EW7F1483BI**	**EW7F1481BI**
Marque	Electrolux	Electrolux	Electrolux	Electrolux	Electrolux
Type de l'appareil	Slim	Slim	Frontale compact	Frontale	Frontale
Séries	PerfectCare 600 / Système SensiCare	PerfectCare 600 / Système SensiCare	-	PerfectCare 700	PerfectCare 700
Technologie	-	-	-	-	-
Capacité maxi de lavage (kg)	6	6	3	8	8
Nouvelle classe énergétique*	D	D	F	D	D
Consommation en électricité en kWh/100 cycles*	65	65	63	73	73
Consommation en eau en litres/cycle*	43	43	36	47	47
Durée du cycle Eco 40-60 pleine charge (h:mn)	3:10	3:10	2:40	3:30	3:30
Durée du cycle Eco 40-60 demi charge (h:mn)	2:25	2:25	0:00	2:40	2:40
Efficacité d'essorage	B	B	C	B	B
Vitesse d'essorage maxi (tr/min)	1200	1200	1300	1400	1400
Niveau sonore, essorage dB**	77	77	78	68	69
Conso. énergétique mode "arrêt" (W)*	0.3	0.3	0.1	0.3	0.3
Volume du tambour (L)	42	42	27	52	52
Fixation / Installation	Pose libre	Pose libre	Pose libre	Tout Intégrable	Tout Intégrable
Équipement et performances					
Affichage	Ecran LCD/moyenne interface	Ecran LCD/moyenne interface	None	Ecran LCD/Moyenne interface	LED
Finition du bandeau	Blanc	Dark Silver	Blanc	Blanc	Blanc
Finition du hublot	Hublot XXXL Silver foncé Premium	Hublot Noir Premium	Blanc	Hublot XXXL Silver foncé Premium	Hublot blanc
Programmes	Eco 40-60, coton, synthétiques, délicats, rapide 14 min., anti-allergie, lavage tambour, soie, laine, sport, Outdoor, denim	Eco 40-60, coton, synthétiques, délicats, rapide 14 min., anti-allergie, duvet, soie, laine, sport, Outdoor, denim	Eco 40-60, coton 90°, délicats 40°, mix 20°, laine 40°, laine froid, Mini 30	Eco 40-60, sport, rapide 14 min., duvet, FreshCent (vapeur), anti-allergie, délicats, synthétiques, coton, laine/soie, denim, Outdoor	Eco 40-60, coton, synthétiques, délicats, anti-allergie, FreshCent (vapeur), duvet, rapide 14 min., sport, Outdoor, denim, laine/soie
Options / Fonctions	Douceur Plus, Repassage facile, Taches, Rinçage plus	Rinçage plus, Taches, Repassage facile, Douceur Plus	Prélavage/Repassage facile, Nuit Silence Plus, Lavage rapide	Taches, Rinçage plus, Douceur Plus, Vapeur Plus	Douceur Plus, Vapeur Plus
Équipement 1	Boîte à produits flexible DuoDose, BottomCover, Douceur plus, Sécurité enfants	Sécurité enfants, Douceur plus, BottomCover, Boîte à produits flexible DuoDose	-	Boîte à produits flexible DuoDose, Sécurité enfants	Sécurité enfants, Boîte à produits flexible DuoDose
Équipement 2	-	-	-	Aqua control, Débitmètre	Débitmètre, Aqua control
Connectivité	-	-	-	-	-
Eclairage intérieur	-	-	-	-	-
Moteur	Inverter	Inverter	Universel	Eco/Öko Inverter	Eco/Öko Inverter
Isolation phonique	-	Standard	-	Standard	Standard
Certifications	Woolmark® Blue	Woolmark® Blue	-	Woolmark® Blue / Ariel-Lenor	Woolmark® Blue / Ariel-Lenor
Anti-balourd électronique	Oui	Oui	Oui	Oui	
Sécurité anti-débordement	Oui	Oui	Oui	Oui	Oui
Nombre de pieds	4 réglables	4 réglables	2 réglables + 2 fixes	4 réglables	4 réglables
Caractéristiques techniques					
Puissance (W)	2000	2000	1600	2000	2000
Tension(Volts)	230	230	230	230	230
Fréquence (Hz)	50	50	50	50	50
Cordon de raccordement (M)	1.4	1.4	1.8	1.5	1.5
Tuyau d'eau / vidange (cm)	130/197	130/197	130/145	150/145	130/145
Dimensions et poids					
Dimensions hors tout HxLxP mini/maxi (mm)	843x595x411/378	843x595x411/378	670x495x515/545	819x596x540/553	819x596x540/553
Emballées HxLxP (mm)	880x630x475	880x630x475	740x545x573	900x640x640	900x640x640
Poids brut/net (kg)	60 / 58.5	60 / 58.5	53 / 50.4	73 / 71.5	71 / 68.5
Code EAN	7332543754151	7332543788606	7332543776597	7332543635832	7332543764839
Indice de réparabilité	6.4	6.4	6.5	6.8	6.7

* Selon les règlements délégués (UE) 2019/2014, (UE) 2017/1369 et (UE) 2021/340. La consommation d'énergie pondérée pour 100 cycles, et la consommation d'eau pondérée par cycle, pour le programme « eco 40-60 ». ** Conformément à la norme EN 60704-3.

Cahier technique sèche-linge

	EW9H3803D	EW7H6832PP	EW7H5803PC
Marque	Electrolux	Electrolux	
Type de l'appareil	Sèche-linge à condensation	Sèche-linge à condensation	Sèche-linge à condensation
Séries	PerfectCare 900 CycloneCare	PerfectCare 700 - GentleCare	PerfectCare 700
Capacité maxi de séchage (kg)	8	8	8
Technologie de séchage	Pompe à chaleur	Pompe à chaleur	Pompe à chaleur
Classe énergétique légale*	A+++	A++	A++
Consommation d'énergie en kWh/an*	177	235	235
Sèche-linge domestique à tambour	3DSense	Automatique	Automatique
Conso. d'énergie en cycle coton pleine charge (kWh)*	1.47	1.93	1.93
Conso. d'énergie en cycle coton demi-charge (kWh)*	0.83	1.08	1.08
Consommation d'énergie en mode arrêt (W)*	0.05	0.5	0.5
Consommation d'énergie en laissé sur marche (W)*	0.05	0.5	0.5
Durée du mode laissé sur marche (min)*	10	10	10
Durée de séchage du cycle coton pleine charge (mm)	152	178	178
Durée de séchage du cycle coton demi-charge (mm)	97	104	104
Efficacité de condensation*	A	B	B
Niveau sonore dB(A)**	63	66	66
Taux de condensation moyen en cycle coton pleine charge (%)	91	81	81
Taux de condensation moyen en cycle coton demi-charge (%)	91	81	81
Équipement et performances			
Volume du tambour (L)	118	118	118
Affichage	Ecran LCD / Grande interface sensitive	Affichage LED	Affichage LED
Type de programmation	Départ différé 20h/Temps restant	Départ différé 20 h/Temps restant	Départ différé 20h/Temps restant
Finition du bandeau	Noir	Blanc	Blanc
Finition du hublot	Hublot XXXL noir teinté	Hublot XXXL Blanc Premium	Hublot XXXL opaque blanc
Tambour	inox	zinc	zinc
Eclairage intérieur	LED	-	-
Rotation alternée du tambour	Oui	Oui	oui
Verres et porte démontables	Oui	Oui	oui
Capacité du bac de récupération (L)	5.28	5.28	5.28
Accessoires inclus	Panier de séchage, Kit d'évacuation directe	-	-
Programmes spéciaux	Draps XL, coton Eco, coton, délicats, denim, Down jacket, mixtes XL, outdoor, soie, sports, synthétiques, laine	Draps, coton Eco, délicats, denim, facile à repasser, textiles mélangés, soie, laine	draps, coton Eco, délicats, denim, facile à repasser, mixtes, soie, laine
Options	Anti-froissage, extra silence, minuterie, rafraîchir	Anti-froissage, minuterie	minuterie, anti-froissage
Déroulement de programme	Anti-froissage/fin, refroidissement, séchage, prêt à ranger, très sec, à repasser,	Anti-froissage/fin, refroidissement, séchage	anti-froissage/fin, refroidissement, séchage
Voyants	Nettoyage condenseur, nettoyage filtre, bac plein	Nettoyage condenseur, nettoyage filtre, bac plein	nettoyage condenseur, bac plein, nettoyage filtre
Moteur	Inverter	Universel	Universel
Certifications	Woolmark® Blue	-	
Nombre de pieds	4 réglables	4 réglables	4 réglables
Caractéristiques techniques			
Puissance (W)	700	800	800
Tension(V) / Fréquence (Hz)	230 / 50	230 / 50	230 / 50
Cordon de raccordement (M)	1.45	1.45	1.45
Dimensions et poids			
Hors tout HxLxP mini/ maxi (mm)	850x596x638/662	850x596x638/662	850x596x638/662
Emballées HxLxP (mm)	900x640x710	900x640x710	900x640x710
Poids brut/net (kg)	62 / 59.46	50.8 / 48.26	50.5 / 47.96
Code EAN	7332543693740	7332543706556	7332543781829
GasType	R134a	R290	R290

* Suivant la directive 2010/30/UE et règlement délégué n°1061/2010 et n°392/2012. Consommations annuelles calculées sur la base de 160 cycles de séchage « standard » coton, à charges totale et partielle ; les consommations d'énergie de veille et de fin de cycle sont également prises en compte. ** Conformément à la norme EN 60704-3.

Cahier technique lavante-séchante

	EW9W1166RA	EW7W3816BI
Marque	Electrolux	Electrolux
Type de l'appareil	Lavante-séchante	Lavante-séchante
Séries	PerfectCare 900	PerfectCare 700
Capacité maxi de lavage (kg)	10	8
Capacité maxi de séchage (kg)	6	4
Nouvelle classe énergétique lavage & séchage*	C	E
Nouvelle classe énergétique lavage*	C	D
Consommation en électricité en kWh/100 cycles lavage & séchage*	252	266
Consommation en électricité en kWh/100 cycles lavage*	68	73
Consommation en eau en litres/cycle lavage & séchage*	50	60
Consommation en eau en litres/cycle lavage*	52	47
Durée du cycle Eco 40-60 pleine charge (h:mn) lavage & séchage	9:40	6:15
Durée du cycle Eco 40-60 pleine charge (h:mn) lavage	3:50	3:30
Durée du cycle Eco 40-60 demi charge (h:mn) lavage & séchage	5:35	4:35
Durée du cycle Eco 40-60 demi charge (h:mn) lavage	2:50	2:40
Efficacité d'essorage	B	B
Vitesse d'essorage maximum tr/min	1600	1600
Niveau sonore, essorage dB**	76	70
Conso. énergétique mode "arrêt" (W)*	0.3	0.3
Volume du tambour (L)	69	52
Fixation / Installation	Pose libre	Tout Intégrable
Équipement et performances		
Affichage	Ecran LCD/Grande interface	Ecran LCD/Moyenne interface
Finition du bandeau	Dark silver (239)	Blanc
Finition du hublot	Hublot XXXL noir teinté	Hublot XXXL Silver foncé Premium
Programmes	coton, synthétiques, Propre&Sec 3h/3kg, soie, laine/lavage main , Outdoor, FreshCent (vapeur), Eco 40-60	Eco 40-60, coton, synthétiques, délicats, laine, FreshCent (vapeur), lavage tambour, anti-allergie, SportWear, Outdoor, denim, Propre&Sec 1h/1kg
Équipement 1	Sécurité enfants, Filtre anti-peluche, Boîte à produits flexible DuoDose	Boîte à produits flexible DuoDose, Douceur plus, Sécurité enfants
Équipement 2	Débitmètre, Pesée électronique	Débitmètre, Aqua control
Moteur	Eco/Öko Inverter	Eco/Öko Inverter
Certifications	Woolmark® Blue en lavage et séchage	Woolmark® Blue / Ariel-Lenor
Anti-balourd électronique	Oui	Oui
Sécurité anti-débordement	Oui	Oui
Nombre de pieds	4 réglables	4 réglables
Caractéristiques techniques		
Puissance (W)	2200	2000
Tension(Volts)	230	230
Fréquence (Hz)	50	50
Cordon de raccordement (M)	1.8	1.5
Dimensions et poids		
Dimensions hors tout HxLxP mini/maxi (mm)	870x597x636/660	819x596x540/553
Emballées HxLxP (mm)	915x640x710	900x640x640
Poids brut/net (kg)	99 / 97.5	74 / 72.5
Code EAN	7332543650521	7332543635870
Options / Fonctions	Anti-froissage, Taches	Mode lavage, Taches

* Selon les règlements délégués (UE) 2019/2014, (UE) 2017/1369 et (UE) 2021/340. La consommation d'énergie pondérée pour 100 cycles, et la consommation d'eau pondérée par cycle, pour le programme « eco 40-60 ». ** Conformément à la norme EN 60704-3.

Lave-linge

EW9F2119RG
EW7F3913RA

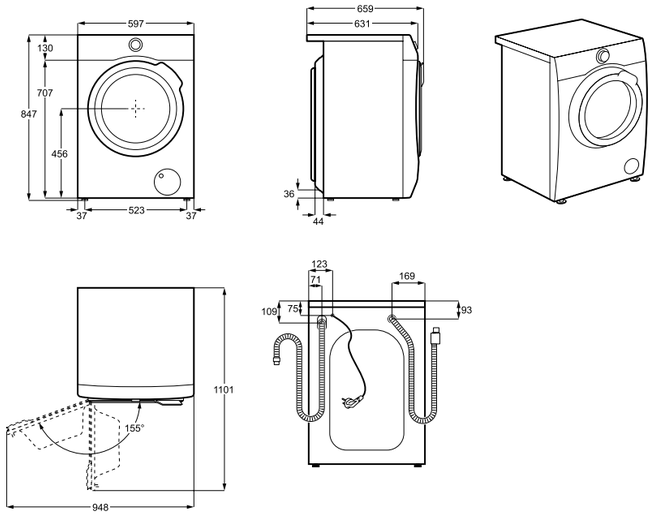

Lave-linge

EW6F1412ER
EW6F1408ER

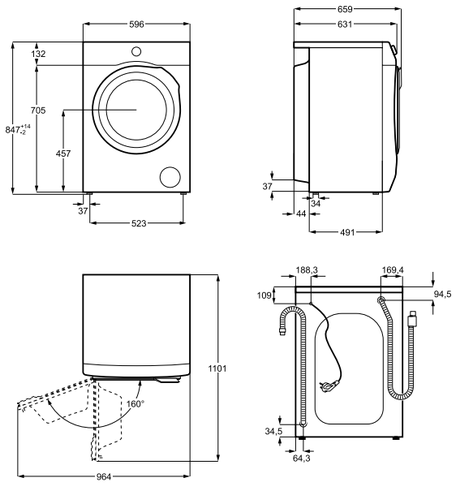

Lave-linge

EW7F1481BI

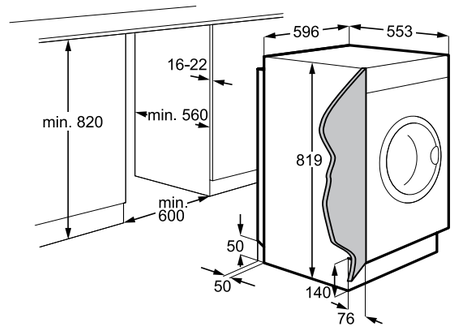

Lave-linge

EW6F1407ES

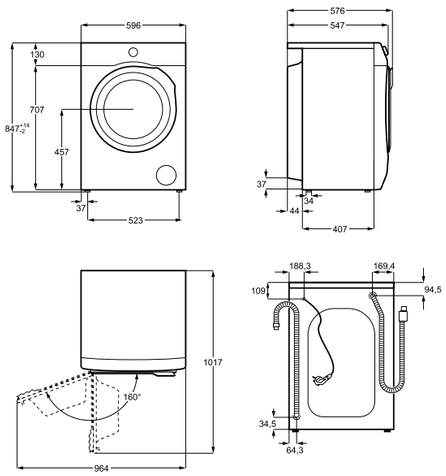

Lave-linge

EW6S3626BX
EW6S3624BX

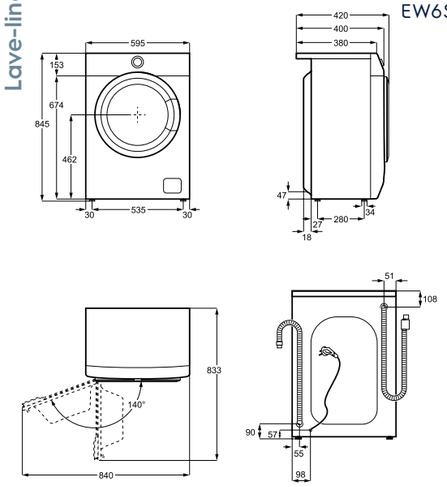

Sèche-linge

EW9H3803D
EW7H6832PP
EW7H5803PC

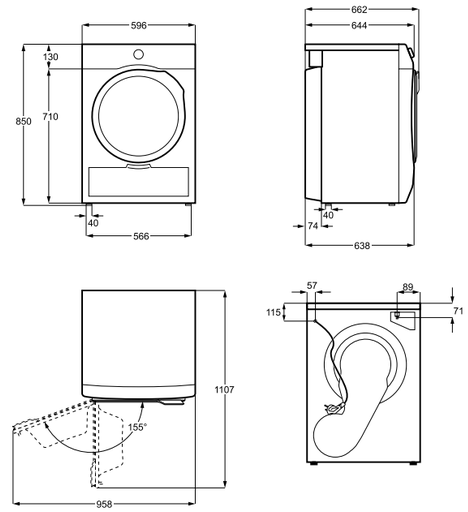

Lavante-séchante

EW9W1166RA

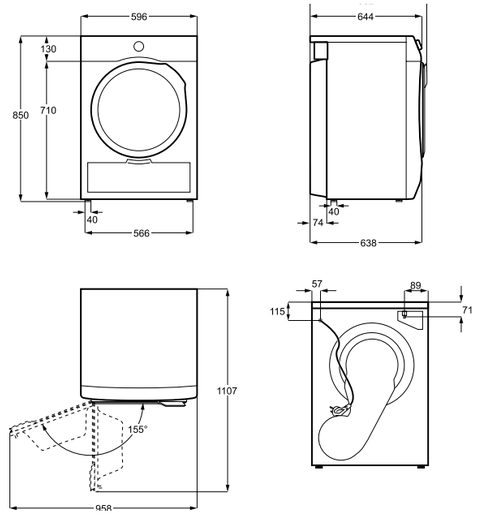

Encastrable

EW7F1483BI
EW7W3816BI

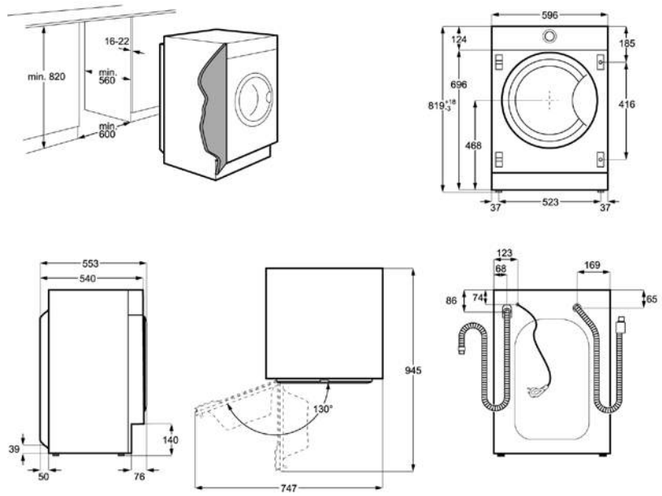

WellBeing

Créer sans effort un environnement sain, propre, et confortable à la maison, pour un mode de vie plus durable.

Aspirateurs sans fil 322
Aspirateur traîneau 327
Aspirateur robot 329
Purificateurs d'air 331
Climatiseur 337

Gamme Well Q7/Q8

Versatile et puissant, pour tout nettoyer du sol au plafond

Avec ses accessoires intégrés et son aspirateur à main ultra accessible, la gamme Well Q7/8 vous permettra de passer rapidement du nettoyage des sols aux zones difficiles d'accès. Des performances d'aspiration exceptionnelles pour s'adapter rapidement à tous vos besoins de nettoyage.

04/ Design ergonomique
Léger en main et poignée confort. Aspiration sans effort et maniabilité extrême.

Se pose totalement à plat
Pour aspirer sous les meubles bas.

05/ Brosse avec éclairage frontal LED
Pratique pour détecter la poussière dans les moindres recoins, même dans les endroits sombres.

06/ Fonction Brush Roll Clean*
Coupez et aspirez les fibres, les cheveux emmêlés dans la brosse sur simple pression d'une pédale.

* Disponible uniquement sur le modèle Green.

01/ Des accessoires toujours à portée de main
Toujours à portée de main, la brosse meubles et le suceur XL extensible vous permettront de facilement nettoyer toutes les zones difficiles d'accès (recoins, surfaces en hauteurs, plafonds). Lorsqu'ils ne sont pas utilisés, ces accessoires sont stockés dans le manche de l'aspirateur.

02/ Système de filtration optimal en 5 étapes
Le système de filtration en 5 étapes avec filtre E10 retient jusqu'à 99.99%* des microparticules de poussière et des allergènes d'une taille inférieure à 1 µm, pour un intérieur parfaitement propre et un air vraiment plus sain.
Idéal pour les personne souffrant d'allergies.

* Testé selon la norme ISO16890.

07/ Brosse douce PowerPro*
La brosse douce PowerPro spéciale sols durs aspire poussières fines, allergènes et particules XXL en un seul passage et protège les surfaces délicates. Son puissant flux d'air aspire 7X plus efficacement les espaces étroits, les fentes**

Well Q7 Green uniquement :
44% recyclé. 100% durable.
Toujours soucieux de l'environnement, nous avons conçu un aspirateur composé de 44% de matériaux recyclés. Sans compromettre la qualité, WQ71-Green est le choix durable.

* Disponible uniquement sur le modèle Allergy. ** Comparé au EER77SSM.

03/ Aspiration performante, même quand le bac est plein*
La technologie cyclonique Axial garantit une puissance et des performances d'aspiration optimales pendant toute la durée du nettoyage, jusqu'à 53 min** en mode normal avec brosse active, même lorsque le bac à poussière se remplit*.

Autonomie exceptionnelle
Jusqu'à 53 minutes***

* En puissance max, maintient 99% des performances de nettoyage initiales lorsque le bac se remplit conformément à la norme IEC 62885-2 édition 1.0: 5.1, 5.7 et 5.9.
** En mode normal selon les modèles.
*** En mode normal avec brosse active, modèle 25,2 V.

08/ Well Q8 uniquement :
Brosse Bed Pro Power™ Plus
Débarrassez votre intérieur des allergènes grâce à :

- La brosse Bed Pro Power Plus aspire en profondeur les surfaces capitonnées tels que les matelas. Unique, sa fonction Quick Clean élimine rapidement et sans effort les fibres emmêlés dans la brosse.
- La brosse spéciale surfaces et objets délicats.

Aspirateur sans fil

WQ71-GREEN

NOUVEAU

Prix max. recommandé hors Eco part :

Noir : WQ71-GREEN : 249,99 € TTC [1]

Eco participation : 0,50 € HT [2]

Caractéristiques

- Batterie lithium longue durée 21.6 V HD
- Autonomie : Jusqu'à 50 mn en mode normal avec brosse active
- Composé de 44% de matière plastique recyclée
- Brosse tous sols motorisée articulée à 180° avec LED
- Système performant de filtration en 5 étapes
- Filtration exceptionnelle, capture 99.99% des poussières et allergènes
- Nouveau système cyclonique aucune perte d'aspiration
- Double filtre lavable E10
- Position parking - tient seul debout
- Témoin de charge LED
- 2 niveaux de puissance
- Se pose totalement à plat pour aspirer sous les meubles aussi bas que 13,5 cm
- Fonction Brush Roll Clean : Coupe et aspire les fibres et cheveux emmêlés dans la brosse sur simple pression d'une pédale

Accessoires inclus :

Suceur extra long extensible et brosse meubles intégrés dans le manche

Support de charge posable au sol avec brosse meubles intégrée

Accessoires optionnels :

Kit d'un filtre hepa + filtre moteur - ESKW1	PPI : 15,90 € TTC [1]
Kit de 2 filtres - EFKW2	PPI : 10,90 € TTC [1]
Kit plumeau et rallonge - KIT21	PPI : 29,90 € TTC [1]

ESKW1

EFKW2

KIT21

Modèle	WQ71-GREEN
Couleur	Noir
Code EAN	7332543773756
Technologie	Sans sac
Tension (Volts)	21.6
Type de batteries	Li-ion
Nombre de batteries	6
Volts	3.6
Temps de charge (h)	4,5
Capacité du bac à poussière (l)	0,3
Niveau Sonore (dB)	79
Efficacité de dépoussiérage sur sols durs - DPU (%)	98
Efficacité de dépoussiérage sur tapis et moquettes - DPU (%)	65
Dimensions de l'appareil (cm)	110,5x14x25,5
Dimensions emballées HxLxP (mm)	692x386x146
Poids brut/net (kg)	4.83 / 4
Colisage	1

Aspirateur sans fil

WQ81-PALRG

NOUVEAU

Prix max. recommandé hors Eco part :

Blanc satin : WQ81-PALRG : 319,99 € TTC [1]

Eco participation : 0,85 € HT [2]

Caractéristiques

- Batterie lithium longue durée 25.2 V HD
- Autonomie : jusqu'à 53 min en mode normal avec brosse active
- Brosse douce motorisée spéciale sols durs articulée à 180° avec LED
- Aspire poussière fine et particules XXL en un seul passage
- Système performant de filtration en 5 étapes
- Filtration exceptionnelle, capture 99.99% des poussières et allergènes
- Nouveau système cyclonique aucune perte d'aspiration
- Double filtre lavable E10
- Position parking - tient seul debout
- Témoin de charge LED
- 2 niveaux de puissance
- Se pose totalement à plat pour aspirer sous les meubles aussi bas que 13,5 cm

Accessoires inclus :

Suceur extra long extensible et brosse meubles intégrés dans le manche, brosse douce

Brosse motorisée Bed Pro Power Plus avec fonction de nettoyage rapide

Support de charge posable au sol avec brosse meubles intégrée

Accessoires optionnels :

Kit d'un filtre hepa + filtre moteur - ESKW1	PPI : 15,90 € TTC [1]
Kit de 2 filtres - EFKW2	PPI : 10,90 € TTC [1]
Kit plumeau et rallonge - KIT21	PPI : 29,90 € TTC [1]

ESKW1

EFKW2

KIT21

Modèle	WQ81-PALRG
Couleur	Blanc satin
Code EAN	7332543773213
Technologie	Sans sac
Tension (Volts)	25.2
Type de batteries	Li-ion
Nombre de batteries	7
Volts	3.6
Temps de charge (h)	4,5
Capacité du bac à poussière (l)	0,3
Niveau Sonore (dB)	80
Efficacité de dépoussiérage sur sols durs - DPU (%)	99
Dimensions de l'appareil (cm)	110,5x14x25,5
Dimensions emballées HxLxP (mm)	692x386x146
Poids brut/net (kg)	5.88 / 5
Colisage	1

(1) Les prix indiqués ont un caractère uniquement indicatif, il appartient à chaque distributeur de fixer ses prix comme il le souhaite.
(2) Conformément aux décrets 2005-829 et 2014-928.

Une nouvelle façon d'aspirer

La combinaison parfaite de deux univers

Un aspirateur sans fil doté d'une autonomie exceptionnelle, avec les mêmes performances qu'un aspirateur traîneau*.

01/ Performances inégalées
Un puissant moteur numérique couplé à une brosse motorisée ultra performante, avec une autonomie exceptionnelle jusqu'à 60 mn*. Son système de filtration complet, retient les plus fines particules et purifie l'air rejeté.

02/ Polyvalence absolue
Nettoyez facilement en hauteur, sur et sous les meubles grâce à l'association du bloc d'aspiration coulissant et du flexible extensible intégré. Il aspire à la perfection sur tous les types de sols.

03/ Design ergonomique
Léger en main avec seulement 900 g et grâce à son tube télescopique, il s'adapte exactement à votre taille.

04/ Faites une pause - à tout moment
Grâce à sa position « tient seul debout » vous pouvez laisser Pure F9 en position verticale quand vous le souhaitez.

05/ Brosse tous sols motorisée
Elle est équipée de 10 LEDs ultra lumineuses, la poussière localisée dans les endroits sombres ne peut pas lui échapper.

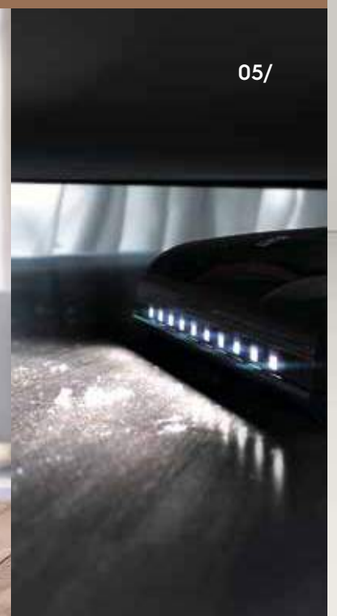

* Aspire jusqu'à 80 m² en puissance maximale sans avoir besoin d'être rechargé. Il est conforme au Règlement (UE) N°666/2013 de la Commission Européenne en ce qui concerne les exigences d'écoconception applicables aux aspirateurs traîneaux sur tapis.

Aspirateur sans fil

PF91-4ST

NOUVEAU

Prix max. recommandé hors Eco part :

Bleu Titane métallisé : PF91-4ST :	599,99 € TTC (1)
Eco participation :	0,85 € HT (2)

Caractéristiques

- Batterie lithium longue durée - 36 V HD
- Autonomie : Jusqu'à 60 mn en mode normal avec brosse active
- Brosse tous sols motorisée articulée à 180° avec 10 LED
- Système performant de filtration en 5 étapes
- Double filtre lavable
- Position parking - tient seul debout
- Témoin de charge LED
- 3 niveaux de puissance
- Se pose totalement à plat pour aspirer sous les meubles
- Rangement compact facilité
- Flexible extensible intégré
- Tube métal télescopique
- Unique ! Bloc d'aspiration coulissant

Accessoires inclus :

3 en 1 (brosse meubles, petit suceur, suceur long)
Support de charge posable au sol

Accessoires optionnels :

2 filtres - ESPK9	PPI : 15,90 € TTC (1)
Kit de 1 filtre Epa E10 + 1 filtre sortie d'air 2 en 1 - ESKQ9	PPI : 15,90 € TTC (1)

ESPK9

ESKQ9

Modèle	PF91-4ST
Couleur	Bleu Titane métallisé
Code EAN	7332543595037
Technologie	Sans sac
Tension (Volts)	36
Type de batteries	Li-ion
Nombre de batteries	10
Volts	3.6
Temps de charge (h)	6
Capacité du bac à poussière (l)	0,7
Niveau Sonore (dB)	82
Dimensions de l'appareil (cm)	84,4-120x24,9x21,5
Dimensions emballées HxLxP (mm)	270x285x770
Poids brut/net (kg)	6,864 / 4.87
Colisage	1

(1) Les prix indiqués ont un caractère uniquement indicatif, il appartient à chaque distributeur de fixer ses prix comme il le souhaite.
(2) Conformément aux décrets 2005-829 et 2014-928.

Ultra performant, maxi capacité !

Pure D9 vous garantit l'excellence : une aspiration ultra performante et une maniabilité incomparable sur tous les types de sols.

Débarrassez-vous sans effort des poils de vos chers animaux de compagnie grâce à son Kit Animal. Son sac anti-odeur neutralise les mauvaises odeurs, idéal pour les propriétaires d'animaux.

01/ Kit Animal
Éliminez sans effort poussières fines et poils d'animaux incrustés sur les surfaces capitonnées, tapis et moquettes grâce à la mini turbobrosse et à la brosse spéciale poils d'animaux. Son sac anti-odeur neutralise les mauvaises odeurs. Idéal pour les propriétaires d'animaux.

02/ Fonction Auto - Poignée avec commandes à distance
Puissance et performances intelligentes. La fonction Auto ajuste automatiquement la puissance au type de sol pour passer sans effort d'un sol à l'autre et vous offrir des performances toujours optimales. Toutes les commandes sont accessibles au niveau de la poignée. Plus besoin de vous baisser !

03/ Système PureFlow pour une aspiration exceptionnelle
Un système de flux d'air optimisé pour des performances exceptionnelles sur tous les sols même lorsque le sac est plein.

04/ Changement hygiénique du sac
Système de fermeture automatique CleanLift Handle assurant un changement de sac totalement hygiénique. Aucun contact avec la poussière ou les poils d'animaux

Maxi capacité - 5 Litres
Son sac à poussière d'une capacité de 5 litres vous offre des performances longue durée.

Aspirateur traîneau

PD91-ANIMA

NOUVEAU

Prix max. recommandé hors Eco part :

Rouge piment : PD91-ANIMA :	329,99 € TTC (1)
Eco participation :	1,60 € HT (2)

Caractéristiques

- Niveau sonore : 69 dB
- Brosse tous sols FlowMotion LED
- Turbobrosse AeroPro spéciale poils d'animaux
- Mini Turbobrosse AeroPro
- Accessoire 3 en 1 intégré à l'arrière de l'aspirateur. Toujours à portée de main. Facile à trouver, facile à enlever, facile à ranger
- Poignée de flexible Ergonomique avec commandes à distance (marche/arrêt - Variateur)
- Variateur électronique de puissance à la poignée avec affichage LED, Marche/Arrêt, fonction Auto
- Tube télescopique AeroPro en aluminium de grand diamètre (36 mm) avec Verrouillage Haute Sécurité
- Flexible conique
- Roues souples
- 4 positions parking :
  - 2 latérales pour un rangement horizontal
  - 1 à l'arrière pour un rangement vertical
  - 1 au dos pour un rangement vertical
- Sac à poussière S-bag® Anti-odeur 3,5 l - Référence : E203S

Accessoires optionnels :

1 brosse surfaces délicates + 1 mini turbobrosse + 1 suceur long flexible Ø ovale 36 mm - KIT12	PPI : 54,99 € TTC (1)
3 sacs S-Bag ultra long performance - E210S	PPI : 11,99 € TTC (1)

KIT12

E210S

Modèle	PD91-ANIMA
Couleur	Rouge piment
Code EAN	7332543579242
Technologie	Avec sac
Niveau sonore (dB)	69
Capacité du sac à poussière (l)	5
Efficacité de dépoussiérage sur sols durs - DPU (%)	111
Efficacité de dépoussiérage sur tapis et moquettes - DPU (%)	91
Rayon d'action (m)	12
Longueur de câble (m)	9
Enrouleur automatique de câble	Oui
Filtre de sortie d'air	Hygiène 12 lavable
Puissance Nominale à l'entrée en Watts :	550
Consommation annuelle moyenne kWh :	21.3
Dimensions HxLxP (mm)	240x305x510
Dimensions emballées HxLxP (mm)	400x400x600
Poids Brut/Net Kg	10.23/8.57
Colisage	1

(1) Les prix indiqués ont un caractère uniquement indicatif, il appartient à chaque distributeur de fixer ses prix comme il le souhaite.
(2) Conformément aux décrets 2005-829 et 2014-928.

Un nettoyage connecté en toute autonomie

Expérimentez un nettoyage en toute autonomie avec l'aspirateur robot Electrolux Pure i9.2.

Grâce à ses nouvelles fonctionnalités, sa technologie avancée et sa brosse extra large performante, Purei9.2 évite les obstacles et aspire sans effort tous les sols et les endroits les plus difficiles d'accès.

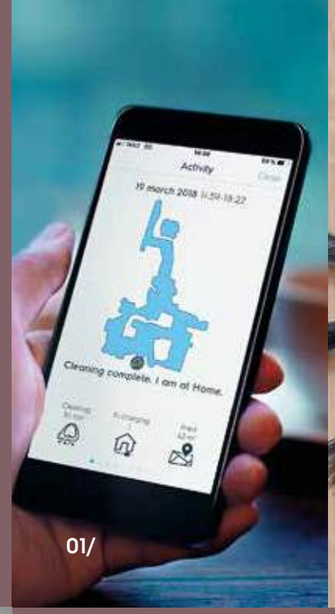

01/

02/

03/

04/

01/ Nettoyage véritablement autonome
Avec le Smart Mapping gérez les zones que votre robot doit aspirer et programmez le nettoyage à distance via l'application Electrolux Pure i app.

02/ Puissance d'aspiration exceptionnelle
Grâce à son système PureFlow et sa nouvelle brosse, il détache, aspire et retient poussières et saletés XXL, comme par exemple des pop-corns pour des résultats exceptionnels.

Aspiration optimale de tous les types de sols
Il adapte automatiquement sa vitesse et la vitesse de rotation de sa brosse en fonction du type de sol aspiré.

03/ Forme triangulaire unique
Pour des performances inégalées. Conçu pour détecter, atteindre et aspirer efficacement les moindres recoins et se retourner facilement dans les espaces les plus étroits.

04/ Système de navigation 3D
Inutile de retirer les objets du sol avant le nettoyage. Procède à 1 millions de mesures par seconde pour détecter le vide, la position des meubles et des objets avec précision.

05/ Détection des obstacles
Son système exclusif ClimbForceDrive™ lui permet de franchir des obstacles de 2,2 cm de hauteur sans rester coincé.

05/

Aspirateur robot connecté

PI92-4STN

NOUVEAU

Prix max. recommandé hors Eco part :
Bleu Titane : PI92-4STN : 649,99 € TTC (1)
Eco participation : 0,50 € HT (2)

Caractéristiques

- Appareil Connecté - Compatible Android et IOS
- Application WellBeing évolutive et compatible IFTTT
- Compatible Google Home et Alexa
- Système de navigation intelligent 3D par lasers et caméra, procède à 1 million de mesures par seconde
- Détection des obstacles et du vide
- Système ClimbForceDrive™ : Franchit les obstacles de 2,2 cm de hauteur
- Smart Mapping : garde en mémoire 3 configurations différentes de votre intérieur
- Carte interactive : Définition des pièces, zones à nettoyer, à éviter
- Programmation des nettoyages.
- Moteur haute performance
- 4 modes de nettoyage - Nettoyage méthodique, ne repasse pas plusieurs fois au même endroit
- Fonction Auto : Adapte sa puissance d'aspiration et la vitesse de rotation de sa brosse au type de sol aspiré
- Brosse spéciale particules fines et XXL Extra Large de 21 cm tous types de sols avec poils + extracteur caoutchouc
- Brosse latérale
- Panneau de commande digital LED
- Autonomie illimitée : Se recharge automatiquement sur sa base et reprend le nettoyage là où il s'est arrêté

Accessoires optionnels :

2 brosses latérales - ERSB3 PPI : 17,99 € TTC (1)
3 cassettes micro-filtre - 3 brosses latérales - 1 brosse extra large - ERK3 PPI : 57,00 € TTC (1)

ERSB3

ERK3

Modèle	PI92-4STN
Couleur	Bleu Titane
Code EAN	7332543702091
Technologie	Sans sac
Tension (Volts)	14.4
Type de batteries	Li-ion
Capacité du bac à poussière (l)	0,7
Niveau sonore Mini dB(A)	75
Temps de charge (h)	2,5
Diamètre (mm)	315
Hauteur (mm)	85
Poids brut/net (kg)	5.239 / 3.384
Colisage	1

(1) Les prix indiqués ont un caractère uniquement indicatif, il appartient à chaque distributeur de fixer ses prix comme il le souhaite.
(2) Conformément aux décrets 2005-829 et 2014-928.

Un design unique au service de la performance

Innovant et connecté, Pure A9 apporte confort et bien-être au quotidien.

Ultra performant et ultra silencieux, 17 d B(A) en mode mini, pour profiter d'un air plus sain en toute tranquillité. Certifié ECARF (European Allergy Research Foundation).

Système intelligent PureSense™ - S'adapte aux changements de la qualité de l'air
Mesure continuellement la qualité de l'air intérieur et extérieur et ajuste automatiquement le niveau de purification pour que vous bénéficiiez d'une atmosphère saine quand vous rentrez chez vous.

Filtration performante et optimale en 5 étapes
Sa grande surface de filtration à 360° filtre 99,5% des microparticules de 0,1 µm, retient jusqu'à 97% des odeurs et COV (composés Organiques Volatils) et capture 99,9% des bactéries. Le ioniseur neutralise les particules en suspension dans l'air.

01/ Connecté - Pilotable à distance
L'application vous permet d'accéder en temps réel aux indicateurs de la qualité de l'air de votre intérieur et de régler tous les paramètres à distance. Obtenez des rapports détaillés ou configurez simplement vos préférences.

02/ Système AirSurround™
Cette technologie avancée permet de couvrir toute la surface de la pièce tout en maintenant une circulation naturelle de l'air et le purifie jusqu'à 3 x plus vite que les générations précédentes. Pour les surfaces jusqu'à 92 m²*.

Incroyablement silencieux !
Avec seulement 17 dB (A) en mode mini pour plus de sérénité. Même en mode max, son niveau sonore est d'à peine 46 dB (A), soit plus silencieux qu'une conversation au cours d'un repas.

* Boverket

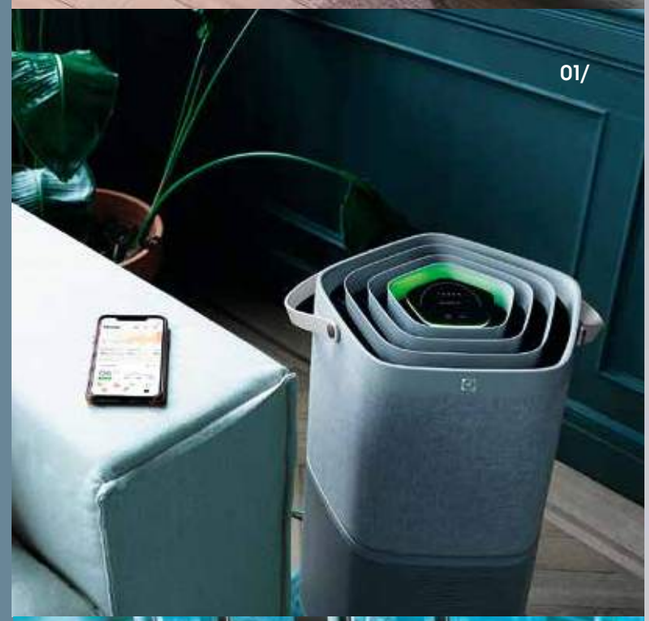

Purificateur d'air connecté

PA91-404GY

NOUVEAU

reddot winner 2020

Allergy-friendly Quality Tested
ECARF
www.ecarf-siegel.org

Prix max. recommandé hors Eco part :

Gris : PA91-404GY :	449,99 € TTC (1)
Eco participation :	1,00 € HT (2)

Caractéristiques

- Appareil Connecté
- Compatible Android et IOS
- Application WellBeing
- Très silencieux
- Système AirSurround
- Filtration à 360°
- Détecteurs d'humidité, de luminosité, PM 1, PM 10, PM 2.5, de température, COTV
- Détecteur de polluants en temps réel
- Filtration : en 5 étapes, préfiltre, filtre antibactérien, filtre microparticules et allergènes, filtre charbon et ioniseur
- Indicateur de type de filtre installé
- Indicateur intelligent de changement de filtre
- Panneau de commandes digital LED
- Indicateurs en couleur LED de qualité d'air, pour vous informer avec précision de la qualité de l'air dans votre maison
- Mode Auto; Mode manuel; Sécurité enfant

Accessoires optionnels :

En option une gamme de filtres pour s'adapter à vos besoins plus spécifiques
En option pieds en bois

Filtre HEPA - EFDCAR4	PPI : 79,90 € TTC (1)
Filtre charbon - EFDFRH4	PPI : 89,90 € TTC (1)

EFDCAR4

EFDFRH4

Modèle	PA91-404GY
Code EAN	7332543636556
Couleur	Gris
Niveau sonore Mini dB (A)	17
Surface max couverte m² (Boverket) :	92
CADR (capacité maximale de traitement de l'air) m³/h	442
Vitesses de ventilation :	9
Poids brut/net (kg)	10.8 / 7.9
Dimensions HxLxP (mm)	565x315x315
Dimensions emballées HxLxP (mm)	660x375x375
Colisage	1

(1) Les prix indiqués ont un caractère uniquement indicatif, il appartient à chaque distributeur de fixer ses prix comme il le souhaite.
(2) Conformément aux décrets 2005-829 et 2014-928.

Purificateur d'air connecté Well A7
L'alliance du design et de la performance

Éliminez efficacement allergènes, polluants, odeurs et bactéries avec notre purificateur d'air connecté à 5 niveaux de filtration. Conçu pour être posé au sol ou accroché au mur, vous pourrez le personnaliser avec style grâce aux différents kits disponibles*.

Ultra silencieux
En mode mini, les voyants sont atténués et le purificateur fonctionne en silence, à peine 24 dB (A)*, pour ne pas perturber votre sommeil.

* En mode nuit

Design et ergonomique
Design, il se fond dans tous les intérieurs. Léger, déplacez-le sans effort là où vous en avez le plus besoin. Installez-le selon vos envies et votre espace, en pose murale gain de place ou au sol.

Personnalisable
Il s'intègre parfaitement à toutes les décos, grâce aux kits* éco-responsables très tendances. Deux Kits* sont disponibles. Ils se composent d'une housse en tissu recyclé de haute qualité, d'une poignée en cuir végan et de deux pieds en chêne.

* Vendus séparément

Purification efficace à 360°
Purifie l'air de la pièce en seulement 7 mn** . Grâce à son système AirFlow à 360°, il couvre efficacement l'ensemble de la pièce.

Filtration complète en 5 étapes*

1. Capture poussières, poils et cheveux.
2. Élimine jusqu'à 99,9% des bactéries, des virus*** et empêche leur prolifération.
3. Capture 99,97% des particules et allergènes aussi petits que 0,3 micron***.
4. Élimine COV et mauvaises odeurs.
5. Ioniseur.

*** Selon les modèles

** Tests internes de sept 2020 selon la norme ANSI-AHAM AC-1-2015d en mode max pièce de 10 m².

Kit Nordic Forest EKITW1

Kit Soft EKITW2

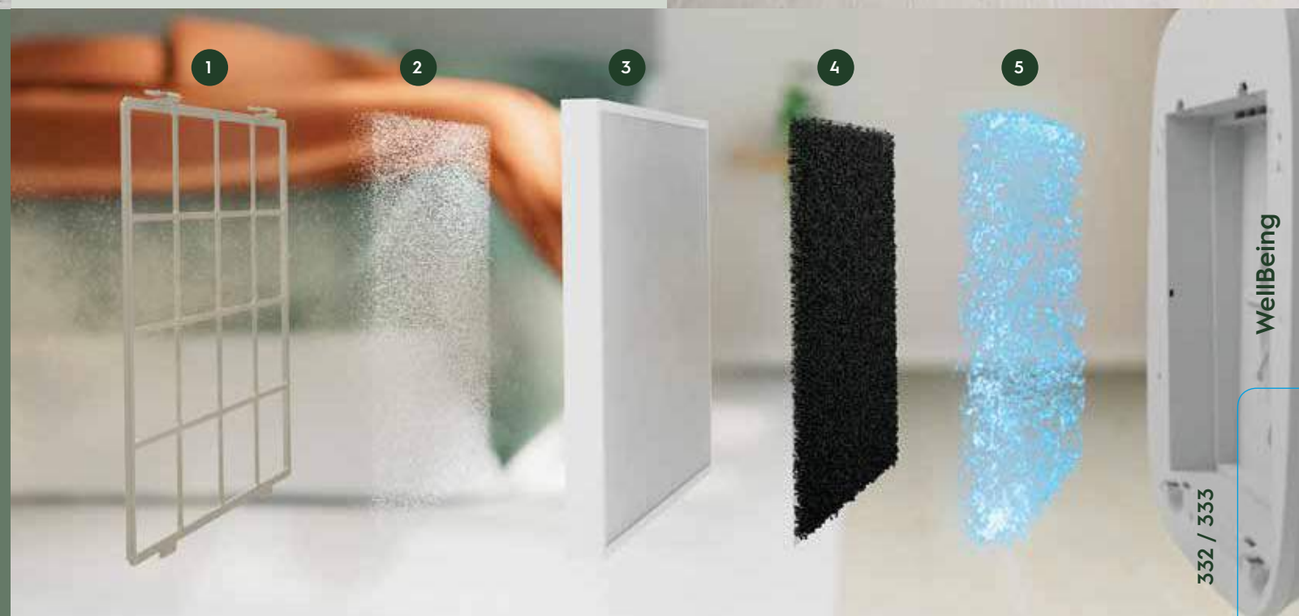

Intelligent et connecté
Ses capteurs (PM1, 2.5, 10, COVT) analysent en continu la qualité de l'air pour ajuster automatiquement le niveau de purification. Via l'application, contrôlez la qualité de l'air en temps réel, programmez des tâches spécifiques, recevez des notifications et des rapports, effectuez les mises à jour.

Filtres intelligents
Chaque filtre est équipé d'une balise qui mesure l'exposition aux particules fines et la durée de vie restante du filtre. L'application indiquera quand il est temps de remplacer le filtre.

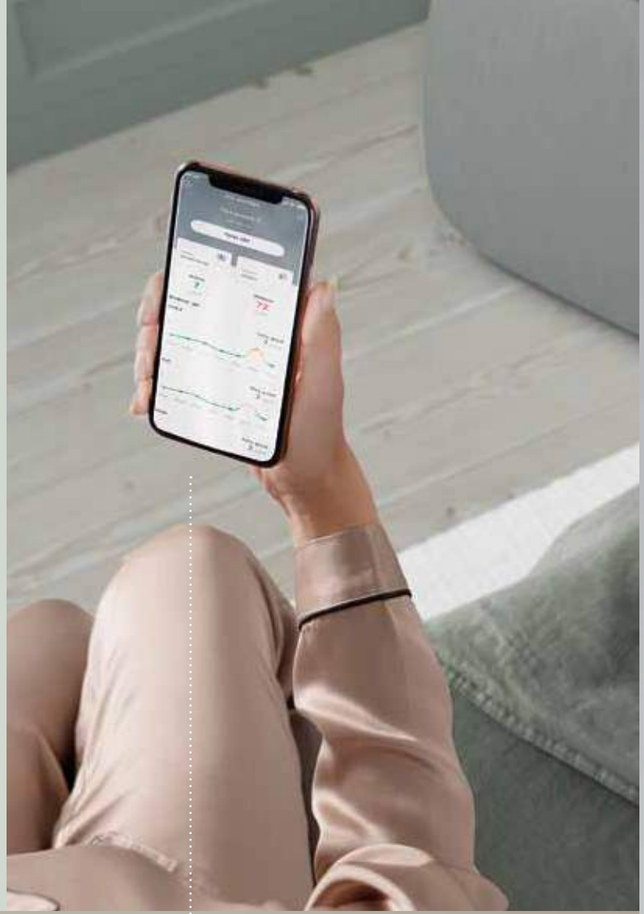

Purificateur d'air connecté

WA71-304GY

NOUVEAU

Prix max. recommandé hors Eco part :

Gris Clair : WA71-304GY :	399,99 € TTC (1)
Eco participation :	1,00 € HT (2)

Caractéristiques

- Appareil Connecté
- Compatible Android et IOS
- Application WellBeing
- Poignée en cuir végan
- Panneau avant avec housse tissée 100% PET recyclé
- Détecteur de polluants en temps réel
- Détecteurs d'humidité, de luminosité, PM 1, PM 10, PM 2.5, RFID, de température , COTV
- Filtration :en 5 étapes, préfiltre, filtre antibactérien, filtre microparticules et allergènes, filtre charbon et ioniseur
- Indicateur de type de filtre installé
- Indicateur intelligent de changement de filtre
- Panneau de commandes digital LED
- Indicateurs en couleur LED de qualité d'air, pour vous informer avec précision de la qualité de l'air dans votre maison
- Mode Auto; Mode manuel; Sécurité enfant
- Pose au sol ou pose murale

Accessoires optionnels :

En option une gamme de filtres pour s'adapter à vos besoins plus spécifiques

En option kits de personnalisation (Pieds, housse et poignée) pour s'intégrer à toutes les déco.

Filtre HEPA - EFWCAR3	PPI : 59,90 € TTC (1)
kit de customisation nordic - EKITW1	PPI : 59,90 € TTC (1)
kit de customisation soft - EKITW2	PPI : 59,90 € TTC (1)

EFWCAR3

EKITW1

EKITW2

Modèle	WA71-304GY
Couleur	Gris Clair
Code EAN	7332543765461
Niveau sonore Mini dB (A)	23.5
Surface max couverte m² (Boverket) :	60.42
CADR (capacité maximale de traitement de l'air) m³/h	290
Vitesses de ventilation :	5
Poids brut/net (kg)	10.5 / 7
Dimensions HxLxP (mm)	579x480x213
Dimensions emballées HxLxP (mm)	695x580x257
Colisage	1

DESIGN AWARD 2021

Allergy-friendly Quality Tested
ECARF
www.ecarf-siegel.org

reddot winner 2021

(1) Les prix indiqués ont un caractère uniquement indicatif, il appartient à chaque distributeur de fixer ses prix comme il le souhaite.
(2) Conformément aux décrets 2005-829 et 2014-928.

Well P7 rafraîchit ou réchauffe votre intérieur, à distance

Avec Well P7, créez à distance une atmosphère accueillante qui n'appartient qu'à vous et profitez ainsi d'un confort absolu quotidien.

Vous pouvez gérer et adapter à distance la température de votre intérieur et profiter ainsi d'un confort optimal toute l'année.

Un design unique
Un design cylindrique épuré et élégant pour s'intégrer au mieux à votre intérieur.

01/ Une télécommande épurée à l'esthétique soignée
Elle se positionne naturellement au centre de l'appareil grâce à sa surface aimantée.

02/ Climatiseur connecté, pour gérer à distance la température de votre intérieur
Connectez votre climatiseur portable à l'application Electrolux Home Comfort dédiée. Gérez et ajustez la température au degré près, à distance, où que vous soyez.

03/ Une diffusion homogène de l'air, à tout moment
Le système breveté AirSurround System™ diffuse de l'air frais ou chaud* de manière encore plus efficace et assure une distribution homogène dans toute la pièce.

Respectueux de l'environnement
Fonctionne avec du gaz réfrigérant R290, un hydrocarbure 100% naturel qui permet de réduire de 99,8% l'impact sur l'environnement par rapport au R410a. Très efficace avec 40% de gaz en moins utilisé pour les mêmes performances grâce à ses propriétés thermodynamiques.

04/ Installation ultra rapide grâce au Kit fenêtre premium
Une installation rapide en moins de 30 secondes, une esthétique sobre et discrète, une solution de fixation universelle.

* Le mode chauffage ne peut être utilisé que lorsque la température extérieure atteint les 10° minimum.

Climatiseur réversible connecté

WP71-265WT

NOUVEAU

Prix max. recommandé hors Eco part :

Blanc : WP71-265WT :	849,99 € TTC (1)
Eco participation :	8,33 € HT (2)

Caractéristiques

- Appareil Connecté et pilotable à distance
- Compatible Android et IOS - Application WellBeing
- Très silencieux 58dB en mode mini
- Réversible : Climatiseur/ chauffage
- Fonctions : Climatiseur, Déshumidificateur, Ventilateur, Chauffage
- 3 vitesses de ventilation
- Capacité de déshumidification : 1,8 litre/heure
- Modes Auto, Nuit, sécurité enfant
- Système d'évaporation automatique
- Diagnostique et protection automatiques
- Panneau de commande digital LED
- Départ différé jusqu'à 24 heures
- Roulettes multidirectionnelles

Accessoires inclus :

Télécommande (marche/arrêt – modes - vitesses –minuterie - contrôle de la température)
Tuyau d'échappement d'air d'1,4 m
Kit fenêtre premium facile à installer (kit télescopique fenêtre, sangle de fixation ajustable)
Tuyau de vidange et adaptateur

Accessoires optionnels :

1 kit complet - climatiseur - fenêtre - EWK04	PPI : 99,90 € TTC (1)
1 bidon de 500 ml - ECS01	PPI : 15,00 € TTC (1)

EWK04

ECS01

Modèle	WP71-265WT
Couleur	Blanc
Code EAN	7332543681242
Classe énergétique* : Froid/Chaud	A+ / A+
Puissance frigorifique énergétique (kW) :	2,60
Consommation d'énergie (kWh/60 min) : Froid/ chaud	0,9 / 0,8
Coefficient d'efficacité énergétique (EER) :	11,60
Coefficient de performance (COP) :	2,80
Puissance calorifique nominale (Kw) :	2
Niveau sonore Min/Med/Max dB(A)	58/62/64
Surface max couverte m² :	jusqu'à 25
Débit d'air m³/h (Max – Medium - Mini) :	320/260/240
Gaz réfrigérant	R290
Filtre	anti-poussière
Dimensions HxLxP (mm)	955x388x388
Dimensions emballées HxLxP (mm)	1190x531x459
Poids Brut/Net Kg	41,5/35,5
Colisage	1

(1) Les prix indiqués ont un caractère uniquement indicatif, il appartient à chaque distributeur de fixer ses prix comme il le souhaite.
(2) Conformément aux décrets 2005-829 et 2014-928.

Accessoires

Fours 342
Micro-ondes 343
Tables de cuisson 346
Kit installation ComboHob 348
Hottes 350
Froid 352
Lave-vaisselle 353
Lavage 354
Entretien 356
WellBeing 358

Profitez de toutes les fonctions de votre four

Pour les cuisiniers qui cherchent toujours de nouvelles façons d'élargir et d'améliorer leurs compétences culinaires, nos fours offrent les outils parfaits pour explorer de nouveaux plats et élaborer des recettes savoureuses. De même, la gamme d'accessoires Electrolux est indispensable pour profiter de toutes les fonctions de nos fours.

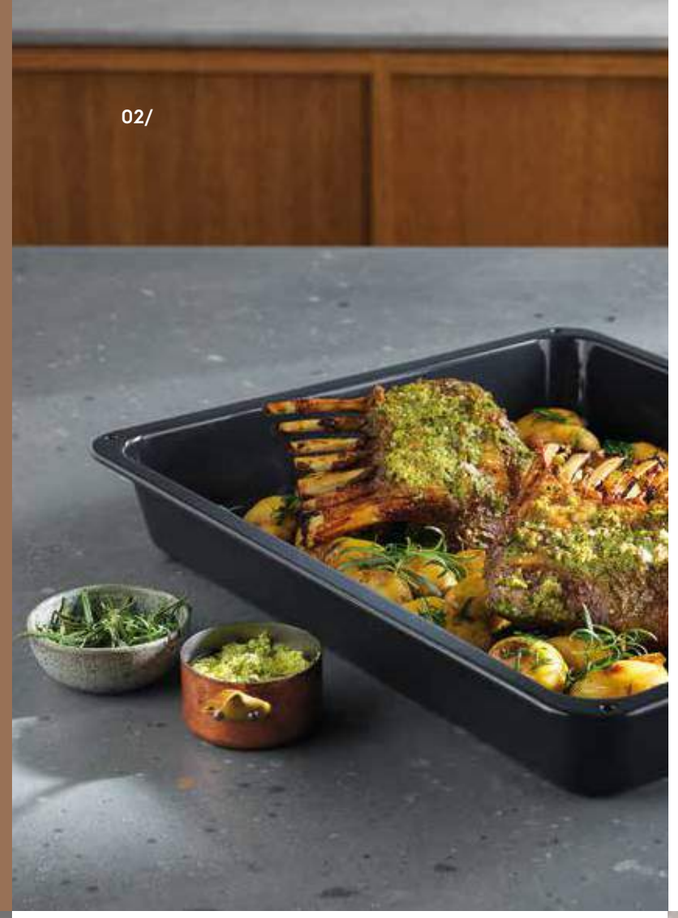

01/ Plaque à pâtisserie
Les perforations du plateau en aluminium permettent à la chaleur et à la vapeur de circuler librement autour de la pâte, ce qui lui donne une texture croustillante tout en conservant une mie tendre et moelleuse. Convient aussi parfaitement pour sécher des chips de pommes ou des légumes.

02/ Plat à rôtir antiadhésif grande profondeur
Le plat à rôtir grande profondeur a été spécialement conçu pour les aliments ou préparations nécessitant une certaine profondeur, comme les lasagnes, les rôtis, le poisson ou la moussaka. Il permet aussi d'utiliser les techniques de cuisson, telles que le bain-marie, le pochage ou le rôtissage dans le four.

03/ Set vapeur
Le kit d'accessoires vapeur en acier inoxydable de grande qualité permet à la vapeur de circuler autour des aliments pour une cuisson rapide et homogène. Une gamme de différentes dimensions s'adapte aux viandes, poissons, riz et légumes. Le petit récipient s'accompagne d'un couvercle pour préparer vos sauces et réchauffer vos plats.

04/ Plateau Easy2Clean
Le plateau Easy2Clean possède un revêtement céramique antiadhésif qui vous permet de cuisiner sans papier cuisson. De plus, il ne permet pas à la graisse et à la saleté de s'incruster. Il vous suffit donc d'un peu d'eau, d'un chiffon humide et de produit vaisselle pour le nettoyer sans effort.

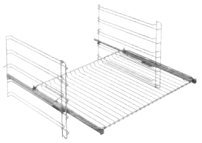

Rails télescopiques sur 1 niveau, extension partielle

TR1LV
PCB* : 1 pièce - boîte neutre
PPI** : 29,90 € TTC

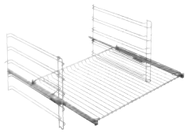

Rails télescopiques sur 1 niveau, extension totale

TR1LFV
PCB* : 1 pièce - boîte neutre
PPI** : 49,99 € TTC

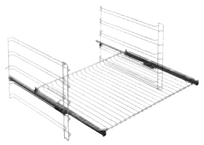

Rails télescopiques sur 1 niveau, extension totale Pyrolysable

TR1LFAV
PCB* : 1 pièce - boîte neutre
PPI** : 69,99 € TTC

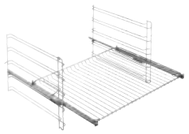

Rails télescopiques sur 1 niveau, extension totale pour four vapeur

TR1LFSTV
PCB* : 1 pièce - boîte neutre
PPI** : 59,99 € TTC

Rails télescopiques sur 1 niveau

E4OHTR11
PCB* : 7 pièces - boîte Electrolux
PPI** : 29,90 € TTC

Rails télescopiques sur 3 niveaux

TR3LFV
PCB* : 1 pièce - boîte neutre
PPI** : 149,90 € TTC

Set de cuisson inox pour four vapeur (8 pièces)

PKKS8
PCB* : 1 pièce - boîte Electrolux
PPI** : 189,90 € TTC

Set de cuisson inox pour four vapeur (2 pièces)

E9OOGC23
Dimensions : 32,5 x 34,4 cm
PCB* : 1 pièce - boîte Electrolux
PPI** : 79,90 € TTC

Cocotte vapeur

S.STEAMKIT
PCB* : 1 pièce - boîte neutre
PPI** : 149,00 € TTC

Plateau Easy2Clean

E9OOAF11
PCB* : 1 pièce - boîte Electrolux
PPI** : 59,99 € TTC

Plateau AirFry

E9OOAF00
PCB* : 4 pièces - boîte Electrolux
PPI** : 59,99 € TTC

Plaque à pâtisserie perforée, compatible four vapeur

E9OOPT01
Dimensions : 46,6 x 38,5 cm
PCB* : 1 pièce - boîte Electrolux
PPI** : 59,90 € TTC

Plat à rôtir antiadhésif grande profondeur

E4OHDT01
Dimensions : 46,6 x 38,5 x 6,6 cm
PCB* : 1 pièce - boîte Electrolux
PPI** : 49,90 € TTC

Pierre à pizza avec spatule

E9OHPS1
PCB* : 1 pièce - boîte Electrolux
PPI** : 59,90 € TTC

Gant en silicone pour four

E4KPGLO1
PCB* : 10 pièces - boîte Electrolux
PPI** : 19,99 € TTC

Thermomètre de cuisson digital

E4KTD001
PCB* : 10 pièces - boîte Electrolux
PPI** : 14,90 € TTC

Couvercle pour micro-ondes

E4MWCOV1
PCB* : 12 pièces - boîte Electrolux
PPI** : 3,90 € TTC

*PCB : Multiple de quantité à respecter lors de la commande.
** Les prix indiqués ont un caractère uniquement indicatif, il appartient à chaque distributeur de fixer ses prix comme il le souhaite.

Le parfait outil pour créer de délicieuses saveurs

Pour cuisiner les meilleurs plats, utilisez les meilleurs ustensiles. Conçus avec des matériaux d'exception, nous proposons des accessoires pour chaque technique culinaire. Ainsi, vous pouvez tirer le meilleur parti de votre table induction. Par exemple, notre Gril Plancha antiadhésif vous permet de griller, sauter ou faire revenir vos aliments sainement, sans ajouter de matière grasse.

02/ Gril Plancha
Transformez en un clin d'œil votre table de cuisson en barbecue, et obtenez un goût unique de grillades en extérieur tout au long de l'année avec le Gril Plancha.

03/ INFI-WOK
Sa forme traditionnelle permet de retrouver les sensations authentiques de la cuisson au wok, tout en bénéficiant de la technologie à induction. Le wok est idéal aussi bien pour faire sauter, braiser ou mijoter vos préparations tout en sublimant les saveurs.

01/ Pierre de sel
Extraite des mines de sel rose de l'Himalaya, cette pierre peut être utilisée au four, sur la table de cuisson ou, placée au réfrigérateur ou congélateur, elle peut servir de plateau d'assaisonnement et de service.

04/ Batterie de cuisine
Préparez-vous à devenir créatif en cuisine avec l'ensemble de 3 ustensiles de cuisine d'Electrolux. C'est tout ce qu'il vous faut pour créer des plats délicieux au quotidien.

Wok induction bombé inox - 34 cm avec support antidérapant

INFI-WOK
PCB* : 1 pièce - boîte Electrolux
PPI** : 189,90 € TTC

Plancha Gril

Dimensions : 22 x 43,2 x 18 cm (sans les poignées)
Compatible tables tous feux

E9HL33
PCB* : 1 pièce - boîte Electrolux
PPI** : 199,90 € TTC

Grattoir pour table vitrocéramique

E6HUE102
PCB* : 12 pièces - boîte Electrolux
PPI** : 4,90 € TTC

Lames pour grattoir (lot de 10) pour table vitrocéramique

E6HUB102
PCB* : 12 pièces - boîte Electrolux
PPI** : 4,90 € TTC

* PCB : Multiple de quantité à respecter lors de la commande.
** Les prix indiqués ont un caractère uniquement indicatif, il appartient à chaque distributeur de fixer ses prix comme il le souhaite.

Accessoires tables de cuisson

Pierre de sel

Compatible tables induction, gaz, four et barbecue

E2SLT
PCB* : 1 pièce - boîte Electrolux
PPI** : 99,90 € TTC

Kit batterie de cuisine 3 pièces

Kit 3 pièces : 1 poêle (24cm) ; 2 casseroles (16 et 20 cm) avec 2 couvercles
Compatible tables tous feux
Poêle à surface non adhésive

E3SS
PCB* : 1 pièce - boîte Electrolux
PPI** : 159,90 € TTC

Kit installation ComboHob Tables Aspirantes

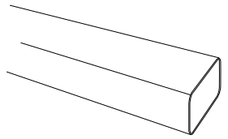

Gamme Installation ComboHob
Tuyau Rectangulaire - Longueur 500 mm - Embout 89 x 222 mm

Modèle	Code installation	Code pièces détachées	PPI(1)
MECKCH07	N1	405 53 84-94 / 7	34,99 € TTC

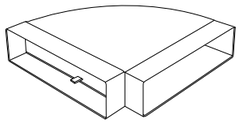

Gamme Installation ComboHob
Raccordement Horizontal 90°, il permet de créer une déviation de 90° avec 2 tuyaux avec embout de 218 x 55 mm

Modèle	Code installation	Code pièces détachées	PPI(1)
MECKCH09	N3	405 53 85-25 / 8	59,99 € TTC

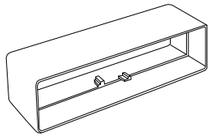

Gamme Installation ComboHob
Tuyau Rectangulaire - Longueur 500 mm - Embout 218 x 55 mm

Modèle	Code installation	Code pièces détachées	PPI(1)
MECKCH10	N10	405 53 85-24 / 1	34,99 € TTC

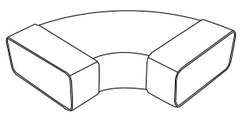

Gamme Installation ComboHob
Raccordement Horizontal 90°, il permet de créer une déviation de 90° avec 2 tuyaux avec embout de 227 x 94 mm

Modèle	Code installation	Code pièces détachées	PPI(1)
MECKCH11	N5	405 53 85-27 / 4	89,99 € TTC

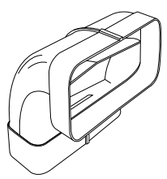

Gamme Installation ComboHob
Raccordement Vertical 90°, il permet de créer une déviation de 90° avec 2 tuyaux avec embout de 227 x 94 mm

Modèle	Code installation	Code pièces détachées	PPI(1)
MECKCH12	N6	405 53 85-00 / 1	59,99 € TTC

Accessoires tables de cuisson

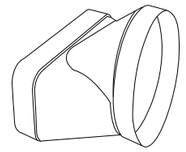

Gamme Installation ComboHob
Raccordement Horizontal Circulaire, il permet de raccorder une section rectangulaire de 227 x 94 mm avec une section circulaire de 150 mm de diamètre

Modèle	Code installation	Code pièces détachées	PPI(1)
MECKCH13	N7	405 53 85-29 / 0	69,99 € TTC

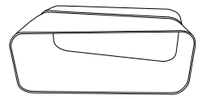

Gamme Installation ComboHob
Raccordement Horizontal 15°, il permet de créer une déviation de 15° avec embout de 227 x 94 mm

Modèle	Code installation	Code pièces détachées	PPI(1)
MECKCH15	N9	405 53 84-96 / 2	34,99 € TTC

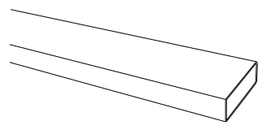

Gamme Installation ComboHob
Raccordement Horizontal - Longueur 70 mm, il permet des connexions avec des embouts de 218 x 55 mm

Modèle	Code installation	Code pièces détachées	PPI(1)
MECKCH16	N4	405 53 85-26 / 6	64,99 € TTC

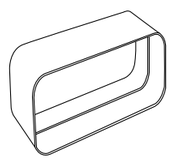

Gamme Installation ComboHob
Raccordement Rectangulaire L 80 mm, il permet de connecter 2 tuyaux avec embout de 227 x 94 mm

Modèle	Code installation	Code pièces détachées	PPI(1)
MECKCH17	N11	405 53 86-70 / 2	29,99 € TTC

(1) Les prix indiqués ont un caractère uniquement indicatif, il appartient à chaque distributeur de fixer ses prix comme il le souhaite.

Accessoires hottes

Filtre à charbon

MCFB54
PCB* : 4 pièces
PPI** : 69,99 € TTC

Filtre à charbon

ECFB01
PCB* : 6 pièces
PPI** : 29,90 € TTC

Filtre à charbon

MCFB49
PCB* : 1 pièce
PPI** : 44,90 € TTC

Filtre à charbon (lot 2)

ECFB02
PCB* : 4 pièces
PPI** : 29,90 € TTC

Filtre à charbon

MCFE01
PCB* : 1 pièce
PPI** : 19,90 € TTC

Filtre à charbon

MCFE06
PCB* : 1 pièce
PPI** : 24,90 € TTC

Fût de cheminée

MECK28
PCB* : 1 pièce
PPI** : 54,99 € TTC

* PCB : Multiple de quantité à respecter lors de la commande.
** Les prix indiqués ont un caractère uniquement indicatif, il appartient à chaque distributeur de fixer ses prix comme il le souhaite.

Panier à verres universel pour lave-vaisselle 60 et 45 cm

E9DHGB01
PCB* : 1 pièce - boîte Electrolux
PPI** : 29,90 € TTC

Panier à couverts universel pour lave-vaisselle

E4DHCB01
PCB* : 4 pièces - boîte Electrolux
PPI** : 19,90 € TTC

Tapis fraîcheur réfrigérateur

E3RSMA02
PCB* : 12 pièces - boîte Electrolux
PPI** : 5,90 € TTC

Thermomètre Digital

E4RTDR01
PCB* : 6 pièces - boîte Electrolux
PPI** : 19,90 € TTC

Spinview

E6RHSW31
PCB* : 24 pièces
PNC : 902979890
PPI** : 129,90 € TTC

Plateau Réfrigérateur

E6RHES31
PCB* : 4 pièces
PNC : 9029798932
PPI** : 79,90 € TTC

Kit de jonction

M4RK206
PCB* : 10 pièces
PPI** : 69,99 € TTC

* PCB : Multiple de quantité à respecter lors de la commande.
** Les prix indiqués ont un caractère uniquement indicatif, il appartient à chaque distributeur de fixer ses prix comme il le souhaite.

Kit de superposition avec tablette coulissante

STA9GW
Pour appareils de 60 cm de large ayant une profondeur de 54 ou 60 cm
PCB* : 1 pièce - boîte neutre
PPI** : 69,90 € TTC

Piédestal

E6WHPED4
Pour appareils de 60 cm de large et profondeur
PCB* : 1 pièce - boîte neutre
PPI** : 249,90 € TTC

Kit de superposition

STA8GW
Pour appareils de 60 cm de large et 54 cm de profondeur
PCB* : 1 pièce - boîte neutre
PPI** : 59,90 € TTC

Kit de superposition avec tablette coulissante

E4YHMKP2
Pour appareils de 60 cm de large ayant une profondeur de 54 ou 60 cm
PCB* : 4 pièces - boîte Electrolux
PPI** : 69,90 € TTC

Tôle amovible

E4WP31
Dimensions : 29 x 59,6 x 25,4 cm
PCB* : 1 pièce - boîte neutre
PPI** : 49,99 € TTC

Filet de lavage pour linge délicat

E4WSWB41
Dimensions : 40 x 60 cm
(+1 gratuit : 30 x 40 cm)
PCB* : 12 pièces - boîte Electrolux
PPI** : 8,90 € TTC

Pieds anti-vibrations (lot de 4) pour lave-linge et sèche-linge

E4WHPA02
PCB* : 15 pièces - boîte Electrolux
PPI** : 8,90 € TTC

Tuyau de vidange classique droit/droit 2,5 m

E2WDA250B
PCB* : 10 pièces - boîte Electrolux
PPI** : 6,90 € TTC

Tuyau de vidange Extensible droit/droit 0,5 m>2 m

E2WDE200B
PCB* : 10 pièces - boîte Electrolux
PPI** : 7,90 € TTC

Tuyau de vidange Extensible droit/droit 1,2 m>4 m

E2WDE400B
PCB* : 10 pièces - boîte Electrolux
PPI** : 9,90 € TTC

Tuyau d'alimentation classique IMQ droit/coudé 1,5 m

E2WII150A
PCB* : 10 pièces - boîte Electrolux
PPI** : 4,90 € TTC

Tuyau d'alimentation classique IMQ droit/coudé 2,5 m

E2WII250A
PCB* : 10 pièces - boîte Electrolux
PPI** : 6,90 € TTC

Accessoires lavage

Tuyau d'alimentation haute qualité eau froide droit/coudé 1,5 m

E2WIC150A
PCB* : 10 pièces - boîte Electrolux
PPI** : 7,90 € TTC

Tuyau d'alimentation haute qualité eau froide droit/coudé 2,5 m

E2WIC250A
PCB* : 10 pièces - boîte Electrolux
PPI** : 8,90 € TTC

Tuyau d'alimentation haute qualité eau chaude droit/coudé 1,5 m

E2WIH150A
PCB* : 10 pièces - boîte Electrolux
PPI** : 8,90 € TTC

Tuyau d'alimentation haute qualité eau chaude droit/coudé 2,5 m

E2WIH250A
PCB* : 10 pièces - boîte Electrolux
PPI** : 11,90 € TTC

Tuyau d'alimentation avec sécurité droit/coudé 1,5 m

E2WIS150A
PCB* : 10 pièces - boîte Electrolux
PPI** : 24,90 € TTC

Tuyau d'eau avec sécurité droit/coudé 2,5 m

E2WIS250A
PCB* : 10 pièces - boîte Electrolux
PPI** : 27,90 € TTC

Kit d'évacuation pour sèche-linge

E2YH01
PCB* : 1 pièce - sachet imprimé
PPI** : 19,99 € TTC

Dispositif anticalcaire

E6WMA101
PCB* : 6 pièces - boîte Electrolux
PPI** : 29,90 € TTC

Stylo antitache à ultrasons

E4WMSTPN1
PCB* : 1 pièce - boîte Electrolux
PPI** : 99,90 € TTC

* PCB : Multiple de quantité à respecter lors de la commande.
** Les prix indiqués ont un caractère uniquement indicatif, il appartient à chaque distributeur de fixer ses prix comme il le souhaite.

Crème nettoyante induction et vitrocéramique

M3HCC200
PCB* : 12 pièces - 300mL - multimarque
PPI** : 7,90 € TTC

Spray nettoyant inox

M3SCS200
PCB* : 12 pièces - 500mL - multimarque
PPI** : 7,90 € TTC

Crème nettoyante inox

M3SCC200
PCB* : 12 pièces - 300mL - multimarque
PPI** : 6,90 € TTC

Spray nettoyant pour four et micro-ondes

M3OCS200
PCB* : 12 pièces - 500mL - multimarque
PPI** : 7,90 € TTC

Détartrant pour four vapeur

M3OCD200
PCB* : 12 pièces - 250mL - multimarque
PPI** : 5,90 € TTC

Détartrant, dégraissant, nettoyant hygiénique (pack de 12 pièces)

M3GCP400
PCB* : 12 pièces - multimarque
PPI** : 15,90 € TTC

Super Clean pour lave-vaisselle

M3DCP200
PCB* : 30 pièces - 2 sachets - multimarque
PPI** : 7,90 € TTC

Détartrant pour lave-linge et lave-vaisselle

M3GCP300
PCB* : 30 pièces - 2 sachets - multimarque
PPI** : 7,90 € TTC

Accessoires d'entretien

Produit de rinçage pour lave-vaisselle

M3DCR200
PCB* : 12 pièces - 300mL - multimarque
PPI** : 4,90 € TTC

Sel régénérant pour lave-linge et lave-vaisselle

M3GCS200
PCB* : 12 pièces - 1kg - multimarque
PPI** : 2,90 € TTC

Spray nettoyant pour réfrigérateur

M3RCS200
PCB* : 12 pièces - 500mL - multimarque
PPI** : 7,90 € TTC

Détartrant pour machines à café

M3BICD200
PCB* : 18 pièces - 100mL - multimarque
PPI** : 14,90 € TTC

Filtre à eau pour machines à café

M3BICF200
PCB* : 10 pièces - 1 filtre - multimarque
PPI** : 19,90 € TTC

Détartrant universel

M3KCD200
PCB* : 12 pièces - 1L - multimarque
PPI** : 12,90 € TTC

Détartrant, dégraissant, nettoyant hygiénique (pack de 6 pièces)

M3GCP400
PCB* : 20 pièces - multimarque
PPI** : 9,90 € TTC

Super Clean pour lave-linge

M3GCP200
PCB* : 30 pièces - 2 sachets - multimarque
PPI** : 7,90 € TTC

* PCB : Multiple de quantité à respecter lors de la commande.
** Les prix indiqués ont un caractère uniquement indicatif, il appartient à chaque distributeur de fixer ses prix comme il le souhaite.

4 sacs aspirateurs S-Bag classic long performance

E201S
PCB* : 10 pièces - boîte Electrolux
PPI** : 10,00 € TTC

4 sacs aspirateurs S-Bag clinic anti-allergy

E206S
PCB* : 10 pièces - boîte Electrolux
PPI** : 13,00 € TTC

3 sacs aspirateurs S-Bag ultra long performance

E210S
PCB* : 10 pièces - boîte Electrolux
PPI** : 12,00 € TTC

Kit aspirateurs Pure D9 & UltraOne :
- 4 sacs S-bag ultra long performance
- 1 filtre allergy plus EFS1W
- 1 filtre moteur EF1
- 1 boîte de 4 parfums ZE211

ESKD9
PCB* : 4 pièces - boîte Electrolux
PPI** : 33,00 € TTC

Kit aspirateurs :
- 4 sacs S-Bag classic long performance
- 1 filtre hygiène EFH12
- 1 filtre moteur EF1
- 1 boîte de 4 parfums ES RO

SRK1S
PCB* : 10 pièces - boîte Electrolux
PPI** : 32,00 € TTC

Kit aspirateurs Pure C9 :
- 1 filtre Allergy plus lavable
- 1 filtre 3D multicouche
- 1 boite de 4 sachets de parfum d'ambiance

ESKC9
PCB* : 8 pièces - boîte Electrolux
PPI** : 25,00 € TTC

Filtre aspirateurs allergy plus lavable

EFS1W
PCB* : 10 pièces - boîte Electrolux
PPI** : 29,90 € TTC

Brosse LED ovale Ø 36 mm

ZE141
PCB* : 4 pièces - boîte Electrolux
PPI** : 59,90 € TTC

Kit aspirateurs Delicate Care :
- 1 brosse surfaces délicates
- 1 brosse feutre
- 1 gant microfibre

KIT11
PCB* : 2 pièces - boîte Electrolux
PPI** : 49,90 € TTC

Kit aspirateurs Clean & tidy :
- 1 brosse surfaces délicates
- 1 mini turbobrosse
- 1 suceur long flexible

KIT12
PCB* : 2 pièces - boîte Electrolux
PPI** : 55,00 € TTC

Accessoires WellBeing

Kit aspirateurs Animal care :
- 1 brosse feutre
- 1 mini turbobrosse

KIT13
PCB* : 2 pièces - boîte Electrolux
PPI** : 49,90 € TTC

Kit aspirateurs Pure F9 :
- 1 filtre multifonction
- 1 filtre sortie d'air E12

ESPK9
PCB* : 30 pièces - boîte Electrolux
PPI** : 15,90 € TTC

Kit aspirateurs allergy Ergorapido & rapido :
- 1 brosse surfaces délicates
- 1 brosse matelas
- 1 suceur extra long
- 1 adaptateur rapido

KIT15
PCB* : 2 pièces - boîte Electrolux
PPI** : 35,00 € TTC

Kit aspirateurs auto & maison Pure F9 :
- 1 brosse motorisée
- 1 brosse surfaces délicates
- 1 suceur long
- 1 brosse à poils articulée

KIT18
PCB* : 1 pièce - boîte Electrolux
PPI** : 54,90 € TTC

Kit complet aspirateurs Pure i9.2 :
- 3 cassettes micro-filtre
- 3 brosses latérales
- 1 brosse extra large

ERK3
PCB* : 32 pièces - boîte Electrolux
PPI** : 57,00 € TTC

Spray nettoyant climatiseur

ECS01
PCB* : 10 pièces
PPI** : 15,00 € TTC

Kit de calfeutrage climatiseur fenêtres et portes-fenêtres :
- 4 pièces
- 50 pastilles de velcro adhésif
- Notice d'installation

EWS01
PCB* : 20 pièces - boîte Electrolux
PPI** : 45,00 € TTC

Kit d'installation climatiseur :
- 1 kit de fenêtre coulissant
- 1 gaine pvc
- 1 sangle de fixation

EWK04
PCB* : 6 pièces - boîte Electrolux
PPI** : 99,90 € TTC

* PCB : Multiple de quantité à respecter lors de la commande.
** Les prix indiqués ont un caractère uniquement indicatif, il appartient à chaque distributeur de fixer ses prix comme il le souhaite.

Notes

Notes

Notes

FSC
www.fsc.org
MIX
Paper from
responsible sources
FSC® C019064

ELECTROLUX France SAS
Direction commerciale
10 avenue du Stade de France
93200 Saint-Denis
Tél. : 01 49 22 70 70

SERVICE CONSOMMATEURS
43 avenue Félix Louat
60300 Senlis
Tél. : 08 09 100 100 (service gratuit + prix appel)
ehp.consommateur@electrolux.fr
Du lundi au vendredi de 8h à 17h45

Ce document est destiné aux professionnels et ne doit être remis aux particuliers que sur leur demande expresse. Dans le souci d'une amélioration permanente de nos produits, nous nous réservons le droit d'apporter à leurs caractéristiques toutes les modifications liées à l'évolution technique (Décret du 24.03.78).

Tous les papiers et cartons se recyclent, pensez au tri
PAPIERS À RECYCLER

ELECTROLUX France S.A.S. au capital de 36 242 500 € - RCS 562 076 125 Compiègne. Réalisation Graphoblique Design. Textes et photos non contractuels. Avril 2021.