Electrolux

Apporter plus de saveurs, à votre quotidien



100 YEARS OF BETTER LIVING
1919 – 2019

Gamme Intuitive 2019-2020

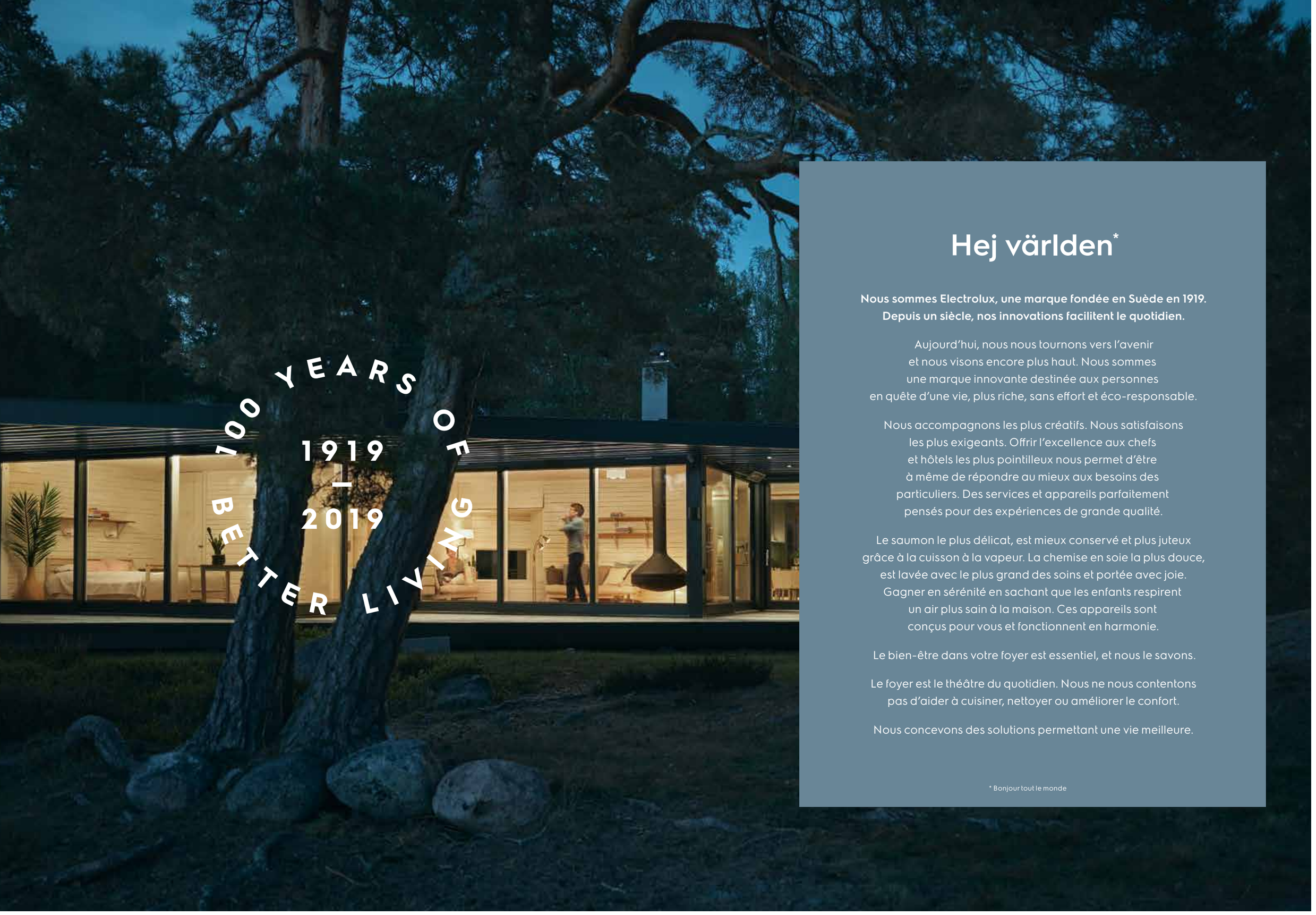

Hej världen*

Nous sommes Electrolux, une marque fondée en Suède en 1919. Depuis un siècle, nos innovations facilitent le quotidien.

Aujourd'hui, nous nous tournons vers l'avenir et nous visons encore plus haut. Nous sommes une marque innovante destinée aux personnes en quête d'une vie, plus riche, sans effort et éco-responsable.

Nous accompagnons les plus créatifs. Nous satisfaisons les plus exigeants. Offrir l'excellence aux chefs et hôtels les plus pointilleux nous permet d'être à même de répondre au mieux aux besoins des particuliers. Des services et appareils parfaitement pensés pour des expériences de grande qualité.

Le saumon le plus délicat, est mieux conservé et plus juteux grâce à la cuisson à la vapeur. La chemise en soie la plus douce, est lavée avec le plus grand des soins et portée avec joie. Gagner en sérénité en sachant que les enfants respirent un air plus sain à la maison. Ces appareils sont conçus pour vous et fonctionnent en harmonie.

Le bien-être dans votre foyer est essentiel, et nous le savons.

Le foyer est le théâtre du quotidien. Nous ne nous contentons pas d'aider à cuisiner, nettoyer ou améliorer le confort.

Nous concevons des solutions permettant une vie meilleure.

* Bonjour tout le monde

Encastrable 2019



Toujours à l'avant-garde du changement, nous choisissons des matériaux et finitions selon leur fonctionnalité, leur qualité et leur impact minimal sur l'environnement.
Cela explique pourquoi, pour la douzième année consécutive, Electrolux a été nommé Leader de son secteur* dans l'indice mondial de durabilité Dow Jones et a reçu le Gold Class Sustainability Award, remis à seulement 1 % des meilleures entreprises de chaque secteur.

MEMBER OF Dow Jones Sustainability Indices In Collaboration with RobecoSAM

ROBECOSAM Sustainability Award Gold Class 2018

* Catégorie Appareils électroménagers durables, 2006-2018

Electrolux à votre service 5
Notre approche de la durabilité 7
Notre héritage professionnel 9
Notre philosophie du design 11
La gamme de cuisson intuitive 13

Cuisson

Partie fours 18
Fours 22
Gamme compact 38
Micro-ondes encastrable 41
Micro-ondes pose libre 45
Cahiers techniques 47

Partie tables 58
Tables induction 61
Table mixte 79
Tables vitrocéramique 80
Tables gaz 82
Dominos 93
Cahiers techniques 97

Partie cuisinières 111
Cuisinières induction 112
Cuisinières vitrocéramique 114
Cuisinières mixte 116
Cahiers techniques 117

Partie hottes 124
Hottes décoratives îlots 128
Hottes décoratives murales 129
Hottes ascenseur et intégrables 138
Hottes classiques 139
Hottes tiroir et escamotable 140
Groupes filtrants 142
Cahiers techniques 143

Partie froid encastrable 154

Réfrigérateurs niche
Combinés 185 cm 158
Combinés 178 cm 160
2 portes 158 cm 165
1 porte 178 cm 167
1 porte 122 cm 169
1 porte 88 cm 171
1 porte 82 cm 172

Congélateurs niche
Congélateur 178 cm 163
Congélateur 88 cm 171
Caves à vin 174
Cahiers techniques 175

Partie froid pose libre 184

Réfrigérateurs pose libre
Combinés 200 cm 186
Combinés 185 cm 190
2 portes 193
1 porte 185 cm 195
1 porte 155 cm 198
1 porte 125 cm 199
Table Top 200-202
Box 202
Grande largeur et américain 207

Congélateurs pose libre
Congélateurs 185 cm 197
Congélateurs 155 cm 198
Congélateur 125 cm 199
Congélateurs Table Top 200-201
Congélateurs coffres 203
Cahiers techniques 209

Partie lave-vaisselle 220
Lave-vaisselle tout intégrable 224
Lave-vaisselle intégrable 230
Lave-vaisselle pose libre 231
Cahiers techniques 235

Partie lavage 242
Lave-linge Front 243
Lave-linge Gain de place 257
Lave-linge Top 259
Lavante-séchante 263
Sèche-linge 271
Encastrable 283
Cahiers techniques 285

Partie accessoires 293
Fours et micro-ondes 295-296
Tables de cuisson 299
Infinite Chef Collection 301
Hottes 305
Froid 311
Lave-vaisselle 312
Lavage 313
Entretien 315

Partie installation 318
Schémas fours 319
Schémas tables 324
Schéma cuisinières 328
Schémas hottes 330
Schémas froid 335
Schémas lave-vaisselle 338
Schémas lavage 340

Electrolux à votre service

Service Commercial
Permanence téléphonique
du lundi au vendredi
au 03 44 62 29 99 de 8 h 30 à 17 h 45.

Service Consommateurs
Du lundi au vendredi de 8 h à 17 h 45
Appareils gros électroménager :
ehp.consommateur@electrolux.fr
www.electrolux.fr

08 09 100 100 Service gratuit + prix appel

Garantie GCPLUS
Les appareils Electrolux déclarés
sur le portail GCPLUS bénéficient
d'une garantie 2 ans pièces,
main d'œuvre et déplacement.
Le consommateur recevra à domicile
un certificat de garantie. Pour toute
intervention, il devra contacter
le Service Consommateurs.

08 09 100 100 Service gratuit + prix appel

TRADEPLACE connected commerce

TradePlace, la plateforme Electrolux
Qu'est ce que le www.tradeplace.com ?
TradePlace est une plateforme digitale permettant d'accéder
librement à des services innovants, gratuits et ouverts 24 h/7 J

- Passez directement vos commandes
- Gagnez du temps de traitement
- Accélérez les flux logistiques

- Suivez vos commandes en temps réel
- Obtenez les prix d'achat
- Consultez nos stocks

- Accédez aux fiches produits
- Imprimez les étiquettes énergétiques
- Téléchargez la documentation utilisateurs

- Enregistrez vous sur www.traceplace.com
- Rejoignez notre système d'information
- Nous vous accompagnons au 03 44 62 28 10 option 2



Cuisiner, synonyme de plaisir et de durabilité

Pour nous, partager un plat fait maison avec des proches est l'un des grands plaisirs de la vie. C'est pourquoi nous nous efforçons de créer de nouvelles fonctionnalités et de nouveaux outils afin que vous puissiez déguster des plats plus savoureux, plus sains et plus durables avec votre famille et vos amis.

Notre partenariat de longue date avec des chefs professionnels nous a permis d'acquérir l'immense expertise que l'on retrouve dans nos appareils destinés à la cuisine, afin que vous puissiez en tirer le meilleur parti.

Des réfrigérateurs qui préservent la fraîcheur de vos ingrédients plus longtemps. Des tables de cuisson qui savent exactement la température de cuisson appropriée, et qui fonctionnent en parfaite harmonie avec une hotte silencieuse. Un lave-vaisselle qui permet de surélever le panier inférieur, pour le remplir et le vider plus facilement. Et des fours qui apportent la quantité adéquate de vapeur pour des plats plus juteux, plus croustillants et plus savoureux.

Non seulement nous améliorons vos expériences gustatives, mais nous sommes également déterminés à tout mettre en œuvre pour la santé de notre planète. En partageant de nouvelles technologies et techniques à la fois durables et innovantes, nous nous engageons en faveur du goût. En vous aidant à créer des plats délicieux, meilleurs pour vous et pour le monde dans lequel nous vivons.

Une façon plus moderne et respectueuse de se nourrir.





Un siècle d'expertise professionnelle dans votre cuisine

Pour des générations de chefs, Electrolux a été un fournisseur privilégié. Il n'est donc pas surprenant de constater que nos appareils sont utilisés dans près de la moitié des restaurants étoilés au Guide Michelin en Europe.

Notre collaboration avec la profession nous permet de comprendre parfaitement les exigences et préférences de certaines des cuisines parmi les plus exigeantes au monde, ce qui influence le développement de nos appareils ménagers pour la cuisine.

Le résultat ? Des appareils pour la cuisine intuitifs et intemporels qui vous permettent de sublimer vos plats, chez vous.

Une utilisation sans effort, plus riche et plus intuitive

Notre approche suédoise du design intuitif et axé sur humain signifie que chaque interaction avec un appareil Electrolux de la nouvelle gamme de cuisson intuitive a été pensée pour permettre une utilisation facilitée et plus riche, afin de sublimer vos plats.

Toujours à l'avant-garde du changement, nous choisissons des matériaux et finitions selon leur fonctionnalité, leur qualité et leur impact minimal sur l'environnement.

Notre design scandinave permet de vivre des expériences plus humaines et marquantes, tout à la fois intemporelles et expérimentales. Nous veillons à concevoir des solutions visant à améliorer le quotidien de nos consommateurs, et qui leur permettent de profiter véritablement du temps avec leurs proches de façon durable.

La gamme de cuisson Intuitive

Des appareils conçus pour le monde qui vous entoure

La nouvelle gamme de cuisson intuitive d'Electrolux a été conçue pour vous permettre d'offrir des expériences gustatives sans pareil.

Que vous recherchiez des technologies innovantes, des appareils qui s'adaptent à vous, davantage d'accompagnement ou un design épuré, nous répondons à tous vos besoins et vous laissons choisir.

PRO

La gamme PRO révèle tout votre potentiel en cuisine. Découvrez l'innovation technologique capable de vous aider à obtenir chez vous des résultats incroyables dignes de professionnels.

PURE

Ne vous contentez pas d'améliorer vos performances, augmentez véritablement votre savoir-faire. L'aspect et la fonctionnalité se coordonnent pour créer la gamme PURE qui s'intègre parfaitement à votre cuisine.

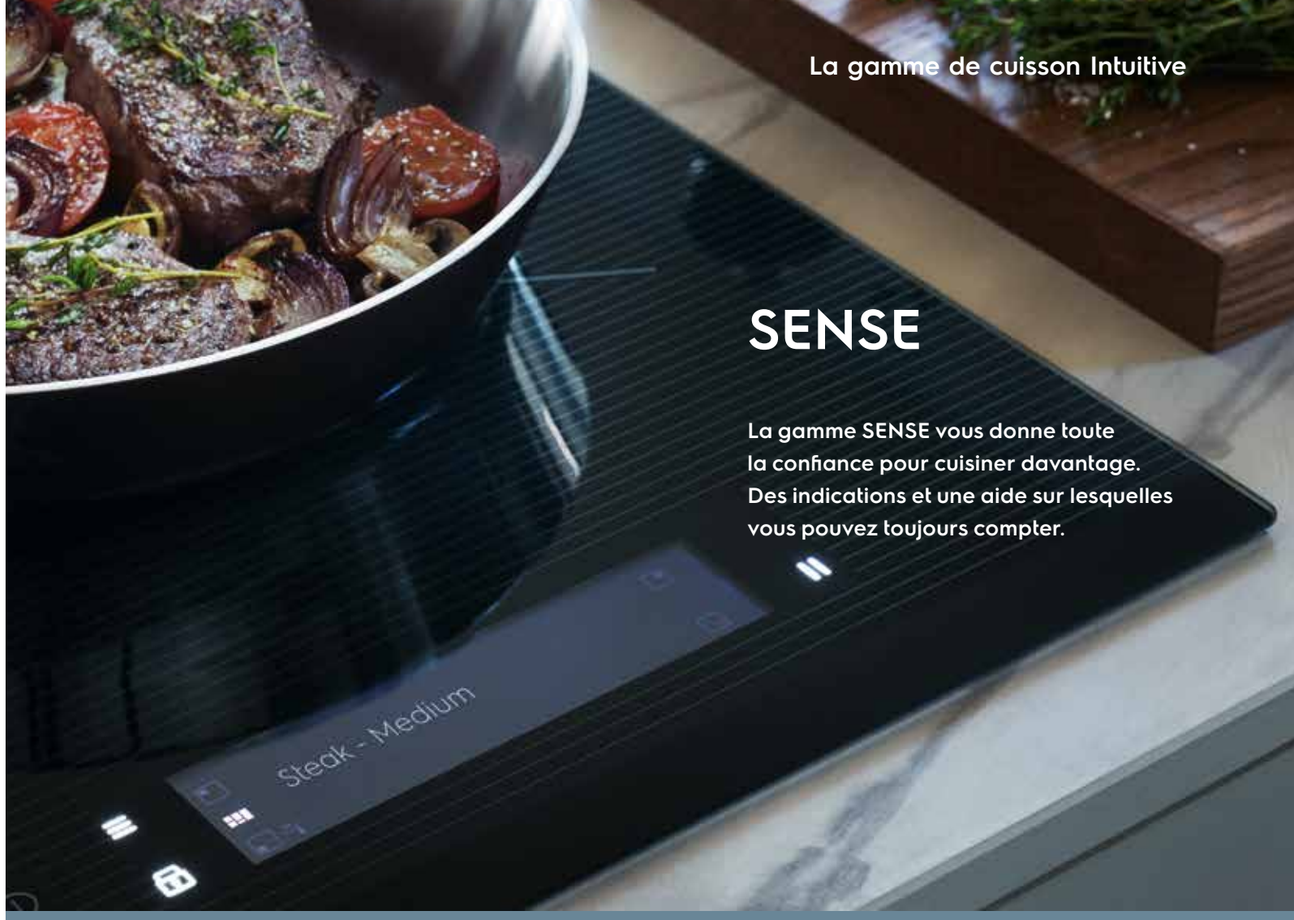

SENSE

La gamme SENSE vous donne toute la confiance pour cuisiner davantage. Des indications et une aide sur lesquelles vous pouvez toujours compter.

FLEX

Découvrez une cuisine qui s'adapte à vos besoins avec la gamme FLEX, conçue pour simplifier la vie des personnes les plus actives. Exploitez au mieux votre intérieur avec des appareils destinés à ceux qui souhaitent gagner du temps.

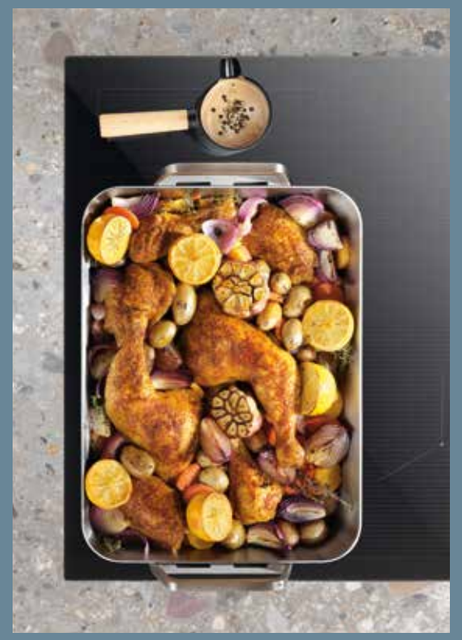

Fours

L'élément de base pour des plats savoureux

Fours 22
Gamme compact 38
Micro-ondes encastrable 41
Micro-ondes pose libre 45
Cahiers techniques 47



Des saveurs exceptionnelles avec la cuisson sous vide



Vous êtes-vous déjà demandé comment les grands restaurants parviennent à obtenir ces saveurs authentiques et puissantes ? Vous pouvez à présent utiliser chez vous la technique qui donne un tel avantage aux cuisines professionnelles : le sous vide.

Un enchantement pour les papilles
Retrouvez le vrai goût du poulet et du steak… Imaginez des plats proposant des saveurs si franches, si authentiques et si intenses que vous aurez l'impression de les découvrir pour la première fois. Des préparations si délicieuses que vos invités se croiront dans un restaurant gastronomique.

Le secret : la cuisson sous vide
Cette méthode est utilisée depuis longtemps par les meilleurs restaurants étoilés au Guide Michelin pour obtenir des résultats exceptionnels qui satisfont les gourmets les plus difficiles. S'appuyant sur 100 ans de collaboration avec des chefs professionnels, Electrolux met son expérience au service de votre cuisine.

Mise sous vide, cuisson vapeur et dégustation
Les ingrédients sont placés avec des herbes et aromates dans un sachet scellé sous vide, puis cuits à la vapeur. Rien ne vient interférer dans le processus de cuisson, les saveurs sont ainsi sublimées. Cuits à basse température, les aliments sont par ailleurs incroyablement tendres. Une fois que la cuisson est lancée, vous pouvez vous détendre et passer un bon moment avec vos invités, en ayant la certitude de les régaler avec un plat exceptionnel.

Très pratique, la mise sous vide offre également une grande souplesse. Elle vous permet de préparer de délicieux plats élaborés à l'avance et de les mettre sous vide avant de les conserver au réfrigérateur ou au congélateur.

La cuisson sous vide en quatre étapes simples
01 / Lavez, coupez et assaisonnez vos ingrédients

02 / Enfermez tous les arômes dans le sachet sous vide

03 / Placez le sachet dans votre four vapeur, sélectionnez la fonction cuisson sous vide et détendez-vous

04 / Servez un plat incroyablement tendre et savoureux

01/



02/



03/



04/



Des résultats dignes d'un restaurant en toute simplicité grâce à la vapeur

Le four 900 SteamPro avec Steamify® vous permet de cuire, rôtir et cuire à la vapeur vos plats avec précision et simplicité.

Notre fonction Steamify® facilite la réalisation de plats délicieux. Saisissez la température de cuisson que vous utilisez habituellement pour que le four ajuste automatiquement les réglages. Avec la vapeur, vos plats sont préparés à la perfection. Pour une alimentation plus saine et plus savoureuse, découvrez notre expert vapeur.

Caméra intégrée CookView®
Ne ratez plus rien de vos exploits avec CookView®. Notre technologie innovante vous permet de suivre en temps réel votre cuisson sur votre mobile. Vous pouvez désormais cuisiner l'esprit libre.

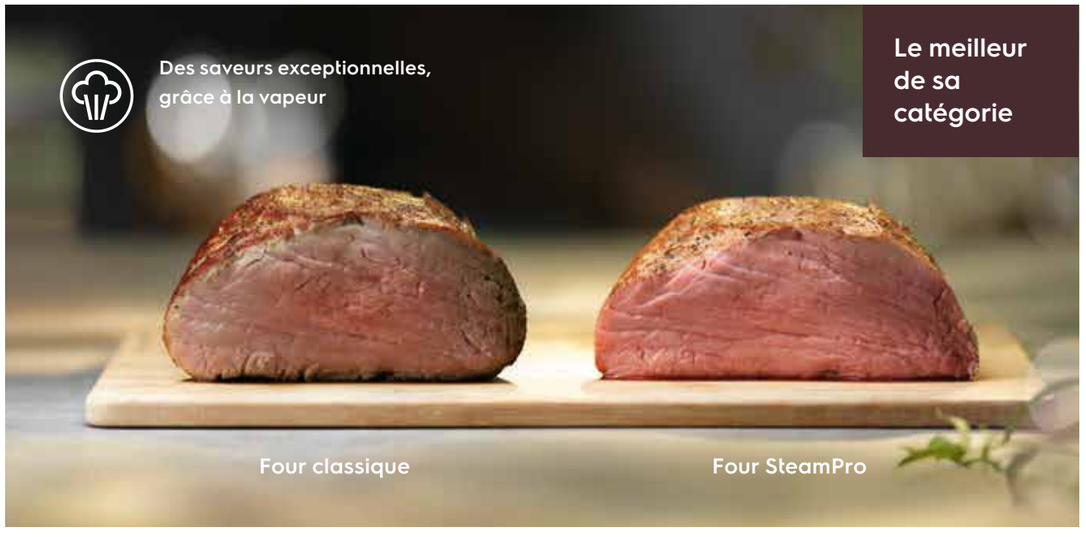

Cuisinez facilement de délicieux plats avec la connectivité pour fours SteamPro
Choisissez la recette tandis que l'application s'occupe des réglages du four connecté.



Ce four inclut également :

Steamify®
Ajuste les réglages vapeur pour vous.

Sous vide
Améliore les saveurs et préserve la texture.

Quand le dîner sera-t-il prêt ? Il suffit de demander
Le four 900 SteamPro avec Steamify® fonctionne à la voix avec votre Assistant Google pour une aide mains-libres dans votre cuisine.*

fonctionne avec l'Assistant Google

* Fonction disponible sur plusieurs modèles de cet appareil. Adressez-vous à votre revendeur pour en savoir plus.

EOA9S31CX

NOUVEAU

Série 900 I SENSE I SteamPro



Dimensions hors-tout en mm :
594 (H) x 595 (L) x 567 (P)
Inox : EOA9S31CX

CookView® garde un œil sur vos réalisations

Suivez votre cuisson en temps réel sur votre mobile grâce à la caméra intégrée CookView®.

Caractéristiques

- **Cuisson vapeur intégrée** / Chaleur tournante pulsée
- **4 modes vapeur** (intense 100%, élevée 80%, moyenne 50% et faible 25%)
- **Ecran couleur tactile avec 230 recettes pré-enregistrées**
- **Connexion Wi-Fi**
- **Caméra intégrée CookView®**
- **Fonction vapeur automatique Steamify®**
- Nettoyage vapeur
- Préconisation de nettoyage vapeur
- Réservoir d'eau amovible
- **Fonction de cuisson sous vide**
- **Sonde de cuisson avec accès en façade et 3 niveaux de résultats prédéfinis (saignant, à point, bien cuit)**
- Fermeture douce assistée "Velvet Closing"
- Porte ventilée (4 verres)
- **Rail télescopique amovible sur 1 niveau**
- Dimensions d'encastrement HxLxP (mm) : 590x560x550

Accessoire optionnel :
Rails télescopiques sur 1 niveau, extension totale - TR1LFSTV

PPI : 79,90 € TTC (1)

EBV4X

NOUVEAU

Série 900 I PRO



Dimensions hors-tout en mm :
139 (H) x 540 (L) x 510 (P)
Noir et inox anti-trace : EBV4X

Préservez les saveurs

Scellez les saveurs avec le tiroir sous vide 900 Pro.

Caractéristiques

- 14 cm
- **Tiroir sous vide**
- Ecran digital avec TouchControl
- Capacité de pompage de la pompe : 3 m³/h
- Contenu net : 8 L
- Convient pour des sachets de mise sous vide d'une taille maximale de 250 x 350 mm
- Kit de démarrage inclus
- Dimensions d'encastrement HxLxP (mm) : 139x560x550

Accessoire optionnel :
Sachets sous-vide - E3OS1

PPI : 34,90 € TTC (1)

EBD4X

NOUVEAU

Série 900 I PRO



Dimensions hors-tout en mm :
140 (H) x 594 (L) x 535 (P)
Inox anti-trace : EBD4X

Le tiroir qui réchauffe tous vos plats

Le tiroir chauffant série 900 maintient la chaleur de vos plats jusqu'à ce qu'ils soient prêt à être servis.

Caractéristiques

- 14 cm
- Tiroir chauffant
- Service de 6 personnes
- Ouverture Push / Pull
- Températures ajustables : 30-80°C
- Fonctions : réchauffer les aliments, décongélation, assiettes chaudes, plats chauds, levage de la pâte/pain
- Système circulation air chauffant
- Tapis antidérapant
- Façade froide
- Dimensions d'encastrement HxLxP (mm) : 140x560x550

(1) Les prix indiqués ont un caractère uniquement indicatif, il appartient à chaque distributeur de fixer ses prix comme il le souhaite.

Les fours vapeur ? Nous les avons inventés

Ajouter de la vapeur à la méthode de cuisson habituelle, les chefs professionnels se sont approprié cette idée simple depuis des décennies. En combinant vapeur et chaleur tournante pulsée dans votre four, vous préservez le caractère juteux des aliments et évitez que les plats ne se dessèchent. Les temps de cuisson sont également réduits. La chaleur se transfère plus vite aux aliments et pénètre en profondeur de manière rapide et homogène.

SV

Sous vide
Méthode de cuisson à faible température dans des sachets sous vide. Les parfums sont préservés, tout comme les nutriments et les vitamines.

Vapeur intense (100 %)*
Pour cuire des légumes, des accompagnements ou du poisson à la vapeur.

HIGH

Vapeur élevée (80 %)*
Pour le mijotage.

MED

Vapeur moyenne (50 %)*
Pour obtenir un croustillant délicat.

LOW

Vapeur faible (25 %)*
Pour la pâtisserie, le rôtissage ou la cuisson de la viande, la volaille, les plats au four et les plats mijotés.



* Les pourcentages correspondent à des estimations moyennes. Pendant le programme de cuisson, l'humidité peut varier en fonction du moment et des données du capteur.

Points forts des fours



Steamify® permet d'obtenir automatiquement les réglages vapeur parfaits pour votre plat

La fonction Steamify® facilite la réalisation de plats délicieux. Saisissez la température de cuisson que vous utilisez habituellement et laissez le four ajuster automatiquement les réglages. Avec la vapeur, vos plats sont préparés à la perfection.

Steamify® est disponible sur les appareils suivants :
PRO 900 SteamPro avec Steamify®, PRO 800 SteamBoost avec Steamify®, SENSE 900 CookView® avec Steamify®.



Sonde de cuisson disponible sur certains fours.
Reportez-vous aux spécifications du produit pour obtenir la liste complète des fonctionnalités.

Cuisson connectée avec Electrolux

Les fours Electrolux connectés accroissent la fonctionnalité et la praticité lorsque vous cuisinez.

Bénéficiez d'une véritable aide en cuisine avec l'application My Electrolux Kitchen
Réglez et modifiez à distance la durée et la température de cuisson. Surveillez la cuisson depuis n'importe où dans la maison.

Gardez un œil sur votre préparation avec la caméra intégrée CookView®*
Notre technologie innovante affiche des images en temps réel sur votre mobile.

Fonctionne avec l'Assistant Google
Contrôlez vocalement votre appareil en vous connectant à votre Assistant Google.



fonctionne avec l'Assistant Google

Fonctions de connectivité disponibles sur certains modèles des appareils suivants : PRO 900 SteamPro avec Steamify®, PRO 800 SteamBoost avec Steamify®, SENSE 900 CookView®, SENSE 800 AssistedCooking, FLEX 800 CombiQuick® compact.
*Uniquement disponible sur le four SENSE 900 CookView®.

La cuisson à la vapeur en toute simplicité, pour les ingrédients que vous aimez

Le four multifonction 800 SteamBoost avec Steamify® retient les nutriments et l'humidité, pour des résultats exceptionnels obtenus facilement grâce au menu intuitif.

Notre fonction Steamify® facilite la réalisation de plats délicieux. Saisissez la température de cuisson que vous utilisez habituellement pour que le four ajuste automatiquement les réglages. Avec la vapeur, vos plats sont préparés à la perfection. Pour une alimentation plus saine et plus savoureuse, découvrez notre expert vapeur.

Existe aussi avec :

Steamify®
Ajuste les réglages vapeur pour vous

Sonde de cuisson
Mesure la température à cœur des aliments

Quand le dîner sera-t-il prêt ? Il suffit de demander
Le four 800 SteamBoost avec Steamify® fonctionne également à la voix avec votre Assistant Google pour une aide mains-libres dans votre cuisine.*

fonctionne avec l'Assistant Google

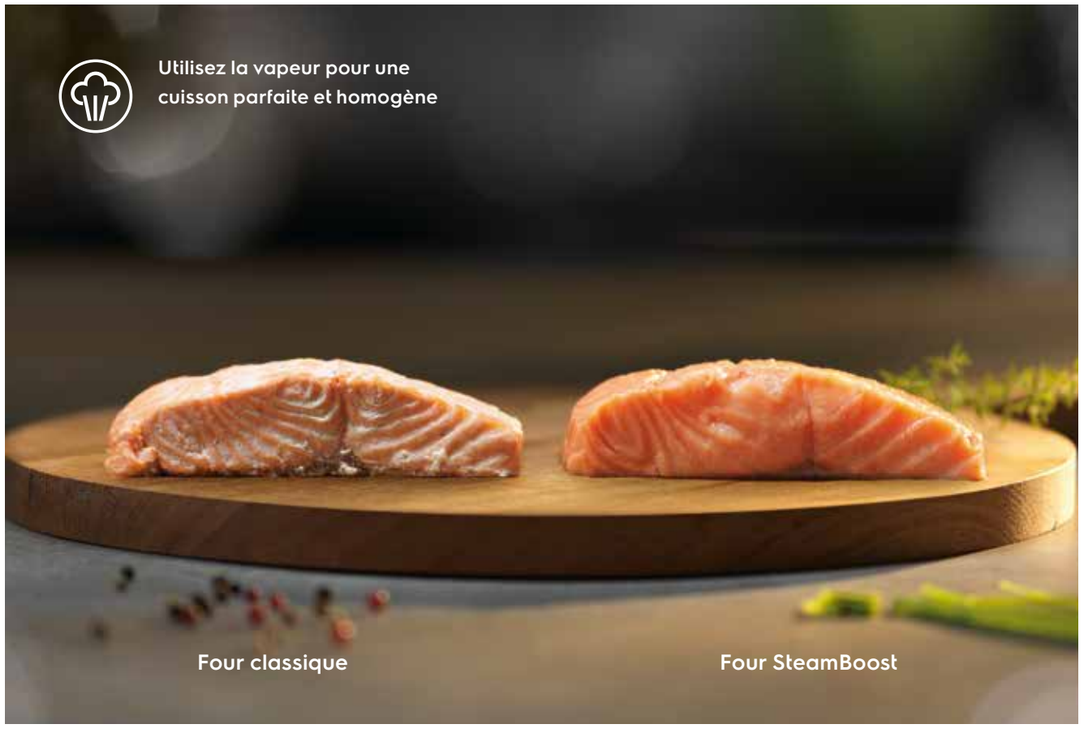

Cuisinez facilement de délicieux plats avec la connectivité pour fours SteamBoost
Choisissez la recette tandis que l'application s'occupe des réglages du four connecté.



* Fonction disponible sur plusieurs modèles de cet appareil. Adressez-vous à votre revendeur pour en savoir plus.

Série 800 I PRO I SteamBoost

EOB9S31WX

NOUVEAU



Dimensions hors-tout en mm :
594 (H) x 595 (L) x 567 (P)
Inox : EOB9S31WX

A la vapeur, rôti ou mijoté avec SteamBoost

SteamBoost offre 3 modes vapeur pour sublimer tous vos plats.

Caractéristiques

- **Cuisson vapeur intégrée** / Chaleur tournante pulsée
- **3 modes vapeur** (intense 100%, élevé 80% et faible 25%)
- **Ecran couleur tactile avec 230 recettes pré-enregistrées**
- **Connexion Wi-Fi**
- **Fonction vapeur automatique Steamify®**
- Nettoyage vapeur
- Préconisation de nettoyage vapeur
- **Sonde de cuisson avec accès en façade et 3 niveaux de résultats prédéfinis (saignant, à point, bien cuit)**
- Fermeture douce assistée "Velvet Closing"
- Porte ventilée (4 verres)
- **Rail télescopique amovible sur 1 niveau**
- Dimensions d'encastrement HxLxP (mm) : 590x560x550

Accessoire optionnel :
Rails télescopiques sur 1 niveau, extension totale - TR1LFSTV

PPI : 79,90 € TTC (1)

Série 800 I PRO I SteamBoost

EOB8S31X

NOUVEAU



Dimensions hors-tout en mm :
594 (H) x 595 (L) x 567 (P)
Inox : EOB8S31X

Des cuissons parfaites avec la sonde de cuisson

Maîtrisez vos cuissons au degré près grâce à la sonde de cuisson pour des résultats parfaits.

Caractéristiques

- **Cuisson vapeur intégrée** / Chaleur tournante pulsée
- **3 modes vapeur** (alternée, intense et combinée)
- Programmateur électronique textes et pictos
- Commandes sensitives rétro-éclairées LED blanc
- Nettoyage vapeur
- Préconisation de nettoyage vapeur
- 20 recettes mémorisables
- 75 recettes automatiques
- **Sonde de cuisson intégrée**, accès en façade
- Fermeture douce assistée "Velvet Closing"
- Porte ventilée (4 verres)
- **Rail télescopique amovible sur 1 niveau**
- Dimensions d'encastrement HxLxP (mm) : 590x560x550

Accessoire optionnel :
Rails télescopiques sur 1 niveau, extension totale - TR1LFSTV

PPI : 79,90 € TTC (1)

L'accompagnement parfait
Le kit d'accessoires vapeur en acier inoxydable permet à la vapeur de circuler autour des aliments pour une cuisson rapide et homogène.



(1) Les prix indiqués ont un caractère uniquement indicatif, il appartient à chaque distributeur de fixer ses prix comme il le souhaite.

Tendre à l'intérieur et croustillant à l'extérieur grâce à la vapeur

Le four multifonction 700 SteamCrisp® combine vapeur et chaleur traditionnelle, pour cuire et rôtir à la perfection.

De la vapeur est générée et intégrée au processus de cuisson. Les ingrédients sont cuits ou rôtis lentement de l'extérieur vers le cœur. Vous obtenez alors un extérieur croustillant et un intérieur juteux, pour un goût sublimé. L'idéal pour vos recettes de rôtis et de pâtisseries.

Existe aussi avec :

Sonde de cuisson*
Mesure la température à cœur des aliments

Nettoyage par pyrolyse*
Fonction d'auto-nettoyage pour une propreté parfaite de votre fours



Cuisine facile, nettoyage facile
La fonction de pyrolyse* nettoie votre four en le chauffant jusqu'à une température qui transforme la graisse et les résidus de nourriture en cendres, qui peuvent ensuite être simplement essuyées avec un chiffon humide.



* Fonction disponible sur plusieurs modèles de cet appareil. Adressez-vous à votre revendeur pour en savoir plus.

EOC6P71X NOUVEAU



Série 700 I PRO I SteamCrisp®

Dimensions hors-tout en mm :
594 (H) x 596 (L) x 569 (P)
Inox : EOC6P71X

Tendre à l'intérieur, croustillant à l'extérieur avec SteamCrisp
Pour la rôtisserie comme pour la cuisson, SteamCrisp empêche la nourriture de sécher.

Caractéristiques

- **Cuisson vapeur intégrée** / Chaleur tournante pulsée
- **1 mode vapeur 25%**
- **Pyrolyse**
- Programmateur électronique affichage blanc
- Commandes par manettes rétractables push/pull et touches sensitives
- Préconisation de Pyrolyse
- 2 cycles pyrolyse pré-programmés
- **Sonde de cuisson intégrée**, accès en façade
- Fermeture douce assistée "Velvet Closing"
- Porte froide, 3 verres, verres et porte démontables sans outils
- **Rail télescopique amovible sur 1 niveau**
- Dimensions d'encastrement HxLxP (mm) : 600x560x550

Accessoire optionnel :

Rails télescopiques sur 1 niveau, extension partielle_TR1LFV PPI : 59,90 € (1)

(1) Les prix indiqués ont un caractère uniquement indicatif, il appartient à chaque distributeur de fixer ses prix comme il le souhaite.

Confectionnez de délicieux gâteaux avec la fonction vapeur

Le four multifonction série 600 SteamBake vous permet de réaliser d'appétissants muffins et des tartes parfaites avec une touche de vapeur.

Confectionnez du pain à la croûte délicieusement croustillante et à la mie tendre qui vous donnera envie dès la sortie du four. Ou préparez des muffins bien gonflés qui fondent dans la bouche. Vous pouvez toutefois faire bien plus que des pâtisseries avec la fonction SteamBake. Dégustez des lasagnes, du poisson et même du poulet rôti. Vous avez juste à suivre la recette.

Pour une cuisson parfaite chez vous, choisissez SteamBake.



Cuisson améliorée avec la plaque à pâtisserie
La surface perforée de la plaque à pâtisserie assure une répartition homogène de la chaleur et permet à la vapeur d'envelopper entièrement votre pâte.



Existe aussi avec :

Préchauffage rapide
Le four monte en température 40 % plus rapidement

EOA3404AOX



Dimensions hors-tout en mm :
594 (H) x 594 (L) x 568 (P)
Inox : EOA3404AOX

Série 600 I PRO I SteamBake

SteamBake, la touche de vapeur pour plus de gourmandise
Le four SteamBake vous permet d'apporter le croustillant, la couleur et la texture gourmande que vous aimez.

Caractéristiques

- Chaleur tournante pulsée
- **Touche SteamBake pour donner plus de gourmandise à vos plats**
- **Parois catalyse**
- Bandeau métal
- Programmateur électronique affichage Ambre
- Porte ventilée 2 verres
- Dimensions d'encastrement HxLxP (mm) : 600x560x550

Accessoire optionnel :

Rails télescopiques sur 1 niveau, extension partielle_TR1LFV PPI : 59,90 € (1)

(1) Les prix indiqués ont un caractère uniquement indicatif, il appartient à chaque distributeur de fixer ses prix comme il le souhaite.

La recette miracle pour des cuissons parfaites

Le four SenseCook® Série 800 Cuisson Assistée et sa sonde de cuisson vous garantissent des résultats impeccables.

Exigez des plats parfaitement cuits grâce à la sonde de cuisson du four SenseCook® Série 800 Cuisson Assistée. La sonde contrôle la température à cœur et vous laisse choisir votre résultat de cuisson. Elle met fin à la cuisson dès que le plat est prêt, juste comme vous l'aimez, à chaque fois.

Existe aussi avec :

Nettoyage par pyrolyse*
Fonction d'auto-nettoyage pour une propreté parfaite de votre fours

Préchauffage rapide
Préchauffage plus rapide qu'un four standard



Toujours parfaitement cuit
La sonde de cuisson du four SenseCook® Série 800 pilote au degré près vos cuissons pour des résultats parfaits à chaque fois, sans risque de surcuisson.



EOE9P21WX NOUVEAU



Série 800 I SENSE I SenseCook®

Dimensions hors-tout en mm :
594 (H) x 595 (L) x 567 (P)
Inox : EOE9P21WX

Des cuissons parfaites avec la sonde de cuisson.
Maîtrisez vos cuissons au degré près grâce à la sonde de cuisson pour des résultats parfaits.

Caractéristiques

- Chaleur tournante pulsée
- Pyrolyse
- **Ecran couleur tactile avec 230 recettes pré-enregistrées**
- **Connexion Wi-Fi**
- Préconisation de Pyrolyse
- 3 cycles pré-programmés
- **Sonde de cuisson avec accès en façade et 3 niveaux de résultats prédéfinis (saignant, à point, bien cuit)**
- Fermeture douce assistée "Velvet Closing"
- Porte froide (4 verres), verres et porte démontables sans outils
- Dimensions d'encastrement HxLxP (mm) : 590x560x550

Accessoire optionnel :

Rails télescopiques sur 1 niveau, extension partielle_TR1LFV PPI : 59,90 € (1)

(1) Les prix indiqués ont un caractère uniquement indicatif, il appartient à chaque distributeur de fixer ses prix comme il le souhaite.

Pour des plats toujours délicieux

Le four SurroundCook® Série 600 diffuse une chaleur constante dans chaque recoin de votre four.

Grâce au four SurroundCook® Série 600, vos poulets rôtis ou vos meringues sont cuits de façon homogène.
Le four s'assure que la température intérieure est régulière grâce à la chaleur tournante pulsée.



Four SurroundCook®

Four standard

EOF7P00LX

NOUVEAU



Dimensions hors-tout en mm :
594 (H) x 594 (L) x 569 (P)
Inox : EOF7P00LX

Série 600 I FLEX I SurroundCook®

Pour des plats toujours délicieux

Le four SurroundCook® Série 600 diffuse une chaleur constante dans chaque recoin de votre four.

Caractéristiques

- Porte latérale charnières à gauche
- Chaleur tournante pulsée
- **Pyrolyse**
- Programmateur électronique
- Commandes sensitives rétro-éclairées LED blanc
- 9 recettes automatiques
- Préconisation de Pyrolyse
- 3 cycles pyrolyse pré-programmés
- Porte froide, 3 verres, verres et porte démontables sans outils
- Dimensions d'encastrement HxLxP (mm) : 600x560x550

Accessoire optionnel :

Rails télescopiques sur 1 niveau, extension partielle_TR1LFV PPI : 59,90 € (1)

EOF7P00RX

NOUVEAU



Dimensions hors-tout en mm :
594 (H) x 594 (L) x 569 (P)
Inox : EOF7P00RX

Série 600 I FLEX I SurroundCook®

Ecran LCD et touches sensitives pour un plus grand confort

Gardez facilement le contrôle de votre cuisson grâce aux touches sensitives et au large écran LCD.

Caractéristiques

- Porte latérale charnières à droite
- Chaleur tournante pulsée
- **Pyrolyse**
- Programmateur électronique
- Commandes sensitives rétro-éclairées LED blanc
- 9 recettes automatiques
- Préconisation de Pyrolyse
- 3 cycles pyrolyse pré-programmés
- Porte froide, 3 verres, verres et porte démontables sans outils
- Dimensions d'encastrement HxLxP (mm) : 600x560x550

Accessoire optionnel :

Rails télescopiques sur 1 niveau, extension partielle_TR1LFV PPI : 59,90 € (1)

EOC3485AOX



Dimensions hors-tout en mm :
594 (H) x 594 (L) x 568 (P)
Inox : EOC3485AOX

Série 600 I FLEX I SurroundCook®

Fermeture douce assistée VelvetClosing®.

La porte de ce four se referme tout en douceur à l'image de vos meubles de cuisine.

Caractéristiques

- Chaleur tournante pulsée
- **Pyrolyse**
- Bandeau métal
- Programmateur électronique affichage Ambre
- Commandes par manettes rétractables push/pull
- Préconisation de Pyrolyse
- 2 cycles pyrolyse pré-programmés
- Fermeture douce assistée "Velvet Closing"
- Porte froide, 3 verres, verres et porte démontables sans outils
- Dimensions d'encastrement HxLxP (mm) : 600x560x550

(1) Les prix indiqués ont un caractère uniquement indicatif, il appartient à chaque distributeur de fixer ses prix comme il le souhaite.

Un alignement parfait tout en harmonie

Notre gamme de four apporte :
- Modularité et flexibilité.
- Un concentré de performance.

Des solutions d'aménagement
La gamme Compact vous permet de compléter un équipement existant, de combiner plusieurs types de cuisson et d'optimiser des espaces restreints.

La gamme Compact Electrolux est composée :
– d'un four multifonction pyrolyse
– de deux fours combinés micro-ondes
– de deux micro-ondes
– d'une cave à vin
– d'une machine à café

Nos solutions intègrent des niches de 45 cm avec les mêmes performances que les fours classiques :
– une navigation sensitive avec un programmateur textes et pictos
– la fermeture douce assistée
– une cavité XXL (43 / 46 L)



EVL8E00X

NOUVEAU



Dimensions hors-tout en mm :
455 (H) x 595 (L) x 567 (P)
Inox : EVL8E00X

Série 800 I FLEX I CombiQuick®

Des délicieux plats en moitié moins de temps

Avec CombiQuick® Série 800, vos plats sont prêts en deux fois moins de temps qu'avec un four traditionnel.

Caractéristiques

- Niche 45 cm
- **Micro-ondes combiné chaleur tournante**
- Email lisse
- Programmateur électronique textes et pictos
- Commandes sensitives rétro-éclairées LED blanc
- **90 recettes automatiques**
- Puissance micro-ondes : 1000 W
- Dimensions d'encastrement HxLxP (mm) : 450x560x550

EVE8P21X

NOUVEAU



Dimensions hors-tout en mm :
455 (H) x 595 (L) x 567 (P)
Inox : EVE8P21X

Série 800 I SENSE I SenseCook®

La recette miracle pour des cuissons parfaites

Le four SenseCook® Série 800 Cuisson Assistée et sa sonde de cuisson vous garantissent des résultats impeccables.

Caractéristiques

- Niche 45 cm
- Chaleur tournante pulsée
- **Pyrolyse**
- Programmateur électronique textes et pictos
- Commandes sensitives rétro-éclairées LED blanc
- **20 recettes mémorisables**
- **90 recettes automatiques**
- Préconisation de Pyrolyse
- 3 cycles pyrolyse pré-programmés
- **Sonde de cuisson intégrée**, accès en façade
- Fermeture douce assistée "Velvet Closing"
- Porte froide (4 verres), verres et porte démontables sans outils
- Dimensions d'encastrement HxLxP (mm) : 450x560x550

EVK8E00X

NOUVEAU



Dimensions hors-tout en mm :
455 (H) x 595 (L) x 567 (P)
Inox : EVK8E00X

Série 600 I FLEX I Micro-ondes & Gril

Pour des résultats vraiment dorés

Le gril fait croustiller vos plats
à la perfection à chaque cuisson.

Caractéristiques

- Niche 45 cm
- **Micro-ondes & Gril**
- Email lisse
- Programmateur électronique textes et pictos
- Commandes sensitives rétro-éclairées LED blanc
- **Recettes automatiques**
- Puissance micro-ondes : 1000 W
- Puissance gril 1900 W
- Dimensions d'encastrement HxLxP (mm) : 450x560x550

EVK6E40X

NOUVEAU

Dimensions hors-tout en mm :
455 (H) x 595 (L) x 567 (P)
Inox : EVK6E40X

Série 600 I FLEX I Micro-ondes & Gril

Gril et micro-ondes pour des résultats rapides

Des résultats rapides et délicieux
avec le micro-ondes & gril Série 600.

Caractéristiques

- Niche 45 cm
- **Micro-ondes & Gril**
- Email lisse
- Programmateur électronique affichage blanc
- Commandes par manettes rétractables push/pull et touches sensitives
- Puissance micro-ondes : 1000 W
- Puissance gril 1900 W
- Dimensions d'encastrement HxLxP (mm) : 450x560x550

EBC65X

NOUVEAU



Dimensions hors-tout en mm :
455 (H) x 594 (L) x 361 (P)
Noir et inox anti-trace : EBC65X

Série 900 PRO

Ajustez votre café à votre guise

Corsé ou léger, ajustez le café à votre
guise avec la machine à café.

Caractéristiques

- **Machine à café intégrable**
- S'intègre dans une niche de 45 cm
- Automatique
- **Commandes sensitives**
- Réservoir d'eau : 1.8 L
- Capacité de café en grain : 200 g
- Fonction : expresso, café long, moyen, petit, mug
- **Fonction cappuccino**
- Détartrant,Test de dureté de l'eau
- Pression pompe 15 bars
- Dimensions d'encastrement HxLxP (mm) : 450x560x550

KBW5X

NOUVEAU

Dimensions hors-tout en mm :
455 (H) x 595 (L) x 566 (P)
Noir et Inox anti-trace : KBW5X

Série 900 PRO

Conservez du vin dans les cuisines les plus petites

Moderne et compacte, la cave à vin 900
trouvera sa place dans toutes les cuisines.

Caractéristiques

- **Cave à vin**
- S'intègre dans une niche de 45 cm
- Froid Brassé
- Niveau sonore : 39 dB***
- Consommation électrique : 83kWh/an**
- Volume net : 49 L
- Commandes électroniques
- Ouverture abattante push/pull
- Eclairage intérieur LED
- 2 clayettes bois et 1 en plastique
- Nombre de bouteilles : 18
- Classe climatique : ST
- Dimensions d'encastrement HxLxP (mm) : 450x560x550

** Selon EN60350-1 et règlement délégué EU 65-66 / 2014. *** Conformément à la norme EN 60704-3.

Gamme Flex micro-ondes

Avec le mécanisme d'ouverture du micro-ondes TouchOpen 800, une simple pression suffit pour accéder aux aliments. La porte s'ouvre rapidement et en douceur en un seul geste, ultra-pratique au quotidien.



Série 800 FLEX I TouchOpen

KMFD264TEX NOUVEAU

Enregistrez les réglages du micro-ondes pour vos plats préférés

Enregistrez vos réglages préférés pour pouvoir les retrouver rapidement et facilement avec la fonction Favoris du micro-ondes.

45 CM

Dimensions hors-tout en mm : 459 (H) x 594 (L) x 404 (P)
Noir et Inox anti-trace : KMFD264TEX

Caractéristiques

- Niche 45 cm
- Volume cavité : 26 L
- Façade verre et inox
- Commandes sensitives
- Programmateur électronique affichage blanc
- Puissance micro-ondes : 900 W, 5 niveaux de puissance
- Puissance du gril: 800 W
- Gril Quartz
- Mode de cuisson: Gril, Micro-ondes, Micro-ondes et gril
- **Ouverture électronique de la porte**
- Plateau tournant : 32.5 cm, en verre
- **Retour du plateau tournant en position initiale**
- Eclairage intérieur
- Sécurité enfants
- Cavité inox
- Dimensions d'encastrement HxLxP (mm) : 450x562x500



TouchOpen
La porte du four à micro-ondes TouchOpen s'ouvre d'une simple pression.

KMFE264TEX/EW NOUVEAU



45 CM

Dimensions hors-tout en mm : 459 (H) x 594 (L) x 404 (P)
Noir et inox anti-trace : KMFE264TEX
Blanc : KMFE264TEW

Série 800 I FLEX I TouchOpen

Caractéristiques

- Niche 45 cm
- Volume cavité : 26 L
- Façade verre et inox
- Commandes sensitives
- Programmateur électronique affichage blanc
- Puissance micro-ondes : 900 W, 5 niveaux de puissance
- Mode de cuisson : Micro-ondes
- **Ouverture électronique de la porte**
- Plateau tournant : 32.5 cm, en verre
- **Retour du plateau tournant en position initiale**
- Eclairage intérieur
- Sécurité enfants
- Cavité peinte
- Dimensions d'encastrement HxLxP (mm) : 450x562x500



KMFE264TEW

KMFD263TEX NOUVEAU



38 CM

Dimensions hors-tout en mm : 388 (H) x 594 (L) x 404 (P)
Noir et inox anti-trace : KMFD263TEX

Série 800 I FLEX I TouchOpen

Caractéristiques

- Niche 38 cm
- Volume cavité : 26 L
- Façade verre et inox
- Commandes sensitives
- Programmateur électronique affichage blanc
- Puissance micro-ondes : 900 W, 5 niveaux de puissance
- Puissance du gril : 800 W
- Gril Quartz
- Mode de cuisson : Gril, Micro-ondes, Micro-ondes et gril
- **Ouverture électronique de la porte**
- Plateau tournant : 32.5 cm, en verre
- **Retour du plateau tournant en position initiale**
- Eclairage intérieur
- Sécurité enfants
- Cavité Inox
- Dimensions d'encastrement HxLxP (mm) : 380x562x500

KMFE172TEX NOUVEAU



36 CM

Dimensions hors-tout en mm : 371 (H) x 594 (L) x 316 (P)
Noir et inox anti-trace : KMFE172TEX

Série 800 I FLEX I TouchOpen

Caractéristiques

- Niche 36 cm Meuble haut
- Volume cavité : 17 L
- Façade verre et inox
- Commandes sensitives
- Programmateur électronique affichage blanc
- Puissance micro-ondes : 800 W, 5 niveaux de puissance
- Mode de cuisson : Micro-ondes
- **Ouverture électronique de la porte**
- Plateau tournant : 27.2 cm, en verre
- **Retour du plateau tournant en position initiale**
- Eclairage intérieur
- Sécurité enfants
- Cavité peinte
- Dimensions d'encastrement HxLxP (mm) : 360x562x300

Cuire et faire griller à la vitesse de la lumière

Vous pourrez déguster des croque-monsieur et de succulents plats grillés.

Le micro-ondes à grill prépare vos repas quotidiens en un tour de main. Une solution rapide et facile pour préparer la plupart de vos plats préférés.



Micro-ondes encastrable

LMS4253TMX/W

NOUVEAU

Série 600 I FLEX I Gril



38 CM

Dimensions hors-tout en mm :
388 (H) x 595 (L) x 377 (P)
Noir et inox anti-trace : LMS4253TMX
Blanc : LMS4253TMW

Caractéristiques

- Niche 38 cm
- Volume cavité : 25 L
- Porte en verre
- Commandes sensitives
- Puissance micro-ondes : 900 W, 8 niveaux de puissance
- Puissance du gril : 1000 W
- Gril Quartz
- Mode de cuisson : Gril, Micro-ondes
- Minuterie : 95 min
- Plateau tournant : 27 cm, en verre
- Cavité inox
- Dimensions d'encastrement HxLxP (mm) : 380x560x550



LMS4253TMW

EMT25207OX

NOUVEAU



38 CM

Dimensions hors-tout en mm :
388 (H) x 595 (L) x 400 (P)
Inox : EMT25207OX

Caractéristiques

- Niche 38 cm
- Volume cavité : 25 L
- Kit d'encastrement inclus
- Commandes sensitives
- Puissance micro-ondes : 900 W, 8 niveaux de puissance
- Puissance du gril : 1000 W
- Gril Quartz
- Mode de cuisson : Gril, Micro-ondes, Micro-ondes et gril
- Minuterie : 95 min
- Plateau tournant : 31.5 cm, en verre
- Cavité Inox
- Dimensions d'encastrement HxLxP (mm) : 380x560x500

LMS2203EMX

NOUVEAU

Série 300



38 CM

Dimensions hors-tout en mm :
388 (H) x 595 (L) x 347 (P)
Noir et inox anti-trace : LMS2203EMX

Caractéristiques

- Niche 38 cm
- Volume cavité : 20 L
- Porte en verre
- Commandes mécaniques
- Manette de commande pour la sélection de la puissance
- Puissance micro-ondes : 700 W, 5 niveaux de puissance
- Mode de cuisson : Micro-ondes
- Minuterie : 95 min
- Plateau tournant : 24.5 cm, en verre
- Cavité inox
- Dimensions d'encastrement HxLxP (mm) : 380x560x350

EMS30400OX



Caractéristiques

- Combiné Micro-ondes chaleur tournante
- Volume cavité : 28 L
- Commandes mécaniques
- Programmateur électronique affichage ambre
- Manette de commande pour la sélection de la puissance
- Puissance micro-ondes : 900 W, 5 niveaux de puissance
- Puissance du gril : 1100 W
- Mode de cuisson : Chaleur tournante, gril, Micro-ondes, Micro-ondes et Chaleur tournante, Micro-ondes et gril
- Température réglable de 140 -230°C
- Plateau tournant : 31.5 cm, en verre
- Eclairage intérieur
- Cavité inox

Dimensions hors-tout en mm :
325.7 (H) x 520 (L) x 487 (P)
Inox : EMS30400OX

EMS20300OX



Caractéristiques

- Volume cavité : 20 L
- Programmateur électronique
- Affichage Ambre
- Manette de commande pour la sélection de la puissance
- Puissance micro-ondes : 800 W, 5 niveaux de puissance
- Puissance du gril : 1000 W
- Mode de cuisson : Gril, Micro-ondes, Micro-ondes et gril
- Minuterie : 95 min
- Plateau tournant : 24,5 cm, en verre
- Eclairage intérieur
- Cavité peinte

Dimensions hors-tout en mm :
280 (H) x 461 (L) x 373 (P)
Inox : EMS20300OX

Micro-ondes pose libre

EMS21400W



Caractéristiques

- Volume cavité : 21 L
- Programmateur électronique
- Affichage Ambre
- Manette de commande pour la sélection de la puissance
- Puissance micro-ondes : 800 W, 11 niveaux de puissance
- Puissance du gril : 1000 W
- Mode de cuisson : Gril, Micro-ondes, Micro-ondes et gril
- Minuterie : 90 min
- Plateau tournant : 27 cm, en verre
- Eclairage intérieur
- Cavité peinte

Dimensions hors-tout en mm :
287 (H) x 485 (L) x 422 (P)
Blanc : EMS21400W

EMM21150W



Caractéristiques

- Volume cavité : 21 L
- Commandes mécaniques
- Programmateur électronique
- Manette de commande pour la sélection de la puissance
- Puissance micro-ondes : 800 W, 11 niveaux de puissance
- Puissance du gril : 1000 W
- Mode de cuisson : Gril, Micro-ondes, Micro-ondes et gril
- Minuterie : 60 min
- Plateau tournant : 27 cm, en verre
- Eclairage intérieur
- Cavité peinte

Dimensions hors-tout en mm :
287 (H) x 485 (L) x 422 (P)
Blanc : EMM21150W

Cahier technique fours









	EOA9S31CX	EOB9S31WX	EOB8S31X	EOC6P71X
Marque	Electrolux	Electrolux	Electrolux	Electrolux
Séries	SÉRIE 900 SENSE	SÉRIE 800 PRO	SÉRIE 800 PRO	SÉRIE 700 PRO
Indice d'efficacité énergétique (EEI)*	61.9	61.9	81	81.2
Classe d'efficacité énergétique*	A++	A++	A+	A+
Conso classe énergétique CN (kWh)*	0.99	1.09	1.09	0.93
Conso classe énergétique MF (kWh)*	0.52	0.52	0.68	0.69
Nombre de cavités	1	1	1	1
Source de chaleur	Electrique	Electrique	Electrique	Electrique
Volume cavité (L)	70	70	70	XXL 72
Dimensions cavité (HxLxP) en mm	356 x 478 x 414	356 x 478 x 414	356 x 478 x 414	361 x 480 x 415
Niveau sonore dB(A)**	53	53	53	45
Surface cuisson plus large support (cm²)	1424	1424	1424	1424
Mode de nettoyage	Vapeur	Vapeur	Vapeur	Pyrolyse
Nombre de cycles pyrolyse	-	-	-	2
Conso pyro 1 (Wh)	-	-	-	2593 / 90 mn
Conso pyro 2 (Wh)	-	-	-	6096 / 150 mn
Conso pyro 3 (Wh)	-	-	-	-
Mode de cuisson	Chaleur tournante pulsée / Vapeur	Chaleur tournante pulsée / Vapeur	Chaleur tournante pulsée / Vapeur	Chaleur tournante pulsée / Vapeur
Températures réglables	30°C - 230°C	30°C - 230°C	30°C - 230°C	30°C - 300°C
Programmateur	Ecran couleur tactile	Ecran couleur tactile	Electronique textes et pictos	Electronique
Commandes du four	Sensitives	Sensitives	Sensitives	Manettes rétractables push/pull et touches sensitives
Nombre de gradins	5	5	5	5
Nombre de niveaux de cuisson	3	3	3	3
Fermeture de porte Velvet closing	Oui	Oui	Oui	Oui
Sonde de cuisson	Oui	Oui	Oui	Oui
Nombre de grille(s)	2 grilles support de plat	2 grilles support de plat	1 grille inox	1 grille support de plat
Type de plats	1 lèchefrite en émail gris, 1 plat multi-usages, 1 plat cuisson vapeur (inox à double fond)	1 lèchefrite en émail gris, 1 plat cuisson vapeur (inox à double fond), 1 plat multi-usages	1 lèchefrite en émail gris, 1 plat multi-usages, 1 plat cuisson vapeur (inox à double fond)	1 lèchefrite en émail gris, 1 plat multi-usages
Rails télescopiques	1 sur 1 niveau	1 sur 1 niveau	1 sur 1 niveau	1 sur 1 niveau
Eclairage intérieur	Halogène double	Halogène double	1 halogène	1 halogène
Arrêt automatique	Oui	Oui	Oui	Oui
Caractéristique de la porte	4 verres	4 verres	4 verres	3 verres
Verres et porte démontables	Oui	Oui	Oui	Oui
Puissances				
Puissance électrique totale maximum (W)	3500	3500	3500	3480
Puissance max du gril (W)	2300	2300	2300	2300
Fréquence (Hz) / Tension (V)	50/230	50/230	50/230	50/60/220-240
Ampérage (A)	16	16	16	
Cordon de raccordement (M)	1.5	1.5	1.5	1.6
Livré avec prise	Oui	Oui	Oui	Oui
Dimensions et poids				
Hors tout HxLxP (mm)	594x595x567	594x595x567	594x595x567	594x596x569
Encastrement HxLxP (mm)	590x560x550	590x560x550	590x560x550	600x560x550
Emballées HxLxP (mm)	670x635x670	670x635x670	670x635x670	654x635x670
Poids brut/net (kg)	41.5 / 40.5	41 / 40	39.5 / 38.5	34.2 / 33.2
Code EAN inox	7332543660612	7332543640607	7332543640638	7332543662418
Code EAN blanc	-	-	-	-
Prix[1] (inox/blanc)	2 299,99 €	1 724,99 €	1 609,99 €	1 034,99 €
Eco part[2]	8,33 €	8,33 €	8,33 €	8,33 €

(1) Les prix indiqués ont un caractère uniquement indicatif, il appartient à chaque distributeur de fixer ses prix comme il le souhaite.
(2) Conformément aux décrets 2005-829 et 2014-928. * Selon EN60350-1 et règlement délégué EU 65-66 / 2014. ** Conformément à la norme EN 60704-3.

Cahier technique fours





	EOA3404AOX	EOE9P21WX
Marque	Electrolux	Electrolux
Séries	SÉRIE 600 PRO	SÉRIE 800 SENSE
Indice d'efficacité énergétique (EEI)*	95.3	61.2
Classe d'efficacité énergétique*	A	A++
Conso classe énergétique CN (kWh)*	0.95	1.09
Conso classe énergétique MF (kWh)*	0.81	0.52
Nombre de cavités	1	1
Source de chaleur	Electrique	Electrique
Volume cavité (L)	XXL 72	71
Dimensions cavité (HxLxP) en mm	361 x 480 x 415	356 x 479 x 415
Niveau sonore dB(A)**	43	48
Surface cuisson plus large support (cm²)	1424	1424
Mode de nettoyage	Catalyse	Pyrolyse
Nombre de cycles pyrolyse	-	3
Conso pyro 1 (Wh)	-	7800 / 180 mn
Conso pyro 2 (Wh)	-	3900 / 90 mn
Conso pyro 3 (Wh)	-	2600 / 60 mn
Mode de cuisson	Chaleur tournante pulsée	Chaleur tournante pulsée
Températures réglables	50°C - 275°C	30°C - 300°C
Programmateur	Electronique	Ecran couleur tactile
Commandes du four	Manettes	Sensitives
Nombre de gradins	5	5
Nombre de niveaux de cuisson	3	3
Fermeture de porte Velvet closing	-	Oui
Sonde de cuisson	-	Oui
Nombre de grille(s)	1 grille support de plat	2 grilles chromées
Type de plats	1 plat multi-usages, 1 lèchefrite en émail gris	1 plat multi-usages, 1 lèchefrite en émail gris
Rails télescopiques	-	-
Eclairage intérieur	1 halogène	Halogène double
Arrêt automatique	-	Oui
Caractéristique de la porte	2 verres	4 verres
Verres et porte démontables	Oui	Oui
Puissances		
Puissance électrique totale maximum (W)	2780	3500
Puissance max du gril (W)	2700	2300
Fréquence (Hz) / Tension (V)	50/60/220-240	50/230
Ampérage (A)	16	16
Cordon de raccordement (M)	1.6	1.5
Livré avec prise	Oui	Oui
Dimensions et poids		
Hors tout HxLxP (mm)	594x594x568	594x595x567
Encastrement HxLxP (mm)	600x560x550	590x560x550
Emballées HxLxP (mm)	654x635x670	670x635x670
Poids brut/net (kg)	30.6 / 29.6	37.5 / 36.5
Code EAN inox	7332543624133	7332543645220
Prix[1]	551,99 €	1 609,99 €
Eco part[2]	4,17 €	8,33 €







	EOF7P00LX	EOF7P00RX	EOC3485AOX
Marque	Electrolux	Electrolux	Electrolux
Séries	SÉRIE 600 FLEX	SÉRIE 600 FLEX	SÉRIE 600 FLEX
Indice d'efficacité énergétique (EEI)*	81.2	81.2	81
Classe d'efficacité énergétique*	A+	A+	A+
Conso classe énergétique CN (kWh)*	0.93	0.93	0.93
Conso classe énergétique MF (kWh)*	0.69	0.69	0.68
Nombre de cavités	1	1	1
Source de chaleur	Electrique	Electrique	Electrique
Volume cavité (L)	XXL 72	XXL 72	68
Dimensions cavité (HxLxP) en mm	361 x 480 x 415	361 x 480 x 415	361 x 451 x 415
Niveau sonore dB(A)**	45	45	44
Surface cuisson plus large support (cm²)	1424	1424	1424
Mode de nettoyage	Pyrolyse	Pyrolyse	Pyrolyse
Nombre de cycles pyrolyse	3	3	2
Conso pyro 1 (Wh)	2593 / 60 mn	2593 / 60 mn	2593 / 60 mn
Conso pyro 2 (Wh)	3744 / 90 mn	3744 / 90 mn	3744 / 90 mn
Conso pyro 3 (Wh)	6096 / 150 mn	6096 / 150 mn	-
Mode de cuisson	Chaleur tournante pulsée	Chaleur tournante pulsée	Chaleur tournante pulsée
Températures réglables	30°C - 300°C	30°C - 300°C	30°C - 300°C
Programmateur	Electronique	Electronique	Electronique
Commandes du four	Sensitives	Sensitives	Manettes rétractables push/pull
Nombre de gradins	5	5	5
Nombre de niveaux de cuisson	3	3	3
Fermeture de porte Velvet closing	-	-	Oui
Sonde de cuisson	-	-	-
Nombre de grille(s)	2 grilles chromées	2 grilles chromées	2 grilles chromées
Type de plats	1 lèchefrite en émail gris	1 lèchefrite en émail gris	1 lèchefrite en émail gris
Rails télescopiques	-	-	-
Eclairage intérieur	1 halogène	1 halogène	1 halogène
Arrêt automatique	-	-	-
Caractéristique de la porte	3 verres	3 verres	3 verres
Verres et porte démontables	Oui	Oui	Oui
Puissances			
Puissance électrique totale maximum (W)	3480	3480	3480
Puissance max du gril (W)	2300	2300	2300
Fréquence (Hz) / Tension (V)	50/60/220-240	50/230	50/60/220-240
Ampérage (A)	16		16
Cordon de raccordement (M)	1.6	1.6	1.6
Livré avec prise	Oui	Oui	Oui
Dimensions et poids			
Hors tout HxLxP (mm)	594x594x569	594x594x569	594x594x568
Encastrement HxLxP (mm)	600x560x550	600x560x550	600x560x550
Emballées HxLxP (mm)	654x635x670	654x635x670	654x635x670
Poids brut/net (kg)	31.8 / 30.8	32.2 / 31.2	30,6 / 29,6
Code EAN inox	7332543664726	7332543664733	7332543621095
Prix[1]	1 034,99 €	1 034,99 €	689,99 €
Eco part[2]	8,33 €	8,33 €	4,17 €

(1) Les prix indiqués ont un caractère uniquement indicatif, il appartient à chaque distributeur de fixer ses prix comme il le souhaite.
(2) Conformément aux décrets 2005-829 et 2014-928. * Selon EN60350-1 et règlement délégué EU 65-66 / 2014. ** Conformément à la norme EN 60704-3.





	EVL8E00X	EVE8P21X
Marque	Electrolux	Electrolux
Séries	SÉRIE 800 FLEX	SÉRIE 800 SENSE
Indice d'efficacité énergétique (EEI)*	-	80.8
Classe d'efficacité énergétique*	-	A+
Conso classe énergétique CN (kWh)*	-	0.89
Conso classe énergétique MF (kWh)*	-	0.59
Nombre de cavités	1	1
Source de chaleur	Electrique	Electrique
Volume cavité (L)	43	43
Dimensions cavité (HxLxP) en mm	217 x 480 x 411	216 x 478 x 416
Niveau sonore dB(A)**	53	48
Surface cuisson plus large support (cm²)	1424	1424
Mode de nettoyage	Email lisse	Pyrolyse
Nombre de cycles pyrolyse	-	3
Conso pyro 1 (Wh)	-	7000 / 60 mn
Conso pyro 2 (Wh)	-	4200 / 90 mn
Conso pyro 3 (Wh)	-	2800 / 150 mn
Mode de cuisson	Micro-ondes combiné chaleur tournante	Chaleur tournante pulsée
Températures réglables	30°C - 230°C	30°C - 300°C
Programmateur	Electronique textes et pictos	Electronique textes et pictos
Commandes du four	Sensitives	Sensitives
Nombre de gradins	4	4
Nombre de niveaux de cuisson	2	2
Fermeture de porte Velvet closing	-	Oui
Sonde de cuisson	-	Oui
Nombre de grille(s)	1 grille support de plat	1 grille support de plat
Type de plats	1 plat multi-usages	1 plat multi-usages,1 lèchefrite en émail gris
Rails télescopiques	-	-
Eclairage intérieur	1 halogène	1 halogène
Arrêt automatique	Oui	Oui
Caractéristique de la porte	3 verres	4 verres
Verres et porte démontables	-	Oui
Puissances		
Puissance électrique totale maximum (W)	3000	3000
Puissance max du gril (W)	1900	1900
Fréquence (Hz) / Tension (V)	50/220-240	50/220-240
Ampérage (A)	16	16
Cordon de raccordement (M)	1.5	1.5
Livré avec prise	Oui	Oui
Dimensions et poids		
Hors tout HxLxP (mm)	455x595x567	455x595x567
Encastrement HxLxP (mm)	450x560x550	450x560x550
Emballées HxLxP (mm)	555x635x670	555x635x670
Poids brut/net (kg)	42.8 / 41.3	34.7 / 31.6
Code EAN inox	7332543667857	7332543667864
Prix[1]	1 092,49 €	1 034,99 €
Eco part[2]	8,33 €	8,33 €

Cahier technique fours compacts





	EVK8E00X	EVK6E40X
Electrolux	Electrolux	
SÉRIE 600 FLEX	SÉRIE 600 FLEX	
-	-	
-	-	
-	-	
-	-	
1	1	
Electrique	Electrique	
46	46	
217 x 480 x 442	217 x 480 x 442	
53	-	
1188	-	
Email lisse	Email lisse	
-	-	
-	-	
-	-	
-	-	
Micro-ondes x Gril	Micro-ondes x Gril	
30°C - 230°C	30°C - 230°C	
Electronique textes et pictos	Electronique	
Sensitives	Manettes rétractables push/pull et touches sensitives	
4	4	
1	1	
-	-	
-	-	
1 grille support de plat	1 grille support de plat	
-	-	
-	-	
1 halogène	1 halogène	
Oui	Oui	
3 verres	3 verres	
-	-	
2000	2000	
1900	1900	
50/220-240	50/220-240	
16	16	
1.5	1.5	
Oui	Oui	
455x595x567	455x595x567	
450x560x550	450x560x550	
555x635x670	555x635x670	
35.8 / 34.6	39.9 / 38.4	
7332543667512	7332543667536	
1 034,99 €	919,99 €	
8,33 €	8,33 €	

(1) Les prix indiqués ont un caractère uniquement indicatif, il appartient à chaque distributeur de fixer ses prix comme il le souhaite.
(2) Conformément aux décrets 2005-829 et 2014-928. * Selon EN60350-1 et règlement délégué EU 65-66 / 2014. ** Conformément à la norme EN 60704-3.



EBV4X



EBD4X

Marque	Electrolux	Electrolux
Séries	SÉRIE 900 PRO	SÉRIE 900 PRO
Type de l'appareil	Tiroir sous-vide	Tiroir chauffant
Couleur	Noir et inox anti-trace	Noir et inox anti-trace
Températures	-	30-80°C
Caractéristiques techniques		
Puissance électrique totale maximum (W)	400	800
Tension(V)	220-240	220-240
Fréquence (Hz)	50/60	50/60
Dimensions et poids		
Hors tout HxLxP (mm)	139x540x510	140x594x535
Encastrement HxLxP (mm)	139x560x550	140x560x550
Emballées HxLxP (mm)	180x580x580	225x610x650
Poids brut/net (kg)	40 / 35	17 / 15
Code EAN	7332543665716	7332543663286
Prix[1]	3 104,99 €	689,99 €
Eco part[2]	4,17 €	2,08 €



EBC65X



KBW5X

Marque	Electrolux	Electrolux
Séries	SÉRIE 900 PRO	SÉRIE 900 PRO
Type de l'appareil	Machine à café	Cave à vin
Niche (cm)	45	45
Couleur	Noir et inox anti-trace	Noir et inox anti-trace
Classe d'efficacité énergétique*	-	A++
Consommation électrique (en kWh/an)	-	83
Volume net total en L	-	49
Capacité en bouteilles	-	18
Classe climatique:	-	ST
Niveau sonore dB(A)**	-	39
Commandes	Sensitives	Sensitives
Nombre de clayettes	-	2 clayettes bois et 1 en plastique
Rails télescopiques	-	2
Eclairage	-	LED
Alarme température	-	Visuelle
Caractéristiques techniques		
Puissance électrique totale maximum (W)	1350	-
Tension(V)	220-240	220-240
Fréquence (Hz)	50/60	50
Cordon de raccordement (M)	1.7	1,8
Dimensions et poids		
Hors tout HxLxP (mm)	455x594x361	455x595x566
Encastrement HxLxP (mm)	450x560x550	450x560x550
Emballées HxLxP (mm)	540x660x510	545x640x675
Poids brut/net (kg)	28.6 / 23	30.8 / 28.6
Code EAN	7332543660803	7332543658404
Prix[1]	2 184,99 €	1 609,99 €
Eco part[2]	4,17 €	8,33 €

(1) Les prix indiqués ont un caractère uniquement indicatif, il appartient à chaque distributeur de fixer ses prix comme il le souhaite.
(2) Conformément aux décrets 2005-829 et 2014-928. * Selon EN60350-1 et règlement délégué EU 65-66 / 2014. ** Conformément à la norme EN 60704-3.

Cahier technique micro-ondes encastrable





		KMFE264TEX/TEW	KMFD263TEX
Marque	Electrolux	Electrolux	Electrolux
Séries	SÉRIE 800 FLEX	SÉRIE 800 FLEX	SÉRIE 800 FLEX
Niche (cm)	45	45	38
Modes de cuisson	Gril, Micro-ondes, Micro-ondes et gril	Micro-ondes	Gril, Micro-ondes, Micro-ondes et gril
Minuterie	"90 min à 70% puissance 15 min en puissance max."	"90 min à 70% puissance 15 min en puissance max."	"90 min à 70% puissance 15 min en puissance max."
Niveaux de puissance	5	5	5
Eclairage intérieur	3.5 W	3.5 W	3.5 W
Cavité	Inox	peinte	Inox
Diamètre plateau tournant (cm)	32.5	32.5	32.5
Volume cavité (L)	26	26	26
Puissances			
Puissance micro-ondes	900	900	900
Puissance gril (W)	800		800
Puissance (W)	2200	1400	2200
Tension(V)	220-240	220-240	220-240
Fréquence (Hz)	50	50	50
Cordon de raccordement (M)	1.4	1.4	1.4
Dimensions et poids			
Hors tout HxLxP (mm)	459x594x404	459x594x404	388x594x404
Encastrement HxLxP (mm)	450x562x500	450x562x500	380x562x500
Emballées HxLxP (mm)	525x660x535	525x660x535	525x660x535
Taille cavité (HxLxP) en mm	192x348x370	192x348x370	192x348x370
Poids brut/net (kg)	22 / 18.5	21.5 / 18.5	18.5 / 16.6
Code EAN Noir et inox	7332543665686	7332543665679	7332543665709
Code EAN Blanc	-	7332543666157	-
Prix (noir et inox/blanc) [1]	781,99 €	747,49 €/747,49 €	747,49 €
Eco part [2]	4,17 €	4,17 €	4,17 €

Cahier technique micro-ondes encastrable






	KMFE172TEX	LMS4253TMX/W	EMT25207OX	LMS2203EMX
	Electrolux	Electrolux	Electrolux	Electrolux
	SÉRIE 800 FLEX	SÉRIE 600 FLEX	-	SÉRIE 300
	36	38	38	38
	Micro-ondes	Gril, Micro-ondes	Gril, Micro-ondes, Micro-ondes et gril	Micro-ondes
	"90 min à 70% puissance 15 min en puissance max."	95 min	95 min	95 min
	5	8	8	5
	3.5 W		-	
	peinte	Inox	Inox	Inox
	27.2	27	31.5	24.5
	17	25	25	20
	800	900	900	700
		1000	1000	
	1200	1400	1450	1200
	220-240	230	230	230
	50	50	50	50
	1.4	-	1.3	-
	371x594x316	388x595x377	388x595x400	388x595x347
	360x562x300	380x560x550	380x560x500	380x560x350
	475x684x418	466x653x500	466x653x500	445x650x405
	190x305x290	-	226x328x346	-
	18.5 / 15.5	22 / 20	20.78 / 18.01	18 / 16
	7332543665631	7332543673582	7332543309375	7332543673575
	-	7332543673612	-	-
	709,49 €	632,49 €/632,49 €	574,99 €	574,99 €
	4,17 €	4,17 €	4,17 €	4,17 €

Cahier technique micro-ondes pose libre




	EMS30400OX	EMS20300OX
Marque	Electrolux	Electrolux
Modes de cuisson	Chaleur tournante, gril, Micro-ondes, Micro-ondes et Chaleur tournante, Micro-ondes et gril	Gril, Micro-ondes, Micro-ondes et gril
Minuterie	-	95 min
Niveaux de puissance	5	5
Eclairage intérieur	20 W	20 W
Cavité	Inox	Peinte
Diamètre plateau tournant (cm)	31.5	24.5
Volume cavité (L)	28	20
Puissances		
Puissance micro-ondes	900	800
Puissance gril (W)	1100	1000
Puissance (W)	2350	1300
Tension(V)	230	230
Fréquence (Hz)	50	50
Cordon de raccordement (M)	1	1
Dimensions et poids		
Hors tout HxLxP (mm)	325.7x520x487	280x461x373
Emballées HxLxP (mm)	531x591x383	330x516x405
Taille cavité (HxLxP) en mm	225x330x330	175x277x272
Poids brut/net (kg)	21 / 19.3	14.15 / 12.57
Code EAN inox	7332543230051	7332543230044
Code EAN Blanc	-	-
Prix (inox/blanc) [1]	402,49 €	252,99 €
Eco part [2]	2,50 €	2,50 €

Cahier technique micro-ondes pose libre




	EMS21400W	EMM21150W
	Electrolux	Electrolux
	Gril, Micro-ondes, Micro-ondes et gril	Gril, Micro-ondes, Micro-ondes et gril
	90 min	60 min
	11	11
	20 W	20 W
	Peinte	Peinte
	27	27
	21	21
	800	800
	1000	1000
	1250	1250
	230	230
	50	50
	1	1
	287x485x422	287x485x422
	330x536x436	330x536x436
	185x314x314	185x304x304
	14.94 / 14.5	15.1 / 14.5
	-	-
	7332543096602	7332543096565
	252,99 €	229,99 €
	2,50 €	2,50 €

(1) Les prix indiqués ont un caractère uniquement indicatif, il appartient à chaque distributeur de fixer ses prix comme il le souhaite.
(2) Conformément aux décrets 2005-829 et 2014-928.

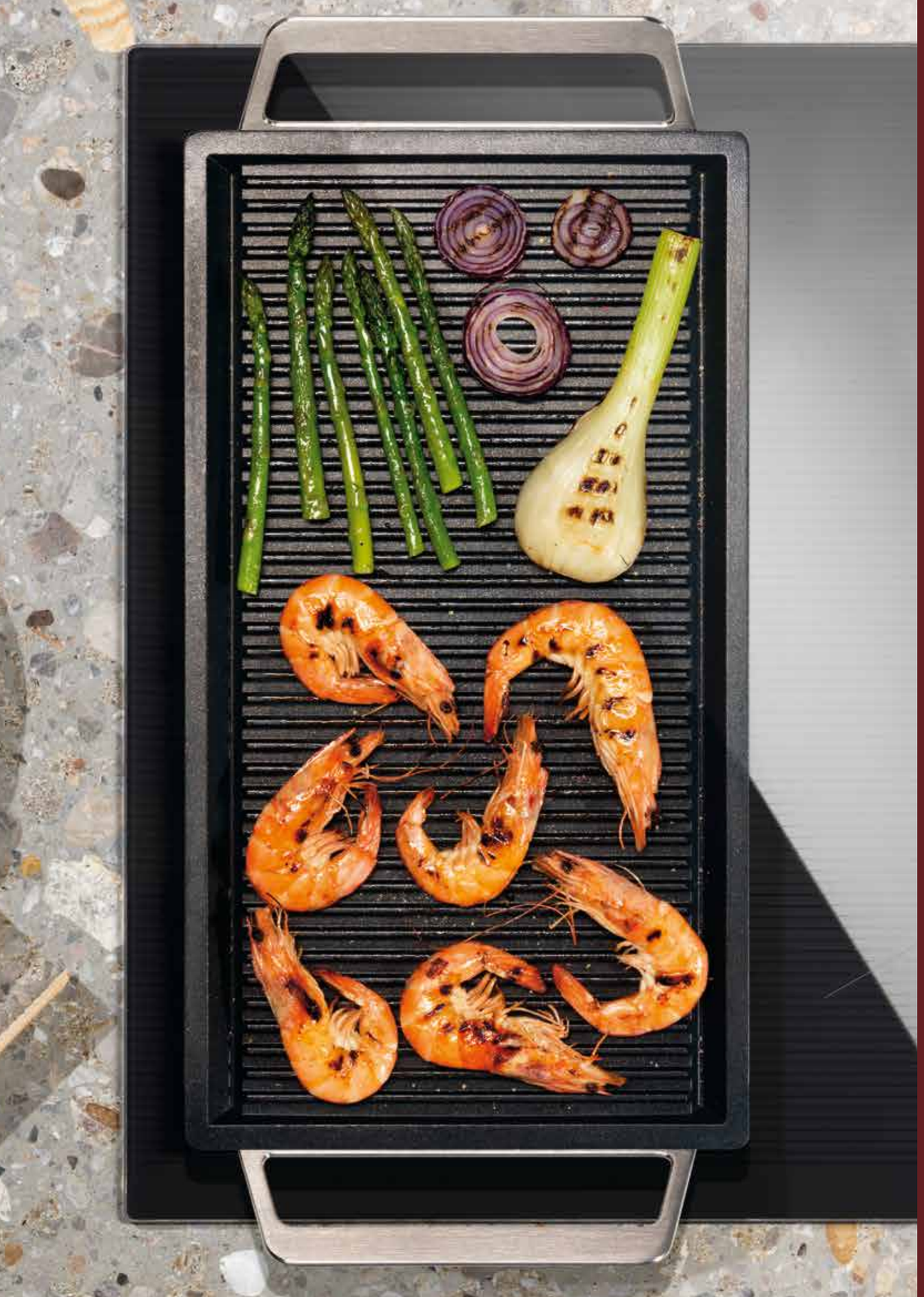

Cuisson
sur mesure,
pour un goût
impeccable

Tables de cuisson

Tables induction 61
Table mixte 79
Tables vitrocéramique 80
Tables gaz 82
Dominos 93
Cahiers techniques 97

Pourquoi choisir l'induction ?

Les tables de cuisson induction Electrolux sont les partenaires les plus réactifs et les plus fiables de votre cuisine, et vous permettent de réaliser des plats encore plus délicieux en moins de temps. Elles chauffent plus rapidement que tout autre type de table de cuisson. Vous pouvez donc démarrer plus vite la préparation de vos plats.

Que vous prépariez un plat de pâtes express ou un ragoût mijotant lentement, l'induction est le secret d'une cuisine qui se distingue.

Nettoyage instantané

La surface autour des récipients restant froide pendant que vous cuisinez, vous pouvez nettoyer les éclaboussures au fur et à mesure. Rien ne brûle et la saleté n'a aucun endroit où se loger. Passez moins de temps à nettoyer et davantage à cuisiner.

La surface la plus sûre

Lorsque vous cuisinez avec différentes personnes autour de vous, le niveau de sûreté des surfaces de cuisson induction est rassurant. L'induction chauffe uniquement les récipients et leur contenu : la surface autour des récipients reste froide. Vous pouvez poser ce que vous voulez sans aucune crainte, et personne ne se brûlera les doigts en touchant la table de cuisson à proximité des récipients. .

La température appropriée en un instant

Les tables de cuisson induction font exactement ce que vous voulez : appuyez sur les commandes pour qu'elles réagissent immédiatement. Modifiez légèrement les réglages pour obtenir en toute simplicité le résultat que vous voulez. Vous pouvez maintenir une sauce à la température appropriée pendant quelques minutes sans risquer de la brûler. Grâce au contrôle exact de la température, l'induction offre une grande efficacité énergétique, ce qui réduit votre note d'électricité.

Cuisson immédiate et précise

Un électroaimant sous la surface en verre crée un puissant champ magnétique qui génère de la chaleur directement au niveau du récipient, tandis que la surface qui l'entoure reste froide au toucher. Vous pouvez immédiatement et précisément contrôler la vitesse de chauffage et de refroidissement du récipient, de sorte que vous n'avez pas à le retirer de la table de cuisson pour interrompre une ébullition.

Une cuisson ultra-efficace avec l'induction
La technologie de cuisson induction offre une meilleure efficacité énergétique et utilise jusqu'à 90 % de l'énergie produite.



Table induction

Gamme Sense



La première table avec sonde de cuisson pour explorer tout un nouvel univers de saveurs

Avec SensePro®, mesurez la température à cœur de vos aliments et sublimez vos plats.

EIS8648 NOUVEAU





Série 900 I SENSE I SensePro®

Dimensions Hors-tout en mm : 780 (L) x 520 (P)
Anthracite : EIS8648

Caractéristiques

- Zone gauche en surface de cuisson totale
- **Contrôle des zones de surface totale individualisé "Bridge"**
- 4 foyers induction dont une zone 24 cm
- **Ecran tactile LCD couleurs**
- **Connexion H²H :** table pouvant piloter les hottes compatibles signalées par H²H
- **SensePro® : Sonde de cuisson**
- **Fonction SenseFry®**
- **Fonction Fondre** (idéale pour le chocolat, le beurre ou la préparation de sauce)
- Fonction Pause Stop&Go
- Fonction "indicateur temps écoulé"
- 4 boosters et 4 minuteurs
- 10 positions de puissance
- Bord biseauté en façade
- Installation UNIVERSELLE Optifix™
- Dimensions d'encastrement HxLxP en mm : 44x750x490

Une cuisson précise sans effort

Cuisinez avec précision grâce à SensePro®. La sonde de cuisson sans fil mesure la température à cœur de vos aliments. Quel que soit le plat, de la cuisson sous vide à la saisie, il sera votre commis de cuisine à domicile.

Sous-vide



Saisir



Mijoter

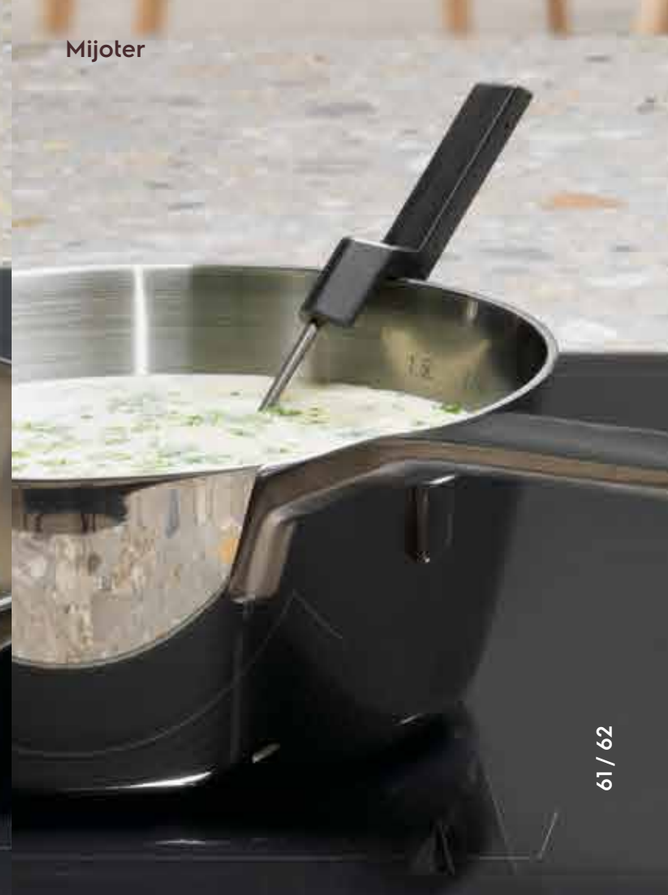

Choisissez le plat et sa cuisson pour un résultat toujours saisissant

Plus besoin d'ajuster les paramètres pendant la cuisson.

La table induction SenseFry® et son écran tactile vous permet de sélectionner la recette qui vous convient. La table règle automatiquement la température optimale pour cuire l'aliment sélectionné.



L'écran tactile pour un contrôle parfait de la table.
Appréciez la simplicité d'un écran couleur unique. Créez de délicieux plats du bout du doigt.



EIS6448

NOUVEAU



Série 800 I SENSE I SenseFry®

Dimensions hors-tout en mm : 590 (L) x 520 (P)
Anthracite : EIS6448

Des résultats toujours délicieux

La table de cuisson induction SenseFry® signifie que vous n'avez pas besoin de deviner les réglages.

Caractéristiques

- Zone gauche en surface de cuisson totale
- **Contrôle des zones de surface totale individualisé "Bridge"**
- 4 foyers induction
- **Ecran tactile LCD couleurs**
- **Connexion H²H :** table pouvant piloter les hottes compatibles signalées par H²H
- **Fonction SenseFry®**
- **Fonction Fondre** (idéale pour le chocolat, le beurre ou la préparation de sauce)
- Fonction Pause Stop&Go
- Fonction "indicateur temps écoulé"
- 4 boosters et 4 minuteurs
- 10 positions de puissance
- Bord biseauté en façade
- Installation UNIVERSELLE Optifix™
- Dimensions d'encastrement HxLxP en mm : 44x560x490

EIS84486

NOUVEAU



Série 800 I SENSE I SenseFry®

Dimensions hors-tout en mm : 780 (L) x 520 (P)
Anthracite : EIS84486

SenseFry® vous permet de sélectionner la recette qui vous convient

La table règle automatiquement la température optimale pour cuire l'aliment sélectionné.

Caractéristiques

- Zone gauche en surface de cuisson totale
- **Contrôle des zones de surface totale individualisé "Bridge"**
- 4 foyers induction dont 1 de 32 cm
- **Ecran tactile LCD couleurs**
- **Connexion H²H :** table pouvant piloter les hottes compatibles signalées par H²H
- **Fonction SenseFry®**
- **Fonction Fondre** (idéale pour le chocolat, le beurre ou la préparation de sauce)
- Fonction Pause Stop&Go
- Fonction "indicateur temps écoulé"
- 4 boosters et 4 minuteurs
- 10 positions de puissance
- Bord biseauté en façade
- Installation UNIVERSELLE Optifix™
- Dimensions d'encastrement HxLxP en mm : 44x750x490

Fini les débordements

Le capteur d'ébullition détecte les premières bulles pour réduire l'eau au niveau de frémissement.

Ne perdez plus de temps à surveiller l'eau bouillir, laissez SenseBoil® le faire. Votre table détecte l'ébullition de l'eau et réduit la température au niveau de frémissement. Fini les débordements.



EIS62443

NOUVEAU



Série 600 I SENSE I SenseBoil®

Dimensions hors-tout en mm : 590 (L) x 520 (P)
Noir : EIS62443

SenseBoil®

La table de cuisson induction SenseBoil® ajuste l'eau bouillante pour obtenir une ébullition constante.

Caractéristiques

- 4 foyers induction
- **Fonction SenseBoil®**
- **Connexion H²H :** table pouvant piloter les hottes compatibles signalées par H²H
- Power Management : connexion possible en 16, 20 ou 32 A
- Commandes individuelles sensitives avec accès direct
- Fonction Pause Stop&Go
- Fonction "indicateur temps écoulé"
- 4 boosters et 4 minuteurs
- 15 positions de puissance
- Bord biseauté en façade
- Installation UNIVERSELLE Optifix™
- Dimensions d'encastrement HxLxP en mm : 44x560x490

EIS62441

Disponible en septembre 2019

NOUVEAU



Série 600 I SENSE I SenseBoil®

Dimensions hors-tout en mm : 590 (L) x 520 (P)
Noir : EIS62441

Plus d'espace grâce à la fonction Bridge

La fonction Bridge vous permet de combiner deux zones de cuisson en une seule plus grande.

Caractéristiques

- **Zone gauche en surface de cuisson totale**
- **Contrôle des zones de surface totale individualisé "Bridge"**
- 4 foyers induction
- **Fonction SenseBoil®**
- **Connexion H²H** : table pouvant piloter les hottes compatibles signalées par H²H
- Commandes individuelles sensitives avec accès direct
- Fonction "indicateur temps écoulé"
- 4 boosters et 4 minuteurs
- 15 positions de puissance
- Bords biseautés en façade
- Installation UNIVERSELLE Optifix™
- Dimensions d'encastrement HxLxP en mm : 44x560x490

EIS824

NOUVEAU



Série 600 I SENSE I SenseBoil®

Dimensions hors-tout en mm : 780 (L) x 520 (P)
Noir : EIS824

Fini les débordements

Ne perdez plus de temps à surveiller l'eau bouillir, laissez la table Série 600 SenseBoil® le faire.

Caractéristiques

- 4 foyers induction
- **Fonction SenseBoil®**
- **Connexion H²H :** table pouvant piloter les hottes compatibles signalées par H²H
- Commandes individuelles sensitives avec accès direct
- Fonction Pause Stop&Go
- Fonction "indicateur temps écoulé"
- 4 boosters et 4 minuteurs
- 15 positions de puissance
- Bord biseauté en façade
- Installation UNIVERSELLE Optifix™
- Dimensions d'encastrement HxLxP en mm : 44x750x490

KIS82449

Disponible en septembre 2019

NOUVEAU



Série 600 I SENSE I SenseBoil®

Dimensions hors-tout en mm : 780 (L) x 520 (P)
Noir : KIS82449

La fonction Bridge

La température et les paramètres de temps sont synchronisés automatiquement.

Caractéristiques

- **Zone gauche en surface de cuisson totale**
- **Contrôle des zones de surface totale individualisé "Bridge"**
- 4 foyers induction dont une zone 24 cm
- **Fonction SenseBoil®**
- **Connexion H²H** : table pouvant piloter les hottes compatibles signalées par H²H
- Power Management: connexion possible en 16, 20 ou 32 A
- Commandes individuelles sensitives avec accès direct
- Fonction "indicateur temps écoulé"
- 4 boosters et 4 minuteurs
- 15 positions de puissance
- Bord biseauté en façade
- Installation UNIVERSELLE Optifix™
- Dimensions d'encastrement HxLxP en mm : 44x750x490

FlexiBridge® s'adapte à votre style de cuisson



FlexiBridge® s'adapte aux différentes tailles de plat

Avec la fonction FlexiBridge® de votre table de cuisson induction, cuisiner est encore plus pratique. Les trois options de disposition vous offrent davantage de flexibilité lorsque vous utilisez simultanément différents récipients.
Vous pouvez choisir d'utiliser deux zones moyennes, une petite et une grande, ou encore une très grande pour les planchas.

Le mode chef : PowerSlide®

Grâce au mode PowerSlide, vous pouvez définir 3 zones de cuisson, afin de saisir, mijoter et maintenir au chaud. Il n'y a plus qu'à glisser les casseroles d'une zone à l'autre, la table se charge du reste.







De l'infiniment petit à extrêmement grand

Plus de questions à se poser ! La zone de cuisson FlexiBridge s'adaptera à tous vos plats et vos casseroles.

EIV955



Série 800 I FLEX I FlexiBridge

Caractéristiques

- Zone gauche modulable **FlexiBridge®**
- **Fonction PowerSlide** (Mode Chef)
- 5 foyers induction
- Commandes individuelles sensitives avec accès direct
- **Connexion H²H** : table pouvant piloter les hottes compatibles signalées par H²H
- Fonction Pause Stop&Go
- Fonction "indicateur temps écoulé"
- 5 boosters et 5 minuteurs
- 15 positions de puissance
- Bord biseauté en façade
- Installation UNIVERSELLE Optifix™
- Dimensions d'encastrement HxLxP en mm : 44x880x490

Dimensions hors-tout en mm : 910 (L) x 520 (P)
Noir : EIV955



FlexiBridge®
Personnalisez votre zone de cuisson, combinez jusqu'à 4 zones avec une distribution constante et homogène de la chaleur.





EIV854



Série 800 I FLEX I Flexibridge

Le mode chef : PowerSlide
Il n'y a plus qu'à glisser les casseroles d'une zone à l'autre, la table se charge du reste.

Caractéristiques

- 4 foyers induction
- Zone gauche modulable **FlexiBridge®**
- **Fonction PowerSlide** (Mode Chef)
- Commandes individuelles sensitives avec accès direct
- **Connexion H²H :** table pouvant piloter les hottes compatibles signalées par H²H
- Indicateur temps écoulé
- 4 boosters et 4 minuteurs
- 15 positions de puissance
- Bord biseauté en façade
- Installation UNIVERSELLE Optifix™
- Dimensions d'encastrement HxLxP en mm : 44x750x490

Dimensions hors-tout en mm : 780 (L) x 520 (P)
Noir : EIV854

EIV653



Série 800 I FLEX I Flexibridge

Système Hob²Hood, fini la fumée dans votre cuisine
Grâce au système Hob²Hood, plus besoin de régler votre hotte, la table s'occupe de tout !

Caractéristiques

- 3 foyers induction
- Zone gauche modulable **FlexiBridge®**
- **Fonction PowerSlide** (Mode Chef)
- Commandes individuelles sensitives avec accès direct
- **Connexion H²H :** table pouvant piloter les hottes compatibles signalées par H²H
- Indicateur temps écoulé
- 3 boosters et 3 minuteurs
- 15 positions de puissance
- Bord biseauté en façade
- Installation UNIVERSELLE Optifix™
- Dimensions d'encastrement HxLxP en mm : 44x560x490

Dimensions hors-tout en mm : 590 (L) x 520 (P)
Noir : EIV653

EIV654



Série 800 I FLEX I Flexibridge

Commandes à accès direct
Grâce aux commandes individuelles avec accès direct, ajustez les réglages de cuisson en un seul geste.

Caractéristiques

- 4 foyers induction
- Zone gauche modulable **FlexiBridge®**
- **Fonction PowerSlide** (Mode Chef)
- Commandes individuelles sensitives avec accès direct
- **Connexion H²H :** table pouvant piloter les hottes compatibles signalées par H²H
- Indicateur temps écoulé
- 4 boosters et 4 minuteurs
- 15 positions de puissance
- Bord biseauté en façade
- Installation UNIVERSELLE Optifix™
- Dimensions d'encastrement HxLxP en mm : 44x560x490

Dimensions hors-tout en mm : 590 (L) x 520 (P)
Noir : EIV654

Plus d'espace grâce à la fonction Bridge

La fonction Bridge combine deux zones de cuisson en une seule

Ce système vous permet de fusionner deux zones de cuisson en une seule bien plus grande, parfaitement adaptée à la cuisson avec des récipients de grande taille ou de type professionnel.



EIV83446

Série 700 I FLEX I Bridge



Dimensions hors-tout en mm : 780 (L) x 520 (P)
Noir : EIV83446

Système Hob2Hood, fini la fumée dans votre cuisine

Grâce au système Hob2Hood, plus besoin de régler votre hotte, la table s'occupe de tout !

Caractéristiques

- **Zone gauche en surface de cuisson totale**
- **Contrôle des zones de surface totale individualisé "Bridge"**
- 4 foyers induction dont 1 de 32 cm
- Commandes individuelles sensitives avec accès direct
- **Connexion H²H** : table pouvant piloter les hottes compatibles signalées par H²H
- Fonction Pause Stop&Go
- Fonction "indicateur temps écoulé"
- 4 boosters et 4 minuteurs
- 15 positions de puissance
- Bord biseauté en façade
- Installation UNIVERSELLE Optifix™
- Dimensions d'encastrement HxLxP en mm : 44x750x490

EIV734

Série 700 I FLEX I Bridge



Dimensions hors-tout en mm : 710 (L) x 520 (P)
Noir : EIV734

Plus d'espace grâce à la fonction Bridge

La fonction Bridge de cette table induction vous permet de combiner deux zones de cuisson en une seule plus grande.

Caractéristiques

- **Zone gauche en surface de cuisson totale**
- **Contrôle des zones de surface totale individualisé "Bridge"**
- 4 foyers induction dont une zone 24 cm
- Commandes individuelles sensitives avec accès direct
- **Connexion H²H :** table pouvant piloter les hottes compatibles signalées par H²H
- Fonction Pause Stop&Go
- Fonction "indicateur temps écoulé"
- 4 boosters et 4 minuteurs
- 15 positions de puissance
- Bord biseauté en façade
- Installation UNIVERSELLE Optifix™
- Dimensions d'encastrement HxLxP en mm : 44x680x490

EIV73342

Série 700 I FLEX I Bridge



Dimensions hors-tout en mm : 710 (L) x 520 (P)
Noir : EIV73342

Détecte automatiquement la taille et la forme de vos ustensiles

Vous n'avez qu'à vous assurer que votre ustensile est à l'intérieur des zones de cuisson.

Caractéristiques

- **Zone gauche en surface de cuisson totale**
- **Contrôle des zones de surface totale individualisé "Bridge"**
- **Encastrement standard**
- 3 foyers induction
- Double zone 18/28 cm - 5,2 kW
- Commandes individuelles sensitives avec accès direct
- **Connexion H²H :** table pouvant piloter les hottes compatibles signalées par H²H
- Fonction Pause Stop&Go
- Fonction "indicateur temps écoulé"
- 3 boosters et 3 minuteurs
- 15 positions de puissance
- Bord biseauté en façade
- Installation UNIVERSELLE Optifix™
- Dimensions d'encastrement HxLxP en mm : 44x560x490

EIV63342CW

Série 700 I FLEX I Bridge

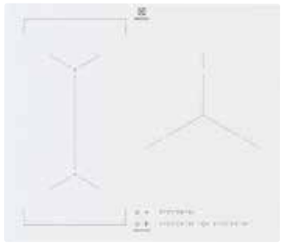

Commandes à accès direct.

Ajustez facilement les réglages de température de votre table de cuisson avec les touches sensitives à accès directes.

Caractéristiques

- **Zone gauche en surface de cuisson totale**
- **Contrôle des zones de surface totale individualisé "Bridge"**
- 3 foyers induction
- **Double zone 18/28 cm - 5,2 kW**
- Commandes individuelles sensitives avec accès direct
- Fonction pause Stop&Go
- Fonction "indicateur temps écoulé"
- 3 boosters et 3 minuteurs
- 15 positions de puissance
- Bords droits
- Installation UNIVERSELLE Optifix™
- Dimensions d'encastrement HxLxP en mm : 44x560x490

Accessoire optionnel :

Kit d'installation - FLUSHKIT — PPI : 49,90 € TTC (1)



EIV63342CS

Dimensions hors-tout en mm : 590 (L) x 520 (P)
Blanc : EIV63342CW
Silver : EIV63342CS

EIV63343

Série 700 I FLEX I Bridge



Adaptez-vous à la taille de vos récipients grâce à la fonction Bridge

Quelle que soit la taille du récipient, la température et les paramètres de temps sont synchronisés automatiquement.

Caractéristiques

- **Zone gauche en surface de cuisson totale**
- **Contrôle des zones de surface totale individualisé "Bridge"**
- 3 foyers induction
- **Connexion H²H :** table pouvant piloter les hottes compatibles signalées par H²H
- Power Management : Connexion possible en 16, 20 ou 32 A
- Commandes individuelles sensitives avec accès direct
- Fonction Pause Stop&Go
- Fonction "indicateur temps écoulé"
- 3 boosters et 3 minuteurs
- 15 positions de puissance
- Bord biseauté en façade
- Installation UNIVERSELLE Optifix™
- Dimensions d'encastrement HxLxP en mm : 44x560x490

Dimensions hors-tout en mm : 590 (L) x 520 (P)
Noir : EIV63343

EIV63443

Série 700 I FLEX I Bridge



Plus d'espace grâce à la fonction Bridge

La fonction Bridge vous permet de lier deux zones de cuisson sur la table pour n'en faire qu'une grande.

Caractéristiques

- **Zone gauche en surface de cuisson totale**
- **Contrôle des zones de surface totale individualisé "Bridge"**
- 4 foyers induction
- **Connexion H²H** : table pouvant piloter les hottes compatibles signalées par H²H
- Power Management : connexion possible en 16, 20 ou 32 A
- Commandes individuelles sensitives avec accès direct
- Fonction Pause Stop&Go
- Fonction "indicateur temps écoulé"
- 4 boosters et 4 minuteurs
- 15 positions de puissance
- Bord biseauté en façade
- Installation UNIVERSELLE Optifix™
- Dimensions d'encastrement HxLxP en mm : 44x560x490

Dimensions hors-tout en mm : 590 (L) x 520 (P)
Noir : EIV63443

EIV644

Série 700 I FLEX I MultiBridge

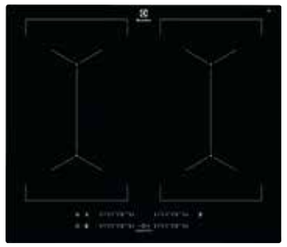

MultiBridge - combinez plusieurs zones pour plus de saveur

MultiBridge vous permet de connecter des zones pour créer plusieurs grandes surfaces de cuisson.

Caractéristiques

- **2 surfaces de cuisson totale**
- **Contrôle des zones de surface totale individualisé "Bridge"**
- 4 foyers induction
- Commandes individuelles sensitives avec accès direct
- Fonction Pause Stop&Go
- Fonction "indicateur temps écoulé"
- 4 boosters et 4 minuteurs
- 15 positions de puissance
- Bord biseauté en façade
- Installation UNIVERSELLE Optifix™
- Dimensions d'encastrement HxLxP en mm : 44x560x490

Dimensions hors-tout en mm : 590 (L) x 520 (P)
Noir : EIV644

(1) Les prix indiqués ont un caractère uniquement indicatif, il appartient à chaque distributeur de fixer ses prix comme il le souhaite.

La cuisson induction, le chemin le plus rapide vers la perfection

Ces fonctions de cuisson induction sont disponibles sur une large gamme de nos tables. Prenez le contrôle par simple effleurement.

Zones de cuisson Infinite
Les zones de cuisson auto-adaptables Infinite reconnaissent les différentes tailles et formes de récipient, et chauffent la base de chaque récipient. Vous pouvez placer tous vos récipients sur la table de cuisson, et tous vos plats seront prêts en même temps.





Hob2Hood®
La fonction Hob2Hood® relie votre table de cuisson à votre hotte à l'aide d'une connexion sans fil. Commencez à cuisiner, la hotte ajuste automatiquement les réglages. Vous bénéficiez d'une extraction optimale selon la puissance sélectionnée sur la table de cuisson.

PowerBoost
Commencez à cuisiner plus rapidement avec la fonction PowerBoost. Bénéficiez d'une explosion d'énergie pour atteindre instantanément les températures les plus élevées.

Slider
Accès direct à chaque position de cuisson
Cette fonction vous permet de régler instantanément un niveau de cuisson optimal grâce aux commandes dédiées à chaque foyer.

Minuteurs de zones
Les minuteurs de zones permettent d'obtenir des résultats précis pour chaque plat

EIT913



Série 600 I FLEX I STANDARD

Faible profondeur

Avec sa faible profondeur, cette table est idéale pour une installation en îlot.

Caractéristiques

- 3 foyers induction juxtaposés
- Power Management : connexion possible en 16, 20 ou 32 A
- Commandes individuelles sensitives avec accès direct
- Fonction Pause Stop&Go
- Fonction "indicateur temps écoulé"
- 3 boosters et 3 minuteurs
- 15 positions de puissance
- Bord biseauté en façade
- Installation UNIVERSELLE Optifix™
- Dimensions d'encastrement HxLxP en mm : 44x880x380

Dimensions hors-tout en mm : 910 (L) x 410 (P)

Noir : EIT913

EIT814



Série 600 I FLEX I STANDARD

Grande largeur

Offrez-vous plus d'espace pour cuisiner.

Caractéristiques

- 4 foyers induction
- **Connexion H²H :** table pouvant piloter les hottes compatibles signalées par H²H
- Commandes individuelles sensitives avec accès direct
- Fonction Pause Stop&Go
- Fonction "indicateur temps écoulé"
- 4 boosters et 4 minuteurs
- 15 positions de puissance
- Bord biseauté en façade
- Installation UNIVERSELLE Optifix™
- Dimensions d'encastrement HxLxP en mm : 44x750x490

Dimensions hors-tout en mm : 780 (L) x 520 (P)

Noir : EIT814

EIT61346



Série 300 I STANDARD

Foyer 32 cm triple zone

Une multitude de combinaisons possibles pour accueillir vos plats les plus volumineux.

Caractéristiques

- 3 foyers induction **dont 1 triple zone 32 cm**
- **Connexion H²H :** table pouvant piloter les hottes compatibles signalées par H²H
- Commandes individuelles sensitives avec accès direct
- Fonction Pause Stop&Go
- Fonction "indicateur temps écoulé"
- 3 boosters et 3 minuteurs
- 15 positions de puissance
- Bord biseauté en façade
- Installation UNIVERSELLE Optifix™
- Dimensions d'encastrement HxLxP en mm : 44x560x490

Dimensions hors-tout en mm : 590 (L) x 520 (P)

Noir : EIT61346

EIT61443B



Série 300 I STANDARD

Slider

Grâce au slider dédié à chaque foyer, suivez facilement la cuisson de vos préparations.

Caractéristiques

- 4 foyers induction
- Power Management : connexion possible en 16, 20 ou 32 A
- Commandes individuelles sensitives avec accès direct
- **Connexion H²H :** table pouvant piloter les hottes compatibles signalées par H²H
- Fonction Pause Stop&Go
- Fonction "indicateur temps écoulé"
- 4 boosters et 4 minuteurs
- 15 positions de puissance
- Bord biseauté en façade
- Installation UNIVERSELLE Optifix™
- Dimensions d'encastrement HxLxP en mm : 44x560x490

Dimensions hors-tout en mm : 590 (L) x 520 (P)

Noir : EIT61443B

LIT60336CK



Série 300 I STANDARD

Système Hob²Hood, fini la fumée dans votre cuisine

Grâce au système Hob²Hood, plus besoin de régler votre hotte, la table s'occupe de tout !

Caractéristiques

- 3 foyers induction
- Power Management : connexion possible en 16, 20 ou 32 A
- Commandes individuelles par touches sensitives
- **Connexion H²H :** table pouvant piloter les hottes compatibles signalées par H²H
- Fonction Pause Stop&Go
- 3 boosters et 3 minuteurs
- 15 positions de puissance
- Bords droits
- Installation UNIVERSELLE Optifix™
- Dimensions d'encastrement HxLxP en mm : 44x560x490

Dimensions hors-tout en mm : 590 (L) x 520 (P)

Noir : LIT60336CK

Accessoire optionnel :

Kit d'installation - FLUSHKIT — PPI : 49,90 € TTC (1)

(1) Les prix indiqués ont un caractère uniquement indicatif, il appartient à chaque distributeur de fixer ses prix comme il le souhaite.

KGI6211K

NOUVEAU

Série 300



Fonction Stop and Go

Mettez la cuisson en pause, relancez-la, avec une seule touche.

Caractéristiques

- 2 foyers gaz + 2 foyers induction
- Commandes par manettes
- Allumage électronique intégré aux manettes
- Commandes individuelles par touches sensitives
- Fonction pause Stop&Go
- Sécurité gaz par thermocouple
- 2 grilles en fonte
- Installation facilitée Optifix™
- Dimensions d'encastrement HxLxP en mm : 50x560x490

Dimensions hors-tout en mm : 590 (L) x 520 (P)

Noir : KGI6211K



EHV6140FOK

Série 300



Un simple coup de chiffon suffit à nettoyer cette surface.

Une surface en verre facile à nettoyer.

Caractéristiques

- 4 foyers Hi-light
- Commandes par manettes
- Témoins individuels de chaleur résiduelle
- Bord biseauté en façade
- Installation facilitée Optifix™
- Dimensions d'encastrement HxLxP en mm : 38x560x490

Dimensions hors-tout en mm : 590 (L) x 520 (P)

Noir : EHV6140FOK

Accessoire optionnel :

Caisson de protection - PBOX-6IR — PPI : 79,90 € TTC (1)

EHV6232FOK

Série 300



Foyer triple zone

La zone de cuisson extra-large de cette table vous permet de préparer facilement toutes sortes de plats dans des casseroles volumineuses.

Caractéristiques

- 3 foyers Hi-light dont une triple zone
- Commandes individuelles par touches sensitives
- 9 positions de puissance
- Témoins individuels de chaleur résiduelle
- Bord biseauté en façade
- Installation facilitée Optifix™
- Dimensions d'encastrement HxLxP en mm : 38x560x490

Dimensions hors-tout en mm : 590 (L) x 520 (P)

Noir : EHV6232FOK

Accessoire optionnel :

Caisson de protection - PBOX-6IR — PPI : 79,90 € TTC (1)

EHF6547FOK

Série 300



Zone de cuisson extensible

Zone conçue pour les plats à formes ovales professionnels.

Caractéristiques

- 4 foyers Hi-light dont une triple zone et un foyer extensible
- Commandes individuelles sensitives avec accès direct
- Fonction Pause Stop&Go
- Fonction "indicateur temps écoulé"
- 4 minuteurs
- 14 positions de puissance
- Témoins individuels de chaleur résiduelle
- Bord biseauté en façade
- Installation facilitée Optifix™
- Dimensions d'encastrement HxLxP en mm : 38x560x490

Dimensions hors-tout en mm : 590 (L) x 520 (P)

Noir : EHF6547FOK

Accessoire optionnel :

Caisson de protection - PBOX-6IR — PPI : 79,90 € TTC (1)

(1) Les prix indiqués ont un caractère uniquement indicatif, il appartient à chaque distributeur de fixer ses prix comme il le souhaite.

Votre table de cuisson gaz, précise comme l'induction

La table de cuisson TouchSure rend la cuisine plus sûre et vous offre plus de contrôle sur la cuisson.

La puissance de la cuisson au gaz alliée à la précision de l'induction - la table de cuisson TouchSure vous offre le meilleur. C'est la cuisson au gaz la plus rapide et sûre, avec un contrôle total.

Plus de sécurité grâce aux voyants LED
Ayez la certitude que vos brûleurs sont allumés, éteints ou toujours chauds après utilisation grâce aux voyants LED.

Éviter les accidents grâce à la sécurité thermocouple
La sécurité thermocouple vous garantit une parfaite sécurité, si la flamme de votre table de cuisson s'éteint de façon inattendue, la fonction bloque directement l'arrivée de gaz : la façon la plus sûre de cuisiner.



KGV9539IK

Série 900 I SENSE



Dimensions hors-tout en mm : 880 (L) x 510 (P)
Noir : KGV9539IK

Technologie Hob2Hood

Une fois la table de cuisson active, l'éclairage de la hotte s'enclenche et les capteurs envoient un signal vers la hotte adaptant la puissance d'aspiration.

Caractéristiques

- Dessus verre
- 5 foyers gaz dont 1 Wok
- **Connexion H²H :** table pouvant piloter les hottes compatibles signalées par H²H
- Commandes individuelles sensitives avec accès direct
- **Indicateur de mise en marche par LED**
- Fonction pause Stop&Go
- Minuteur
- 9 positions de puissance
- Sécurité gaz par thermocouple
- 3 grilles en fonte
- Dimensions d'encastrement HxLxP en mm : 52x850x490

KGV7539IK

Série 900 I SENSE



Dimensions hors-tout en mm : 750 (L) x 510 (P)
Noir : KGV7539IK

La puissance du gaz, en plus simple

Les commandes tactiles vous offrent un parfait contrôle sur la table de cuisson !

Caractéristiques

- Dessus verre
- 5 foyers gaz dont 1 Wok
- **Connexion H²H :** table pouvant piloter les hottes compatibles signalées par H²H
- Commandes individuelles sensitives avec accès direct
- **Indicateur de mise en marche par LED**
- Fonction pause Stop&Go
- Minuteur
- 9 positions de puissance
- Sécurité gaz par thermocouple
- 3 grilles en fonte
- Dimensions d'encastrement HxLxP en mm : 52x720x490

Cuisinez en confiance avec FlameLight

La première gamme de tables de cuisson gaz avec commandes électroniques.

Indicateur de marche
L'indicateur LED vous permet de savoir si la table est en fonctionnement ou si elle est éteinte.

Témoins de chaleur résiduelle
Ces témoins vous indiquent si les supports en fonte sont encore chauds après utilisation.

Hob²Hood
Cette fonction relie votre table à votre hotte. La table régule l'aspiration du ventilateur en fonction de la température de cuisson, vous pouvez vous concentrer sur votre cuisine.

Timer
Grâce au nouveau timer, vous pouvez préciser la durée de cuisson désirée et vous serez alerté par un signal sonore dès que la préparation sera prête.



KGG9538K

Série 700 I SENSE



Dimensions hors-tout en mm : 880 (L) x 510 (P)
Noir : KGG9538K

Informations instantanées

Les témoins de chaleur résiduelle vous indiquent clairement si les supports de casseroles sont encore chauds.

Caractéristiques

- Dessus verre
- 5 foyers gaz dont 1 Wok
- **Connexion H²H :** table pouvant piloter les hottes compatibles signalées par H²H
- Commandes par manettes
- Allumage électronique intégré aux manettes
- **Indicateur de mise en marche par LED**
- Sécurité gaz par thermocouple
- Signal sonore
- Minuteur
- 5 grilles en fonte
- Dimensions d'encastrement HxLxP en mm : 45x830x480

KGG7538K

Série 700 I SENSE



Dimensions hors-tout en mm : 740 (L) x 510 (P)
Noir : KGG7538K

Minuteur

Grâce au minuteur, vous pouvez préciser la durée de cuisson désirée.

Caractéristiques

- Dessus verre
- **Encastrement standard**
- **Connexion H²H :** table pouvant piloter les hottes compatibles signalées par H²H
- 5 foyers gaz dont 1 Wok
- Commandes par manettes
- Allumage électronique intégré aux manettes
- **Indicateur de mise en marche par LED**
- Sécurité gaz par thermocouple
- Signal sonore
- Minuteur
- 5 grilles en fonte
- Dimensions d'encastrement HxLxP en mm : 43x560x480

KGG6438K

Série 700 I SENSE



Dimensions hors-tout en mm : 590 (L) x 520 (P)
Noir : KGG6438K

Technologie Hob²Hood

Réglez automatiquement votre hotte grâce à la connexion Hob²Hood de votre table de cuisson.

Caractéristiques

- Dessus verre
- **Connexion H²H :** table pouvant piloter les hottes compatibles signalées par H²H
- 4 foyers gaz dont 1 Wok
- Commandes par manettes
- Allumage électronique intégré aux manettes
- **Indicateur de mise en marche par LED**
- Sécurité gaz par thermocouple
- Signal sonore
- Minuteur
- 4 grilles en fonte
- Dimensions d'encastrement HxLxP en mm : 46x560x480

Cuisson fiable avec StepPower

Réglez la flamme avec précision à l'aide des commandes StepPower. Sélectionnez un niveau de chaleur de 1 à 9, ce qui facilite le réglage de la puissance. Pas besoin de voir la flamme, pour obtenir une chaleur fiable et constante à chaque fois.



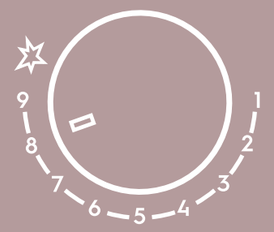



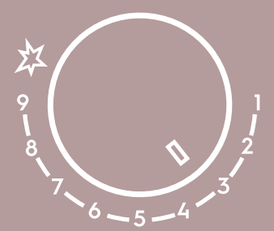



KGU75361X

NOUVEAU

Série 700 I PRO



Une cuisson fiable avec StepPower

Ajustez précisément la flamme de cette table de cuisson au gaz avec les commandes StepPower.

Caractéristiques

- Design ultra plat inox
- 5 foyers gaz dont 1 Wok
- **Encastrement standard**
- Commandes par manettes
- Allumage électronique intégré aux manettes
- Sécurité gaz par thermocouple
- 3 grilles en fonte
- Dimensions d'encastrement HxLxP en mm : 30x560x480

Dimensions hors-tout en mm : 745 (L) x 515 (P)

Inox : KGU75361X

KGU64361X

NOUVEAU

Série 700 I PRO



Brûleur Wok, une chaleur puissante et des saveurs plus intenses

Le brûleur Wok est conçu pour vous procurer une flamme plus puissante.

Caractéristiques

- Design ultra plat inox
- 4 foyers gaz dont 1 Wok
- Foyer triple couronne 4kW
- Commandes par manettes
- Allumage électronique intégré aux manettes
- Sécurité gaz par thermocouple
- 2 grilles en fonte
- Dimensions d'encastrement HxLxP en mm : 47x560x480

Dimensions hors-tout en mm : 595 (L) x 525 (P)

Inox : KGU64361X

Plus d'espace grâce à la fonction Bridge

Le Bridge Burner vous donne la flexibilité pour tous vos plats

Les casseroles sont de formes et tailles diverses. Pourquoi n'en serait-il pas de même pour les brûleurs. Cette table de cuisson à gaz BridgeBurner d'Electrolux est dotée de brûleurs spéciaux que vous pouvez transformer en une grande zone de cuisson unique. Idéal pour les grands récipients ou un gril, le BridgeBurner offre la flexibilité de cuisiner de grosses ou petites quantités.



EGH7459GOX

Série 600 I FLEX



Fusionnez les zones pour plus d'espace de cuisson
La fonction Bridge relie deux zones sur la table pour une grande surface de cuisson.

Caractéristiques

- 5 foyers gaz dont 1 triple couronne
- Foyer triple couronne 4kW
- **Encastrement standard**
- Commandes par manettes
- Allumage électronique intégré aux manettes
- Sécurité gaz par thermocouple
- 2 grilles en fonte
- Livrée avec gril plancha
- Dimensions d'encastrement HxLxP en mm : 40x560x480

Dimensions hors-tout en mm : 745 (L) x 510 (P)
Inox : EGH7459GOX

EGH6349GOX

Série 600 I FLEX

Plancha idéale pour les grillades
Une création de saveurs intenses et rapide grâce au gril-plancha.

Caractéristiques

- 4 foyers gaz dont 1 Wok
- Foyer triple couronne 4kW
- Commandes par manettes
- Allumage électronique intégré aux manettes
- Sécurité gaz par thermocouple
- 2 grilles en fonte
- Livrée avec gril plancha
- Dimensions d'encastrement HxLxP en mm : 40x560x480

Dimensions hors-tout en mm : 594 (L) x 510 (P)
Inox : EGH6349GOX

Une flamme parfaitement ajustée

KGG7536K

Série 600 I PRO



Caractéristiques

- Dessus verre
- 5 foyers gaz dont 1 Wok
- **Encastrement standard**
- Commandes par manettes
- Allumage électronique intégré aux manettes
- Sécurité gaz par thermocouple
- 3 grilles en fonte
- Dimensions d'encastrement HxLxP en mm : 43x560x480

Dimensions hors-tout en mm : 740 (L) x 510 (P)
Noir : KGG7536K



Avec les brûleurs Speed Burners et leur flamme directe, optimisez temps et énergie
20% de rendement d'énergie en plus pour une cuisson plus rapide.

KGG6436K

Série 600 I PRO



Supports en fonte pour une cuisine plus sûre.
Les grilles de supports en fonte offrent une meilleure stabilité pour vos récipients.

Caractéristiques

- Dessus verre
- 4 foyers gaz dont 1 Wok
- Commandes par manettes
- Allumage électronique intégré aux manettes
- Sécurité gaz par thermocouple
- **Speed Burner**
- 2 grilles en fonte
- Dimensions d'encastrement HxLxP en mm : 46x560x480

Dimensions hors-tout en mm : 590 (L) x 520 (P)
Noir : KGG6436K
Blanc : KGG6436W
Silver : KGG6436S

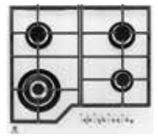

KGG6436W



KGG6436S

KGG6407K

Série 600 I PRO



Speed Burner.
Brûleur à haut rendement pour une cuisson rapide et qui permet d'économiser jusqu'à 20% d'énergie.

Caractéristiques

- Dessus verre
- 4 foyers gaz
- Commandes par manettes
- Allumage électronique intégré aux manettes
- Sécurité gaz par thermocouple
- **Speed Burner**
- 4 grilles en fonte
- Dimensions d'encastrement HxLxP en mm : 45x550x470

Dimensions hors-tout en mm : 590 (L) x 510 (P)
Noir : KGG6407K
Silver : KGG6407M



KGG6407M

Tables gaz

EGT6633NOK



Série 600 I PRO

Brûleur rapide idéalement placé

Positionnement idéal pour un accès facile.

Caractéristiques

- Design SLIM
- Dessus verre
- 3 foyers gaz
- Commandes par manettes
- Allumage électronique intégré aux manettes
- Sécurité gaz par thermocouple
- 3 grilles en fonte
- **Speed Burner**
- Dimensions d'encastrement HxLxP en mm : 45x560x480

Dimensions hors-tout en mm : 590 (L) x 520 (P)

Noir : EGT6633NOK

KGS7536X

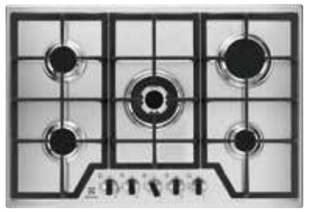

Série 600 I PRO

Brûleur Wok, une chaleur puissante et des saveurs plus intenses

Notre brûleur Wok procure une chaleur plus puissante pour cuisiner d'authentiques saveurs.

Caractéristiques

- Design SLIM
- Émail
- 5 foyers gaz dont 1 Wok
- **Speed Burner**
- **Encastrement standard**
- Allumage électronique intégré aux manettes
- Sécurité gaz par thermocouple
- 3 grilles en fonte
- Dimensions d'encastrement HxLxP en mm : 40x560x480

Dimensions hors-tout en mm : 744 (L) x 510 (P)

Inox : KGS7536X

EGT6343LOK



Série 300 I STANDARD

Découvrez vos talents.

Brûleur rapide pour une cuisson plus rapide et plus intense dans des grands plats.

Caractéristiques

- Dessus verre
- 4 foyers gaz
- Commandes par manettes
- Allumage électronique intégré aux manettes
- Sécurité gaz par thermocouple
- 4 grilles en fonte
- Dimensions d'encastrement HxLxP en mm : 45x560x480

Dimensions hors-tout en mm : 595 (L) x 520 (P)

Noir : EGT6343LOK

KGS6424X



Série 300 I STANDARD

Speed Burner

Brûleur à haut rendement pour une cuisson rapide et qui permet d'économiser jusqu'à 20% d'énergie.

Caractéristiques

- Design SLIM
- Émail
- 4 foyers gaz
- **Speed Burner**
- Commandes par manettes
- Allumage électronique intégré aux manettes
- Sécurité gaz par thermocouple
- 2 grilles en émail
- Dimensions d'encastrement HxLxP en mm : 40x560x480

Dimensions hors-tout en mm : 595 (L) x 510 (P)

Inox : KGS6424X

Noir : KGS6424K

Blanc : KGS6424W



KGS6424K

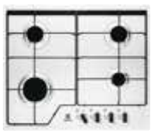

KGS6424W

EGT6242NVK



Série 300 I STANDARD

La puissance du gaz rencontre la beauté du verre

Brûleurs à gaz et surface en verre pour une cuisine moderne, élégante, performante et facile à entretenir.

Caractéristiques

- Dessus verre
- 4 foyers gaz
- Commandes par manettes
- Allumage électronique intégré aux manettes
- Sécurité gaz par thermocouple
- 4 grilles en émail
- Dimensions d'encastrement HxLxP en mm : 47x560x480

Dimensions hors-tout en mm : 590 (L) x 520 (P)

Noir : EGT6242NVK

EGH6333BOX



Série 300 I STANDARD

Grilles en fonte

Supports en fonte pour placer ou faire coulisser les casseroles facilement et en toute sécurité.

Caractéristiques

- Design SLIM
- Émail
- 3 foyers gaz
- Commandes par manettes
- Allumage électronique intégré aux manettes
- Sécurité gaz par thermocouple
- 2 grilles en fonte
- Dimensions d'encastrement HxLxP en mm : 40x560x480

Dimensions hors-tout en mm : 595 (L) x 510 (P)

Inox : EGH6333BOX

EHH3320NVK

Série 300



Sécurité détection des casseroles

Pour votre sécurité, la zone de cuisson détecte vos récipients.

Caractéristiques

- 2 foyers induction
- Commandes individuelles par touches sensitives
- Fonction pause Stop&Go
- 2 boosters
- Minuteur
- 15 positions de puissance
- Installation facilitée Optifix™
- Dimensions d'encastrement HxLxP en mm : 46x270x490

Dimensions hors-tout en mm : 290 (L) x 520 (P)

Noir : EHH3320NVK

EHH3920IOX

Série 300

Cadre en inox robuste et élégant.

Protégez les rebords de votre domino grâce à son cadre inox stylé et robuste.

Caractéristiques

- 2 foyers induction
- Commandes par manettes
- 9 positions de puissance
- Cadre inox
- Dimensions d'encastrement HxLxP en mm : 46x270x490
- Installation facilitée Optifix™

Dimensions hors-tout en mm : 290 (L) x 510 (P)

Noir cadre inox : EHH3920IOX

EHF3320NOK

Série 300



Empêchez vos enfants d'allumer la table de cuisson.

Sécurité enfants par simple pression d'une touche.

Caractéristiques

- 2 foyers Hi-light
- Commandes individuelles par touches sensitives
- Fonction pause Stop&Go
- 9 positions de puissance
- Témoins individuels de chaleur résiduelle
- Installation facilitée Optifix™
- Dimensions d'encastrement HxLxP en mm : 34x270x490

Dimensions hors-tout en mm : 290 (L) x 520 (P)

Noir : EHF3320NOK

EHF3920BOK

Série 300



Un simple coup de chiffon suffit à nettoyer cette surface.

Une surface en verre facile à nettoyer.

Caractéristiques

- 2 foyers Hi-light
- Commandes par manettes
- Installation facilitée Optifix™
- Dimensions d'encastrement HxLxP en mm : 41x270x490

Dimensions hors-tout en mm : 290 (L) x 520 (P)

Noir : EHF3920BOK

EHF3920VOX

Série 300



Cadre en inox robuste et élégant.

Cadre en inox qui marie robustesse et élégance.

Caractéristiques

- 2 foyers Hi-light
- Commandes par manettes
- Cadre inox
- Dimensions d'encastrement HxLxP en mm : 43x270x490

Dimensions hors-tout en mm : 290 (L) x 510 (P)

Noir cadre inox : EHF3920VOX

Domimos gaz

EGC3322NVK

Série 300



Plus flexible pour utiliser des casseroles de tailles différentes

Deux tailles différentes de brûleurs.

Caractéristiques

- Dessus verre
- 2 foyers gaz
- Commandes par manettes
- Allumage électronique intégré aux manettes
- Sécurité gaz par thermocouple
- 1 grille en fonte
- Dimensions d'encastrement HxLxP en mm : 41x270x490

Dimensions hors-tout en mm : 290 (L) x 520 (P)

Noir : EGC3322NVK

EGC3313NVK

Série 300



Support en fonte solide et durable

Supports en fonte assurant une base de cuisson robuste.

Caractéristiques

- Dessus verre
- 1 foyer gaz
- Commandes par manettes
- Allumage électronique intégré aux manettes
- Sécurité gaz par thermocouple
- 1 grille en fonte
- Dimensions d'encastrement HxLxP en mm : 30x270x490

Dimensions hors-tout en mm : 290 (L) x 520 (P)

Noir : EGC3313NVK

EGG3322NVX

Série 300



Commandes par manettes frontales

Commandes par manettes frontales facilement accessibles.

Caractéristiques

- 2 foyers gaz
- Commandes par manettes
- Allumage électronique intégré aux manettes
- Sécurité gaz par thermocouple
- 1 grille en fonte
- Dimensions d'encastrement HxLxP en mm : 41x270x490

Dimensions hors-tout en mm : 290 (L) x 510 (P)

Inox : EGG3322NVX

Domino électrique

KHS321X

NOUVEAU

Série 300



Processus de cuisson accéléré

Point rouge signalant l'emplacement de la zone rapide

Caractéristiques

- 2 foyers électriques
- Commandes par manettes
- Minuteur coupe-courant 60mn
- Voyant de mise sous tension
- Dimensions d'encastrement HxLxP en mm : 36x270x490

Dimensions hors-tout en mm : 290 (L) x 510 (P)

Inox : KHS321X

Cahier technique tables induction

	 EIS8648	 EIS6448	 EIS84486	 EIS62443
Marque	Electrolux	Electrolux	Electrolux	Electrolux
Séries	SÉRIE 900 SENSE	SÉRIE 800 SENSE	SÉRIE 800 SENSE	SÉRIE 600 SENSE
Nombre de zones de cuisson	4	4	4	4
Technologie de chauffe de la table	Induction	Induction	Induction	Induction
Diamètre des zones de cuisson (cm)				
Zone Modulable (L x l)	-	-	-	-
Avant gauche	21	21	21	21
Arrière gauche	21	21	21	18
Avant centre	14.5	-	14.5	-
Arrière centre	-	-	-	-
Avant droit	-	14.5	-	14.5
Arrière droit	24	18	32	18
Consommation énergétique par zone de cuisson (CE cuisson électrique) Wh/kg				
Zone Modulable (L x l)	-	-	-	-
Avant gauche	179.6	188.9	179.6	178.4
Arrière gauche	189.1	188.9	189.1	174.4
Avant centre	180.2	-	180.2	-
Arrière centre	-	-	-	-
Avant droit	-	183.4	-	183.2
Arrière droit	185.2	178.8	183.3	184.9
Consommation énergétique de la table de cuisson Wh/kg (CE table de cuisson)*	183.5	185	183.1	180.2
Commandes	Sensitives écran LCD couleur	Sensitives écran LCD couleur	Sensitives écran LCD couleur	Sensitives avec accès direct
Connexion H²H	Oui	Oui	Oui	Oui
Puissances des foyers				
Foyer avant gauche	Induction	Induction	Induction	Induction
Puissance/Booster / Diamètre	2300/3200W/210mm	2300/3200W/210mm	2300/3200W/210mm	2300/3700W/210mm
Foyer arrière gauche	Induction	Induction	Induction	Induction
Puissance/Booster / Diamètre	2300/3200W/210mm	2300/3200W/210mm	2300/3200W/210mm	1800/2800W/180mm
Foyer avant centre	Induction	-	Induction	-
Puissance/Booster / Diamètre	1400/2500W/145mm	-	1400/2500W/145mm	-
Foyer arrière centre	-	-	-	-
Puissance/Booster / Diamètre	-	-	-	-
Foyer avant droit	-	Induction	-	Induction
Puissance/Booster / Diamètre	-	1400/2500W/145mm	-	1400/2500W/145mm
Foyer arrière droit	Induction	Induction	Induction Triple zone	Induction
Puissance/Booster / Diamètre	2300/3600W/240mm	1800/2800W/180mm	1600/2300/3000/2500/ 3600/3600W/180/ 240/320mm	1800/2800W/180mm
Puissances				
Puissance électrique totale maximum (W)	7350	7200	7350	7200
Tension (V) // Fréquence (Hz)	220-240/400V2N // 50-60	220-240/400V2N // 50-60	220-240/400V2N // 50-60	220-240V/400V2N // 50-60
Cordon de raccordement (en m)	1.5	1.5	1.5	1.5
Branchement	Monophasé ou biphasé	Monophasé ou biphasé	Monophasé ou biphasé	Monophasé ou biphasé
Dimensions et poids				
Dimensions LxP (mm)	780x520	590x520	780x520	590x520
Encastrement HxLxP (mm)	44x750x490	44x560x490	44x750x490	44x560x490
Emballées HxLxP (mm)	118x868x600	118x678x600	118x868x600	118x678x600
Poids brut/net (kg)	12.52 / 11.52	12.12 / 11.24	14.14 / 12.94	11.8 / 10.5
Code EAN noir	-	-	-	7332543637683
Code EAN anthracite	7332543659043	7332543663347	7332543685295	-
Prix[1] (noir/anthracite)	1 494,99 €	919,99 €	1 034,99 €	747,49 €
Eco part[2]	2,08 €	2,08 €	2,08 €	2,08 €

	 EIS824	 EIS62441	 KIS82449	 EIV955
	Electrolux	Electrolux	Electrolux	Electrolux
	SÉRIE 600 SENSE	SÉRIE 600 SENSE	SÉRIE 600 SENSE	SÉRIE 800 FLEX
	4	4	4	5
	Induction	Induction	Induction	Induction
	-	-	-	Gauche 45.8x21.4
	21	21	21	-
	21	21	21	-
	-	-	14,5	28
	-	-	-	-
	21	14,5	-	14.5
	21	18	24	21
	-	-	-	182.6
	179.6	178.4	179,6	-
	177	178,4	177	-
	-	-	180,2	176.5
	-	-	-	-
	188.8	183,2	-	180.2
	177	184,9	174,6	179.6
	180.6	181,2	177,9	180.7
	Sensitives avec accès direct	Sensitives avec accès direct	Sensitives avec accès direct	Sensitives avec accès direct
	Oui	Oui	Oui	Oui
	Induction	Induction	Induction	Induction
	2300/3200W/210mm	2300/3200W/210mm	2300/3200W/210mm	2300/3200W/220mm
	Induction	Induction	Induction	Induction
	2300/3200W/210mm	2300/3200W/210mm	2300/3200W/210mm	2300/3200W/220mm
	-	-	Induction	Induction
	-	-	1400/2500W/145mm	1800/2800/3500/ 3700W/180/280mm
	-	-	-	-
	-	-	-	-
	Induction	Induction	-	Induction
	2300/3200W/210mm	1400/2500W/145mm	-	1400/2500W/145mm
	Induction	Induction	Induction	Induction
	2300/3200W/210mm	1800/2800W/180mm	2300/3600W/240mm	2300/3200W/210mm
	7350	7350	7200	7350
	220-240V/400V2N // 50-60	220-240V/400V2N // 50-60	220-240V/400V2N // 50-60	220-240V/400V2N // 50-60
	1.5	1,5	1,5	1.5
	Monophasé ou biphasé	Monophasé ou biphasé	Monophasé ou biphasé	Monophasé ou biphasé
	780x520	590x520	780x520	910x520
	44x750x490	44x560x490	44x750x490	44x880x490
	118x868x600	118x678x600	118x868x600	115x1170x630
	12.8 / 11.74	11.8 / 10.5	12.8 / 11.74	20.89 / 17.04
	7332543637690	7332543700417	7332543700875	7332543587278
	-	-	-	-
	862,49 €	804,99	919,99	1 149,99 €
	2,08 €	2,08 €	2,08 €	4,17 €

(1) Les prix indiqués ont un caractère uniquement indicatif, il appartient à chaque distributeur de fixer ses prix comme il le souhaite.
(2) Conformément aux décrets 2005-829 et 2014-928. * Selon EN30-2-1 et règlement délégué EU 66/2014.

Cahier technique tables induction

	 EIV854	 EIV653	 EIV654	 EIV83446	 EIV734	 EIV73342	EIV63342CW/CS	 EIV63343
Marque	Electrolux	Electrolux	Electrolux	Electrolux	Electrolux	Electrolux	Electrolux	Electrolux
Séries	SÉRIE 800 FLEX	SÉRIE 800 FLEX	SÉRIE 800 FLEX	SÉRIE 700 FLEX	SÉRIE 700 FLEX	SÉRIE 700 FLEX	SÉRIE 700 FLEX	SÉRIE 700 FLEX
Nombre de zones de cuisson	4	3	4	4	4	3	3	3
Technologie de chauffe de la table	Induction	Induction	Induction	Induction	Induction	Induction	Induction	Induction
Diamètre des zones de cuisson (cm)								
Zone Modulable (L x l)	Gauche 45.8x21.4	Gauche 45.8x21.4	Gauche 45.8x21.4	-	-	-	-	-
Avant gauche	-	-	-	21	21	21	21	21
Arrière gauche	-	-	-	21	21	21	21	21
Avant centre	-	-	-	14.5	14.5	-	-	-
Arrière centre	21	-	-	-	-	-	-	-
Avant droit	18	28	14.5	-	-	28	28	28
Arrière droit	-	-	18	32	24	-	-	-
Consommation énergétique par zone de cuisson (CE cuisson électrique) Wh/kg								
Zone Modulable (L x l)	182.6	182.6	182.6	-	-	-	-	-
Avant gauche	-	-	-	179.6	179.6	189.4	189.4	189,4
Arrière gauche	-	-	-	177	177	179.3	179.3	179.3
Avant centre	-	-	-	180.2	180.2	-	-	-
Arrière centre	177	-	-	-	-	-		-
Avant droit	174.6	176.5	180.4	-	-	178.9	178.9	178.9
Arrière droit	-	-	175.3	184.3	174.6	-	-	-
Consommation énergétique de la table de cuisson Wh/kg (CE table de cuisson)*	179.9	181.1	180.7	180.3	177.9	182.5	182.5	182.5
Commandes	Sensitives avec accès direct	Sensitives avec accès direct	Sensitives avec accès direct	Sensitives avec accès direct	Sensitives avec accès direct	Sensitives avec accès direct	Sensitives avec accès direct	Sensitives avec accès direct
Connexion H²H	Oui	Oui	Oui	Oui	Oui	Oui	-	Oui
Puissances des foyers								
Foyer avant gauche	Induction	Induction	Induction	Induction	Induction	Induction	Induction	Induction
Puissance/Booster / Diamètre	2300/3200W/220mm	2300/3200W/220mm	2300/3200W/220mm	2300/3200W/210mm	2300/3200W/210mm	2300/3200W/210mm	2300/3200W/210mm	2300/3200W/210mm
Foyer arrière gauche	Induction	Induction	Induction	Induction	Induction	Induction	Induction	Induction
Puissance/Booster / Diamètre	2300/3200W/220mm	2300/3200W/220mm	2300/3200W/220mm	2300/3200W/210mm	2300/3200W/210mm	2300/3200W/210mm	2300/3200W/210mm	2300/3200W/210mm
Foyer avant centre	-	-	-	Induction	Induction	-	-	-
Puissance/Booster / Diamètre	-	-	-	1400/2500W/145mm	1400/2500W/145mm	-	-	-
Foyer arrière centre	Induction	-	-	-	-	-	-	-
Puissance/Booster / Diamètre	2300/3200W/210mm	-	-	-	-	-	-	-
Foyer avant droit	Induction	Induction Double zone	Induction	-	-	Induction Double zone	Induction Double zone	Induction double zone
Puissance/Booster / Diamètre	1800/2800W/180mm	1800/2800/3500/ 3700W/180/280mm	1400/2500W/145mm	-	-	1800/2800/3500/5200W/ 180/280mm	1800/2800/3500/ 5200W/180/280mm	1800/2800/3500/ 3600W/180/280mm
Foyer arrière droit	-	-	Induction	Induction Triple zone	Induction	-	-	-
Puissance/Booster / Diamètre	-	-	1800/2800W/180mm	1600/2300/3000/2500/ 3600/3600W/180/240/320mm	2300/3600W/240mm	-	-	-
Puissances								
Puissance électrique totale maximum (W)	7350	7350	7350	7350	7350	7350	7350	7200
Tension (V) // Fréquence (Hz)	220-240V/400V2N // 50-60	220-240V/400V2N // 50-60	220-240V/400V2N // 50-60	220-240V/400V2N // 50-60	220-240V/400V2N // 50-60	220-240V/400V2N // 50-60	220-240V/400V2N // 50-60	220-240V/400V2N // 50-60
Cordon de raccordement (en m)	1.5	1.5	1.5	1.5	1.5	1.5	1.5	1.5
Branchement	Monophasé ou biphasé	Monophasé ou biphasé	Monophasé ou biphasé	Monophasé ou biphasé	Monophasé ou biphasé	Monophasé ou biphasé	Monophasé ou biphasé	Monophasé ou biphasé
Dimensions et poids								
Dimensions LxP (mm)	780x520	590x520	590x520	780x520	710x520	710x520	590x520	590x520
Encastrement HxLxP (mm)	44x750x490	44x560x490	44x560x490	44x750x490	44x680x490	44x560x490	44x560x490	44x560x490
Emballées HxLxP (mm)	118x868x600	118x678x600	118x678x600	118x868x600	118x868x600	118x798x600	118x678x600	118x678x600
Poids brut/net (kg)	13.86 / 12.82	13.2 / 12.14	12.12 / 11.26	13.89 / 12.96	12.14 / 11.26	11.88 / 11.8	12.2 / 11.44	12.02 / 11.24
Code EAN noir	7332543590322	7332543590360	7332543590353	7332543590445	7332543591268	7332543644087	-	7332543606337
Code EAN blanc	-	-	-	-	-	-	7332543601226	-
Code EAN silver	-	-	-	-	-	-	7332543606320	-
Prix[1] (noir/blanc/silver)	1 034,99 €	747,49 €	747,49 €	919,99 €	804,99 €	804,99 €	-/747,49 €/747,49 €	724,49 €
Eco part[2]	2,08 €	2,08 €	2,08 €	2,08 €	2,08 €	2,08 €	2,08 €	2,08 €

(1) Les prix indiqués ont un caractère uniquement indicatif, il appartient à chaque distributeur de fixer ses prix comme il le souhaite.
(2) Conformément aux décrets 2005-829 et 2014-928. * Selon EN30-2-1 et règlement délégué EU 66/2014.

Cahier technique tables induction

	 EIV63443	 EIV644	 EIT913
Marque	Electrolux	Electrolux	Electrolux
Séries	SÉRIE 700 FLEX	SÉRIE 700 FLEX	SÉRIE 600 FLEX
Nombre de zones de cuisson	4	4	3
Technologie de chauffe de la table	Induction	Induction	Induction
Diamètre des zones de cuisson (cm)			
Zone Modulable (L x l)	-	Gauche & droite 39.2x22	-
Avant gauche	21	-	-
Arrière gauche	21	-	21
Avant centre	-	-	-
Arrière centre	-	-	21
Avant droit	14.5	-	-
Arrière droit	18	-	21
Consommation énergétique par zone de cuisson (CE cuisson électrique) Wh/kg			
Avant gauche	178.4	183.9	-
Arrière gauche	178.4	-	178.4
Avant centre	-	-	-
Arrière centre	-	-	179.3
Avant droit	183.2	183.9	-
Arrière droit	184.9	-	189.4
Consommation énergétique de la table de cuisson Wh/kg (CE table de cuisson)*	181.2	183.9	182.4
Commandes	Sensitives avec accès direct	Sensitives avec accès direct	Sensitives avec accès direct
Connexion H²H	Oui	-	-
Puissances des foyers			
Foyer avant gauche	Induction	Induction	-
Puissance/Booster / Diamètre	2300/3200W/210mm	2300/3200W/180x210mm	-
Foyer arrière gauche	Induction	Induction	Induction
Puissance/Booster / Diamètre	2300/3200W/210mm	2300/3200W/180x210mm	2300/3200W/210mm
Foyer avant centre	-	-	-
Puissance/Booster / Diamètre	-	-	-
Foyer arrière centre	-	-	Induction
Puissance/Booster / Diamètre	-	-	2300/3200W/210mm
Foyer avant droit	Induction	Induction	-
Puissance/Booster / Diamètre	1400/2500W/145mm	2300/3200W/180x210mm	-
Foyer arrière droit	Induction	Induction	Induction
Puissance/Booster / Diamètre	1800/2800W/180mm	2300/3200W/180x210mm	2300/3200W/210mm
Puissances			
Puissance électrique totale maximum (W)	7200	7350	6900
Tension (V) // Fréquence (Hz)	220-240V/400V2N // 50-60	220-240V/400V2N // 50-60	220-240V/400V2N // 50-60
Cordon de raccordement (en m)	1.5	1.5	1.5
Branchement	Monophasé ou biphasé	Monophasé ou biphasé	Monophasé ou biphasé
Dimensions et poids			
Dimensions LxP (mm)	590x520	590x520	910x410
Encastrement HxLxP (mm)	44x560x490	44x560x490	44x880x380
Emballées HxLxP (mm)	118x678x600	118x678x600	115x1170x630
Poids brut/net (kg)	11.56 / 10.74	12.3 / 11.5	15.78 / 12.36
Code EAN noir	7332543606351	7332543590421	7332543592579
Prix[1]	689,99 €	689,99 €	1 011,99 €
Eco part[2]	2,08 €	2,08 €	2,08 €

	 EIT814	 EIT61346	 EIT61443B
	Electrolux	Electrolux	Electrolux
	SÉRIE 600 FLEX	SÉRIE 300 STANDARD	SÉRIE 300 STANDARD
	4	3	4
	Induction	Induction	Induction
	-	-	-
	21	18	21
	21	14.5	18
	-	-	-
	-	-	-
	21	32	14.5
	21	-	18
	179.6	174.6	178.4
	177	180.2	174.4
	-	-	-
	-	-	-
	188.8	184.3	183.2
	177	-	184.9
	180.6	179.7	180.2
	Sensitives avec accès direct	Sensitives avec accès direct	Sensitives avec accès direct
	Oui	Oui	Oui
	Induction	Induction	Induction
	2300/3200W/210mm	1800/2800W/180mm	2300/3700W/210mm
	Induction	Induction	Induction
	2300/3200W/210mm	1400/2500W/145mm	1800/2800W/180mm
	-	-	-
	-	-	-
	-	-	-
	-	-	-
	Induction	Induction Triple zone	Induction
	2300/3200W/210mm	1600/2300/3000/2500/ 3600/3600W/180/240/320mm	1400/2500W/145mm
	Induction	-	Induction
	2300/3200W/210mm	-	1800/2800W/180mm
	7350	7350	7200
	220-240V/400V2N // 50-60	220-240V/400V2N // 50-60	220-240V/400V2N // 50-60
	1.5	1.5	1.5
	Monophasé ou biphasé	Monophasé ou biphasé	Monophasé ou biphasé
	780x520	590x520	590x520
	44x750x490	44x560x490	44x560x490
	118x868x600	118x678x600	118x678x600
	12.88 / 11.76	11.64 / 10.6	11.88 / 10.78
	7332543592593	7332543592616	7332543606306
	804,99 €	747,49 €	609,49 €
	2,08 €	2,08 €	2,08 €

(1) Les prix indiqués ont un caractère uniquement indicatif, il appartient à chaque distributeur de fixer ses prix comme il le souhaite.
(2) Conformément aux décrets 2005-829 et 2014-928. * Selon EN30-2-1 et règlement délégué EU 66/2014.











	LIT60336CK	KGI6211K	EHV6140FOK	EHV6232FOK	EHF6547FOK
Marque	Electrolux	Electrolux	Electrolux	Electrolux	Electrolux
Séries	SÉRIE 300 Standard	SÉRIE 300	SÉRIE 300	SÉRIE 300	SÉRIE 300
Nombre de zones de cuisson	3	4	4	3	4
Nombre de zones de cuisson gaz	-	2	-	-	-
Technologie de chauffe de la table	Induction	Mixte Gaz/induction	Rayonnement	Rayonnement	Rayonnement
Diamètre des zones de cuisson (cm)					
Zone Modulable (L x l)	-	-	-	-	-
Avant gauche	21	21	18	18	21
Arrière gauche	14.5	14	14.5	14.5	14.5
Avant centre	-	-	-	-	-
Arrière centre	-	-	-	-	-
Avant droit	28	-	14.5	27	14.5
Arrière droit	-	-	18		18
Consommation énergétique par zone de cuisson (CE cuisson électrique) Wh/kg					
Avant gauche	178.4	NC	184.8	191.6	194.9
Arrière gauche	183.2	NC	183	188	188
Avant centre	-	-	-	-	-
Arrière centre	-	-	-	-	-
Avant droit	176.9	-	183	185.4	188
Arrière droit	-	-	175.8	-	191.6
Consommation énergétique de la table de cuisson Wh/kg (CE table de cuisson)*	179.5	NC	181.7	188.3	190.6
Efficacité énergétique selon le brûleur gaz (EE table gaz) en %					
Avant gauche	-	-	-	-	-
Avant droit	-	NC	-	-	-
Arrière droit	-	NC	-	-	-
Consommation énergétique de la table de cuisson (CE table de gaz) en %*	-	NC	-	-	-
Commandes	Electroniques par touches sensitives	Electroniques par touches sensitives/Manettes	Manettes	Electroniques par touches sensitives	Sensitives avec accès direct
Connexion H²H	Oui	-	-	-	-
Puissances des foyers					
Foyer avant gauche	Induction	Induction	Hi-Light	Hi-Light	Hi-Light|(triple zone)
Puissance/Booster / Diamètre	2300/3700W/210mm	2300/3300W/210mm	1800W/180mm	1800W/180mm	800/1600/2300W/120/175/210mm
Foyer arrière gauche	Induction	Induction	Hi-Light	Hi-Light	Hi-Light
Puissance/Booster / Diamètre	1400/2500W/145mm	1400/2500W/140mm	1200W/145mm	1200W/145mm	1200W/145mm
Foyer avant centre	-	-	-	-	-
Puissance/Booster / Diamètre	-	-	-	-	-
Foyer arrière centre	-	-	-	-	-
Puissance/Booster / Diamètre	-	-	-	-	-
Foyer avant droit	Induction Double zone	Gaz Semi-rapide	Hi-Light	Hi-Light (Triple zone)	Hi-Light
Puissance/Booster / Diamètre	1800/2800/3500/3600W/180/280mm	1900W/70mm	1200W/145mm	1050/1950/2700W/145/210/270mm	1200W/145mm
Foyer arrière droit	-	Gaz rapide	Hi-light	-	(extensible)|Hi-light
Puissance/Booster / Diamètre	-	2700W/100mm	1800W/180mm	-	1500/2400W/170x265mm
Puissances					
Puissance électrique totale maximum (W)	7200	3700	6000	5700	7100
Puissance gaz totale (W)	-	4600	-	-	-
Tension (V) // Fréquence (Hz)	220-240V/400V2N // 50-60	230-240 // 50-60	220-240 // 50-60	220-240 // 50-60	220-240 // 50-60
Cordon de raccordement (en m)	-	1.1	1.5	1.5	1.5
Injecteurs gaz de ville	-	livrés montés	-	-	-
Gaz butane/propane	-	G30/G31 (3B/P) 30/30 mbar,livrée avec injecteurs	-	-	-
Gaz homologué Corse	-	-	-	-	-
Branchement	Monophasé ou biphasé	Monophasé uniquement	Monophasé	Monophasé	Monophasé
Dimensions et poids					
Dimensions LxP (mm)	590x520	590x520	590x520	590x520	590x520
Encastrement HxLxP (mm)	44x560x490	50x560x490	38x560x490	38x560x490	38x560x490
Emballées HxLxP (mm)	118x678x600	160x720x630	118x678x600	118x678x600	118x678x600
Poids brut/net (kg)	11.7 / 10.92	11.8 / 11.2	8.2 / 7.55	8.5 / 7.78	8.84 / 7.62
Code EAN noir	7332543605958	7332543677191	7332543499472	7332543499489	7332543164660
Prix[1]	609,49 €	747,49 €	344,99 €	402,49 €	459,99 €
Eco part[2]	2,08 €	2,08 €	1,04 €	1,04 €	1,04 €

(1) Les prix indiqués ont un caractère uniquement indicatif, il appartient à chaque distributeur de fixer ses prix comme il le souhaite.
(2) Conformément aux décrets 2005-829 et 2014-928. * Selon EN30-2-1 et règlement délégué EU 66/2014.

Cahier technique tables gaz

	 KGV9539IK	 KGV7539IK	 KGG9538K	 KGG7538K
Marque	Electrolux	Electrolux	Electrolux	Electrolux
Séries	SÉRIE 900 SENSE	SÉRIE 900 SENSE	SÉRIE 700 SENSE	SÉRIE 700 SENSE
Nombre de zones de cuisson gaz	5	5	5	5
Technologie de chauffe de la table	Gaz	Gaz	Gaz	Gaz
Efficacité énergétique selon le brûleur gaz (EE table gaz) en %				
Avant gauche	56.1	54.5	54.5	54.5
Arrière gauche	57,5	57,5	59	58,5
Avant centre	-	-	-	-
Milieu centre	52,8	54,7	56,5	57,7
Arrière centre	-	-	-	-
Avant droit	-	-	-	-
Arrière droit	57.5	57.5	59	60.8
Efficacité énergétique de la table de cuisson (CE table de gaz) en %*	56	56.05	57.2	57.9
Commandes	Sensitives avec accès direct	Sensitives avec accès direct	Manettes	Manettes
Connexion H²H	Oui	Oui	Oui	Oui
Puissances des foyers				
Foyer avant gauche	Gaz semi-rapide	Gaz semi-rapide	Gaz semi-rapide	Gaz semi-rapide
Puissance/ Diamètre	1900W/80mm	1900W/80mm	2000W/80mm	2000W/80mm
Foyer arrière gauche	Gaz semi-rapide	Gaz semi-rapide	Gaz semi-rapide	Gaz semi-rapide
Puissance/ Diamètre	1900W/80mm	1900W/80mm	2000W/80mm	2000W/80mm
Foyer avant centre	-	-	-	-
Puissance/ Diamètre	-	-	-	-
Foyer Milieu centre	Gaz triple couronne Wok	Gaz triple couronne Wok	Gaz triple couronne Wok	Gaz triple couronne Wok
Puissance/ Diamètre	3500W/130mm	3500W/130mm	3900W/128mm	3900W/128mm
Foyer arrière centre	-	-	-	-
Puissance/ Diamètre	-	-	-	-
Foyer avant droit	Gaz auxiliaire	Gaz auxiliaire	Gaz auxiliaire	Gaz auxiliaire
Puissance/ Diamètre	1000W/65mm	1000W/65mm	1000W/65mm	1000W/65mm
Foyer arrière droit	Gaz semi-rapide	Gaz semi-rapide	Gaz semi-rapide	Gaz semi-rapide
Puissance/ Diamètre	1900W/80mm	1900W/80mm	2000W/80mm	2000W/80mm
Puissances				
Puissance gaz totale (W)	10200	10200	10900	10900
Tension (V) // Fréquence (Hz)	220-240 // 50-60	220-240 // 50-60	220-240 // 50-60	220-240 // 50-60
Cordon de raccordement (en m)	1.1	1.1	1.1	1.1
Injecteurs gaz de ville	livrés montés	livrés montés	livrés montés	livrés montés
Gaz butane/propane	G30/G31 (3+) 28-30/37 mbar, livrée avec injecteurs	G30/G31 (3B/P) 30/30 mbar, livrée avec injecteurs	G30/G31 (3B/P) 30/30 mbar, livrée avec injecteurs	G30/G31 (3B/P) 30/30 mbar, livrée avec injecteurs
Gaz homologué Corse	-	-	Oui, livrée sans injecteurs	Oui, livrée sans injecteurs
Dimensions et poids				
Dimensions LxP (mm)	880x510	750x510	880x510	740x510
Encastrement HxLxP (mm)	52x850x490	52x720x490	45x830x480	43x560x480
Emballées HxLxP (mm)	160x1005x626	160x875x626	172x1054x660	160x851x626
Poids brut/net (kg)	23.9 / 22.8	21.5 / 20.4	19.9 / 19.1	17.1 / 16.3
Code EAN noir	7332543593996	7332543574940	7332543550401	7332543550371
Code EAN blanc	-	-	-	-
Code EAN inox	-	-	-	-
Prix[1] (noir/blanc/inox)	1 437,49 €	1 322,49 €	804,99 €	689,99 €
Eco part[2]	4,17 €	4,17 €	4,17 €	4,17 €

	 KGG6438K	 KGU75361X	 KGU64361X	 EGH7459GOX	 EGH6349GOX
Marque	Electrolux	Electrolux	Electrolux	Electrolux	Electrolux
Séries	SÉRIE 700 SENSE	SÉRIE 700 PRO	SÉRIE 700 PRO	SÉRIE 600 FLEX	SÉRIE 600 FLEX
Nombre de zones de cuisson gaz	4	5	4	5	4
Technologie de chauffe de la table	Gaz	Gaz	Gaz	Gaz	Gaz
Efficacité énergétique selon le brûleur gaz (EE table gaz) en %					
Avant gauche	57,3	63,3	NC	-	58,1
Arrière gauche	60,3	-	NC	55,4	-
Avant centre	-	-	-	53.1	-
Milieu centre	-	58,6	-	-	-
Arrière centre	-	-	-	55.3	-
Avant droit	-	-	NC	-	54,1
Arrière droit	60.3	63,2	NC	56,9	53,1
Efficacité énergétique de la table de cuisson (CE table de gaz) en %*	59.3	62,1	NC	55,1	55,1
Commandes	Manettes	Manettes	Manettes	Manettes	Manettes
Connexion H²H	Oui	-	-	-	-
Puissances des foyers					
Foyer avant gauche	Gaz triple couronne Wok	Gaz semi-rapide	Gaz triple couronne Wok	-	Gaz triple couronne Wok
Puissance/ Diamètre	3900W/128mm	1900W/80mm	4000W/128mm	-	4000W/128mm
Foyer arrière gauche	Gaz semi-rapide	Gaz semi-rapide	Gaz semi-rapide	Gaz Triple couronne	Auxiliaire
Puissance/ Diamètre	2000W/80mm	1900W/80mm	1900W/80mm	4000W/122mm	1000W/54mm
Foyer avant centre	-	-	-	Bridge Burner Gaz semi-rapide	-
Puissance/ Diamètre	-	-	-	1900W/70mm	-
Foyer Milieu centre	-	Gaz triple couronne Wok	-	-	-
Puissance/ Diamètre	-	4000W/128mm	-	-	-
Foyer arrière centre	-	-	-	Bridge Burner Gaz semi-rapide	-
Puissance/ Diamètre	-	-	-	1900W/70mm	-
Foyer avant droit	Gaz auxiliaire	Gaz auxiliaire	Gaz auxiliaire	Gaz auxiliaire	Bridge Burner Gaz Semi-rapide
Puissance/ Diamètre	1000W/65mm	1000W/65mm	1000W/54mm	1000W/54mm	1900W/70mm
Foyer arrière droit	Gaz semi-rapide	Gaz semi-rapide	Gaz semi-rapide	Gaz rapide	Bridge Burner Gaz semi-rapide
Puissance/ Diamètre	2000W/80mm	2000W/80mm	1900W/70mm	3000W/100mm	1900W/70mm
Puissances					
Puissance gaz totale (W)	8900	10800	8800	11800	8800
Tension (V) // Fréquence (Hz)	220-240 // 50-60	220-240 // 50-60	220-240 // 50-60	220-240 // 50-60	220-240 // 50-60
Cordon de raccordement (en m)	1.1	1.1	1.1	1.1	1.1
Injecteurs gaz de ville	livrés montés	livrés montés	livrés montés	G20 (2H) 20 mbar	livrés montés
Gaz butane/propane	G30/G31 (3B/P) 30/30 mbar, livrée avec injecteurs	Oui	livrée avec injecteurs	G20/G25 (2E+) 20/25 mbar	livrée avec injecteurs
Gaz homologué Corse	Oui, livrée sans injecteurs	-	-	-	-
Dimensions et poids					
Dimensions LxP (mm)	590x520	745x515	595x525	745x510	594x510
Encastrement HxLxP (mm)	46x560x480	30x560x480	47x560x480	40x560x480	40x560x480
Emballées HxLxP (mm)	155x719x626	160x880x630	160x710x620	180x880x630	180x700x620
Poids brut/net (kg)	14.3 / 13.7	16 / 15.3	11.8/ 11.2	17.3 / 16.6	15 / 14.4
Code EAN noir	7332543550395	-	-	-	-
Code EAN blanc	-	-	-	-	-
Code EAN inox	-	7332543659203	7332543659296	7332543540822	7332543457427
Prix[1] (noir/blanc/inox)	574,99 €	574,99 €	459,99 €	632,49 €	574,99 €
Eco part[2]	2,08 €	2,08 €	2,08 €	4,17 €	2,08 €

(1) Les prix indiqués ont un caractère uniquement indicatif, il appartient à chaque distributeur de fixer ses prix comme il le souhaite.
(2) Conformément aux décrets 2005-829 et 2014-928. * Selon EN30-2-1 et règlement délégué EU 66/2014.

Cahier technique tables gaz

	 KGG7536K	 KGG6436K/W/S	 KGG6407K/M	 EGT6633NOK
Marque	Electrolux	Electrolux	Electrolux	Electrolux
Séries	SÉRIE 600 PRO	SÉRIE 600 PRO	SÉRIE 600 PRO	SÉRIE 600 PRO
Nombre de zones de cuisson gaz	5	4	4	3
Technologie de chauffe de la table	Gaz	Gaz	Gaz	Gaz
Efficacité énergétique selon le brûleur gaz (EE table gaz) en %				
Avant gauche	54.8	57.2	NC	58.7
Arrière gauche	56.1	54,8	NC	-
Avant centre	-	-	-	-
Milieu centre	53,3	-	-	-
Arrière centre	-	-	-	-
Avant droit	-	-	-	57,6
Arrière droit	56.1	54.8	NC	-
Efficacité énergétique de la table de cuisson (CE table de gaz) en %*	55.075	55.6	NC	58.2
Commandes	Manettes	Manettes	Manettes	Manettes
Puissances des foyers				
Foyer avant gauche	Gaz semi-rapide	Gaz triple couronne Wok	Gaz rapide	Gaz rapide
Puissance/ Diamètre	2000W/80mm	3900W/128mm	3000W/100mm	3000W/100mm
Foyer arrière gauche	Gaz semi-rapide	Gaz semi-rapide	Gaz semi-rapide	Auxiliaire
Puissance/ Diamètre	2000W/80mm	2000W/80mm	1900W/70mm	1000W/54mm
Foyer avant centre	-	-	-	-
Puissance/ Diamètre	-	-	-	-
Foyer Milieu centre	Gaz triple couronne Wok	-	-	-
Puissance/ Diamètre	3900W/128mm	-	-	-
Foyer arrière centre	-	-	-	-
Puissance/ Diamètre	-	-	-	-
Foyer avant droit	Gaz auxiliaire	Gaz auxiliaire	Gaz auxiliaire	Gaz triple couronne Wok
Puissance/ Diamètre	1000W/65mm	1000W/65mm	1000W/54mm	3900W/128mm
Foyer arrière droit	Gaz semi-rapide	Gaz semi-rapide	Gaz semi-rapide	-
Puissance/ Diamètre	2000W/80mm	2000W/80mm	1900W/70mm	-
Puissances				
Puissance gaz totale (W)	10900	8900	7800	7900
Tension (V) // Fréquence (Hz)	220-240 // 50-60	220-240 // 50-60	220-240 // 50-60	220-240 // 50-60
Cordon de raccordement (en m)	1.1	1.1	1.1	1.1
Injecteurs gaz de ville	livrés montés	livrés montés	livrés montés	livrés montés
Gaz butane/propane	livrée avec injecteurs	G30/G31 (3B/P) 30/30 mbar, livrée avec injecteurs	livrée avec injecteurs	livrée avec injecteurs
Gaz homologué Corse	Oui, livrée sans injecteurs	Oui, livrée sans injecteurs	Oui, livrée sans injecteurs	-
Dimensions et poids				
Dimensions LxP (mm)	740x510	590x520	590x510	590x520
Encastrement HxLxP (mm)	43x560x480	46x560x480	45x550x470	45x560x480
Emballées HxLxP (mm)	160x851x626	155x719x626	152x650x592	160x720x630
Poids brut/net (kg)	17.2 / 16.5	14.2 / 13.6	12.8 / 12.2	13 / 12.4
Code EAN noir	7332543550364	7332543549665	7332543663675	7332543467358
Code EAN blanc	-	7332543563111	-	-
Code EAN silver / inox	-	7332543563135 / -	7332543663682 / -	-
Prix[1] (noir/blanc/silver-inox)	551,99 €	459,99 €/459,99 €/494,49 €	459,99 €/-/459,99 €	459,99 €
Eco part[2]	4,17 €	2,08 €	2,08 €	2,08 €

	 EGT6343LOK	 EGT6242NVK	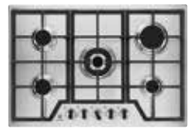 KGS7536X	 KGS6424X/K/W	 EGH6333BOX
	Electrolux	Electrolux	Electrolux	Electrolux	Electrolux
	SÉRIE 300	SÉRIE 300	SÉRIE 600 PRO	SÉRIE 600 PRO	SÉRIE 300
	4	4	5	4	3
	Gaz	Gaz	Gaz	Gaz	Gaz
	60	-	60.7	57,4	55.1
	-	52,9	60,5	59,5	-
	-	-	-	-	-
	-	-	53	-	-
	60,5	-	-	-	-
	52,9	55.7	-	-	55,4
	-	57.5	57.8	59.5	-
	57,8	55.4	58	58.8	55.2
	Manettes	Manettes	Manettes	Manettes	Manettes
	Gaz semi-rapide	Gaz auxiliaire	Gaz semi-rapide	Gaz rapide	Gaz rapide
	1900W/70mm	1000W/54mm	1900W/70mm	3000W/100mm	2800W/100mm
	-	Gaz rapide	Gaz semi-rapide	Gaz semi-rapide	Auxiliaire
	-	2900W/100mm	1900W/70mm	1900W/70mm	1000W/54mm
	Gaz auxiliaire	-	-	-	-
	1000W/54mm	-	-	-	-
	-	-	Gaz triple couronne Wok	-	-
	-	-	4000W/128mm	-	-
	Gaz semi-rapide	-	-	-	-
	1900W/70mm	-	-	-	-
	Gaz Triple-couronne	Gaz Semi-rapide	Gaz auxiliaire	Gaz auxiliaire	Gaz triple couronne Wok
	3800W/122mm	1900W/70mm	1000W/54mm	1000W/54mm	3700W/122mm
	-	Gaz semi-rapide	Gaz rapide	Gaz semi-rapide	
	-	1900W/70mm	3000W/100mm	1900W/70mm	
	8600	7700	11800	7800	7500
	230 // 50	220-240 // 50-60	220-240 // 50-60	220-240 // 50-60	220-240 // 50-60
	1.1	1.1	1.1	1.1	1.1
	livrés montés	livrés montés	livrés montés	livrés montés	livrés montés
	livrée avec injecteurs	livrée avec injecteurs	G30/G31 (3B/P) 30/30 mbar, livrée avec injecteurs	livrée avec injecteurs	livrée avec injecteurs
	Oui, livrée sans injecteurs	-	Oui, livrée sans injecteurs	Oui, livrée sans injecteurs	-
	595x520	590x520	744x510	595x510	595x510
	45x560x480	47x560x480	40x560x480	40x560x480	40x560x480
	160x720x630	150x710x630	170x880x620	160x680x620	160x680x620
	12.8 / 12.2	11.8 / 11.2	13.3 / 12.7	10.4 / 9.8	9.7 / 9.1
	7332543200313	7332543677177	-	7332543609284	-
	-	-	-	7332543609291	-
	-	-	- / 7332543618255	7332543609260	- / 7332543467389
	459,99 €	379,49 €	459,99 €	321,99 €/321,99 €/321,99 €	344,99 €
	2,08 €	2,08 €	2,08 €	2,08 €	2,08 €

(1) Les prix indiqués ont un caractère uniquement indicatif, il appartient à chaque distributeur de fixer ses prix comme il le souhaite.
(2) Conformément aux décrets 2005-829 et 2014-928. * Selon EN30-2-1 et règlement délégué EU 66/2014.

Cahier technique dominos induction / vitrocéramique

	EHH3320NVK	EHH3920IOX	EHF3320NOK	EHF3920BOK
Marque	Electrolux	Electrolux	Electrolux	Electrolux
Type	Domino	Domino	Domino	Domino
Séries	SÉRIE 300	SÉRIE 300	SÉRIE 300	SÉRIE 300
Nombre de zones de cuisson	2	2	2	2
Technologie de chauffe de la table	Induction	Induction	Rayonnement	Rayonnement
Diamètre des zones de cuisson (cm)				
Avant centre	21	14,5	14,5	14,5
Arrière centre	14,5	18	18	18
Consommation énergétique par zone de cuisson (CE cuisson électrique) Wh/kg				
Avant centre	-	188,8	202,3	183,8
Arrière centre	-	174,4	177,7	181,7
Consommation énergétique de la table de cuisson Wh/kg (CE table de cuisson)*	-	181,6	190	182,8
Efficacité énergétique selon le brûleur gaz (EE table gaz) en %				
Avant centre	-	-	-	-
Arrière centre	-	-	-	-
Efficacité énergétique de la table de cuisson (CE table de gaz) en %*	-	-	-	-
Commandes	Electroniques par touches sensitives	Manettes	Electroniques par touches sensitives	Manettes
Puissances des foyers				
Foyer avant centre	Induction	Induction	Hi-Light	Hi-Light
Puissance/Booster / Diamètre	2300/3700W/210mm	1400W/140mm	1200W/145mm	1200W/145mm
Foyer arrière centre	Induction	Induction	Hi-Light	Hi-Light
Puissance/Booster / Diamètre	1400/2500W/145mm	1800W/180mm	700/1700W/120/180mm	1700W/180mm
Puissances				
Puissance électrique totale maximum (W)	3700	3200	2900	2900
Puissance gaz totale (W)	-	-	-	-
Tension (V) // Fréquence (Hz)	220-240 // 50-60	230 / 50	220-240 // 50-60	220-240 // 50-60
Cordon de raccordement (en m)	1.1	1.1	1.1	1.1
Branchement	Monophasé uniquement	Monophasé uniquement	Monophasé	Monophasé
Injecteurs gaz de ville	-	-	-	-
Gaz butane/propane	-	-	-	-
Gaz homologué Corse	-	-	-	-
Dimensions et poids				
Encastrement HxLxP (mm)	46x270x490	46x270x490	34x270x490	41x270x490
Dimensions LxP (mm)	290x520	290x510	290x520	290x520
Emballées HxLxP (mm)	118x388x600	120x400x620	123x385x608	130x400x620
Poids brut/net (kg)	5.8 / 5.4	5.9 / 5.5	4.6 / 4.2	4.4 / 4
Code EAN noir	7332543677184	7332543198931	7332543347209	7332543476008
Code EAN inox	-	-	-	-
Prix[1] (noir/inox)	574,99 €	459,99 €	402,49 €	379,49 €
Eco part[2]	1,04 €	1,04 €	0,58 €	0,58 €

Cahier technique dominos vitrocéramique / gaz / électrique

	EHF3920VOX	EGC3322NVK	EGC3313NVK	EGG3322NVX	KHS321X
Marque	Electrolux	Electrolux	Electrolux	Electrolux	Electrolux
Type	Domino	Domino	Domino	Domino	Domino
Séries	SÉRIE 300	SÉRIE 300	SÉRIE 300	SÉRIE 300	SÉRIE 300
Nombre de zones de cuisson	2	2	1	2	2
Technologie de chauffe de la table	Rayonnement	Gaz	Gaz	Gaz	Electrique
Diamètre des zones de cuisson (cm)					
Avant centre	14,5	-	-	-	14,5
Arrière centre	18	-	-	-	18
Consommation énergétique par zone de cuisson (CE cuisson électrique) Wh/kg					
Avant centre	183,8	-	-	-	194,9
Arrière centre	181,7	-	-	-	194,9
Consommation énergétique de la table de cuisson Wh/kg (CE table de cuisson)*	182,8	-	-	-	194,9
Efficacité énergétique selon le brûleur gaz (EE table gaz) en %					
Avant centre	-	-	-	-	-
Arrière centre	-	57,8	55,1	55,1	-
Efficacité énergétique de la table de cuisson (CE table de gaz) en %*	-	57,8	55,1	55,1	-
Commandes	Manettes	Manettes	Manette	Manettes	Manettes
Puissances des foyers					
Foyer avant centre	Hi-Light	Gaz auxiliaire	-	Gaz auxiliaire	Plaque électrique
Puissance/Booster / Diamètre	1200W/145mm	1000W/54mm	-	1000W/48mm	1500W/145mm
Foyer arrière centre	Hi-Light	Gaz rapide	Gaz Triple couronne	Gaz rapide	Plaque électrique
Puissance/Booster / Diamètre	1800W/180mm	2900W/100mm	3700W/129mm	3000W/98mm	1500W/180mm
Puissances					
Puissance électrique totale maximum (W)	3000	-	-	-	3000
Puissance gaz totale (W)	-	3900	3700	4000	-
Tension (V) // Fréquence (Hz)	230 / 50	220-240 // 50-60	220-240 // 50-60	220-240 // 50-60	220-240 // 50-60
Cordon de raccordement (en m)	1.1	1.1	1.1	1.1	1.1
Branchement	Monophasé	-	-	-	-
Injecteurs gaz de ville	-	G20 (2H) 20 mbar	livrés montés	livrés montés	-
Gaz butane/propane	-	G30/G31 (3B/P) 30/30 mbar, livrée avec injecteurs	livrée avec injecteurs	livrée avec injecteurs	-
Gaz homologué Corse	-	-	Oui, livrée sans injecteurs	-	-
Dimensions et poids					
Encastrement HxLxP (mm)	43x270x490	41x270x490	30x270x490	41x270x490	36x270x490
Dimensions LxP (mm)	290x510	290x520	290x520	290x510	290x510
Emballées HxLxP (mm)	120x400x620	130x400x620	120x400x620	120x400x620	120x400x620
Poids brut/net (kg)	4.4 / 4	5.6 / 5.2	4.8 / 4.4	5.6 / 5.2	5.7 / 5.3
Code EAN noir	7332543202515	7332543475971	7332543475957	-	-
Code EAN inox	-	-	-	7332543475773	7332543658039
Prix[1] (noir/inox)	344,99 €	402,49 €	344,99 €	275,99 €	229,99 €
Eco part[2]	0,58 €	1,04 €	0,58 €	1,04 €	1,04 €

(1) Les prix indiqués ont un caractère uniquement indicatif, il appartient à chaque distributeur de fixer ses prix comme il le souhaite.
(2) Conformément aux décrets 2005-829 et 2014-928. * Selon EN30-2-1 et règlement délégué EU 66/2014.



EKI6771TOX

NOUVEAU





EKI6771TOW

Dimensions hors tout HxLxP (mm) : 850x596x600
Hauteur (mm) : 850 à la table
Inox : EKI6771TOX
Blanc : EKI6771TOW

Une cuisson homogène

Four multifonction pour une répartition homogène de la chaleur.

Caractéristiques

Table : induction

- **3 foyers indépendants**
- Commandes individuelles électroniques par touches sensitives avec accès direct à chaque position de cuisson
- 14 positions de puissance + booster
- Fonction indicateur de temps écoulé
- Fonction Pause Stop&Go

Four : électrique

- **Four Chaleur tournante pulsée**
- **Nettoyage four : Pyrolyse**
- Grilloir Electrique 2300 W
- **Cavité : XXL 73 L**
- Classe énergétique A**
- Eclairage intérieur 25 W
- **Porte froide (4 verres), verres et porte démontables**
- **Fermeture douce assistée de la porte du four**
- Tiroir de rangement

Accessoire optionnel :

Rails télescopiques sur 1 niveau_TR1LFV — PPI : 59,90 € TTC (1)

EKI64900OW





EKI64900OK

Dimensions hors tout HxLxP (mm) : 858x600x600
Hauteur (mm) : 858 à la table
Blanc : EKI64900OW
Noir : EKI64900OK

Caractéristiques

Table : induction

- **3 foyers indépendants**
- Commandes individuelles électroniques par touches sensitives
- Témoins de chaleur résiduelle

Four : électrique

- **Four Chaleur tournante pulsée**
- Nettoyage four : Catalyse
- **Touche SteamBake pour donner plus de gourmandise à vos plats**
- Grilloir Electrique 1650 W
- Cavité : 58 L
- Classe énergétique A**
- Eclairage intérieur 25 W
- Porte plein verre
- Tiroir de rangement

Accessoire optionnel :

Rails télescopiques 1 niveau,
fixation sur gradins filaires_TELRUNFLEX — PPI : 29,90 € TTC (1)

(1) Les prix indiqués ont un caractère uniquement indicatif, il appartient à chaque distributeur de fixer ses prix comme il le souhaite.
** Selon EN60350-1 et règlement délégué EU 65-66 / 2014.

Cuisinières induction 50 cm

EKI54951OW



Caractéristiques

Table : induction
- **3 foyers indépendants**
- Commandes par manettes
- 9 positions de puissance + booster
- Témoins de chaleur résiduelle

Four : électrique
- **Four Chaleur tournante pulsée**
- Nettoyage four : Catalyse
- **Touche SteamBake pour donner plus de gourmandise à vos plats**
- Grilloir Electrique 1650 W
- Cavité : 54 L
- Classe énergétique A**
- Eclairage intérieur 25 W
- Porte plein verre
- Tiroir de rangement

Dimensions hors tout HxLxP (mm) : 858x500x600
Hauteur (mm) : 858 à la table
Blanc : EKI54951OW

EKI54551OW



Caractéristiques

Table : induction
- **3 foyers indépendants**
- Commandes par manettes
- 9 positions de puissance + booster
- Témoins de chaleur résiduelle

Four : électrique
- **Four Chaleur tournante pulsée**
- Nettoyage four : Catalyse
- Grilloir Electrique 1650 W
- Cavité : 54 L
- Classe énergétique A**
- Eclairage intérieur 25 W
- Porte plein verre
- Tiroir de rangement

Dimensions hors tout HxLxP (mm) : 858x500x600
Hauteur (mm) : 858 à la table
Blanc : EKI54551OW

Cuisinières vitrocéramique 60 cm

EKC6670AOW

NOUVEAU



La liberté de cuisiner autant que vous le souhaitez
Grilles et lèchefrites de cuisson XL pour cuire plus de choses en une seule fois.

Caractéristiques

Table : rayonnement
- **4 Foyers Hi-Light**
- Commandes par manettes
- Témoins de chaleur résiduelle

Four : électrique
- **Four Chaleur tournante pulsée**
- **Nettoyage four : Pyrolyse**
- Grilloir Electrique 2300 W
- **Cavité : XXL 73 L**
- Classe énergétique A**
- Eclairage intérieur 25 W
- **Porte froide (4 verres), verres et porte démontables**
- Tiroir de rangement

Dimensions hors tout HxLxP (mm) : 850x596x600
Hauteur (mm) : 850 à la table
Blanc : EKC6670AOW

Accessoire optionnel :
Rails télescopiques sur 1 niveau_TR1LFV — PPI : 59,90 € TTC (1)

EKC6690AOW

NOUVEAU



"SteamBake" : donnez plus de gourmandise à vos plats
Activez la fonction "SteamBake" pour sublimer vos pâtisseries.

Caractéristiques

Table : rayonnement
- **4 Foyers Hi-Light**
- Commandes par manettes
- Témoins de chaleur résiduelle

Four : électrique
- **Four Chaleur tournante pulsée**
- **Nettoyage four : Pyrolyse**
- **Touche SteamBake pour donner plus de gourmandise à vos plats**
- Grilloir Electrique 2300 W
- **Cavité : XXL 73 L**
- Classe énergétique A**
- Eclairage intérieur 25 W
- **Porte froide (4 verres), verres et porte démontables**
- Tiroir de rangement

Dimensions hors tout HxLxP (mm) : 850x596x600
Hauteur (mm) : 850 à la table
Blanc : EKC6690AOW

Accessoire optionnel :
Rails télescopiques sur 1 niveau_TR1LFV — PPI : 59,90 € TTC (1)

EKC6490AOS

NOUVEAU



De parfaits accessoires
Un grand tiroir de fond facilite le rangement des accessoires.

Caractéristiques

Table : rayonnement
- **4 Foyers Hi-Light**
- Commandes par manettes
- Témoins de chaleur résiduelle

Four : électrique
- **Four Chaleur tournante pulsée**
- Nettoyage four : Catalyse
- **Touche SteamBake pour donner plus de gourmandise à vos plats**
- Grilloir Electrique 2700 W
- **Cavité : XXL 73 L**
- Classe énergétique A**
- Eclairage intérieur 25 W
- Porte ventilée, 3 verres, verres et porte démontables
- Tiroir de rangement

Dimensions hors tout HxLxP (mm) : 850x596x600
Hauteur (mm) : 850 à la table
Silver : EKC6490AOS

Accessoire optionnel :
Rails télescopiques sur 1 niveau_TR1LFV — PPI : 59,90 € TTC (1)

(1) Les prix indiqués ont un caractère uniquement indicatif, il appartient à chaque distributeur de fixer ses prix comme il le souhaite.
** Selon EN60350-1 et règlement délégué EU 65-66 / 2014.

Cuisinières vitrocéramique 50 cm

EKC54953OW





EKC54953OS



EKC54953OK

Caractéristiques

Table : rayonnement
- **4 Foyers Hi-Light**
- Commandes par manettes
- Témoins de chaleur résiduelle

Four : électrique
- **Four Chaleur tournante pulsée**
- Nettoyage four : Catalyse
- **Touche SteamBake pour donner plus de gourmandise à vos plats**
- Grilloir Electrique 1650 W
- Cavité : 54 L
- Classe énergétique A**
- Eclairage intérieur 25 W
- Porte plein verre
- Tiroir de rangement

Dimensions hors tout HxLxP (mm) : 858x500x600
Hauteur (mm) : 858 à la table
Blanc : EKC54953OW
Silver : EKC54953OS
Noir : EKC54953OK

EKC54350OW



Caractéristiques

Table : rayonnement
- **4 Foyers Hi-Light**
- Commandes par manettes
- Témoins de chaleur résiduelle

Four : électrique
- Four Chaleur brassée
- Nettoyage four : Catalyse
- Grilloir Electrique 1650 W
- Cavité : 54 L
- Classe énergétique A**
- Eclairage intérieur 25 W
- Porte plein verre
- Tiroir de rangement

Dimensions hors tout HxLxP (mm) : 858x500x600
Hauteur (mm) : 858 à la table
Blanc : EKC54350OW

Cuisinières mixte 60 cm

EKM66700OK



Caractéristiques

Table : mixte gaz/électrique
- **3 foyers gaz + 1 foyer électrique**
- Sécurité gaz table par thermocouple
- Allumage électronique

Four : électrique
- Four Chaleur brassée
- **Nettoyage four : Pyrolyse**
- Préconisation de Pyrolyse
- Grilloir Electrique 1650 W
- Cavité : 54 L
- Classe énergétique A**
- Eclairage intérieur 15 W
- Porte ventilée, 3 verres, verres et porte démontables
- Porte plein verre
- Tiroir de rangement

Dimensions hors tout HxLxP (mm) : 889x600x600
Hauteur (mm) : 857 à la table /
1435 couv. ouvert / 889 couv. fermé
Noir : EKM66700OK

EKM66780OW

NOUVEAU



Vos plats, au moment souhaité
Grâce au minuteur, programmez l'allumage et l'extinction du four au moment souhaité.

Caractéristiques

Table : mixte gaz/électrique
- 3 foyers gaz + 1 foyer électrique
- Sécurité gaz table par thermocouple
- Allumage électronique

Four : électrique
- **Four Chaleur tournante pulsée**
- **Nettoyage four : Pyrolyse**
- Préconisation de Pyrolyse
- Grilloir Electrique 1650 W
- Cavité : 54 L
- Classe énergétique A**
- Eclairage intérieur 15 W
- Porte ventilée, 3 verres, verres et porte démontables
- Porte plein verre
- Abattant de rangement

Dimensions hors tout HxLxP (mm) : 902x600x600
Hauteur (mm) : 870 à la table /
1448 couv. ouvert / 902 couv. fermé
Blanc : EKM66780OW

EKM60900OW



Caractéristiques

Table : mixte gaz/électrique
- **3 foyers gaz + 1 foyer électrique**
- Sécurité gaz table par thermocouple
- Allumage électronique

Four : électrique
- **Four Chaleur tournante pulsée**
- Nettoyage four : Catalyse
- Minuteur sonore
- Grilloir Electrique 1650 W
- Cavité : 58 L
- Classe énergétique A**
- Eclairage intérieur 15 W
- Porte plein verre
- Tiroir de rangement

Dimensions hors tout HxLxP (mm) : 889x600x600
Hauteur (mm) : 857 à la table /
1435 couv. ouvert / 889 couv. fermé
Blanc : EKM60900OW

** Selon EN60350-1 et règlement délégué EU 65-66 / 2014.

Cahier technique cuisinières induction 60 cm





	EKI6771TOX/TOW	EKI64900OW/OK
Marque	Electrolux	Electrolux
Dimensions (cm)	60x60	60x60
Indice d'efficacité énergétique (EEI)*	88.4	94.9
Classe d'efficacité énergétique*	A	A
Conso classe énergétique CN (kWh)*	0.98	0.84
Conso classe énergétique MF (kWh)*	0.76	0.75
Nombre de cavités	1	1
Source de chaleur du four	Electrique	Electrique
Volume cavité (L)	XXL 73	58
Dimensions cavité (HxLxP) en mm	365 x 480 x 415	333 x 437 x 401
Températures réglables	30°C - 300°C	50°C - 250°C
Mode de cuisson	Chaleur tournante pulsée	Chaleur tournante pulsée
Mode de nettoyage	Pyrolyse	Catalyse
Conso Pyro 90 min	5000	-
Conso Pyro 150 min (W)	8000	-
Table de cuisson		
Nombre de zones de cuisson	3	3
Technologie de chauffe de la table	Induction	Induction
Diamètre des zones de cuisson (cm)		
Avant gauche / Arrière gauche	21 / 14	18 / 14
Avant centre	-	-
Avant droit / Arrière droit	28 / -	- / 21
Consommation énergétique de la table de cuisson Wh/kg (CE table de cuisson)*	178.9	169
Consommation énergétique par zone de cuisson (CE cuisson électrique) Elec*		
Avant gauche / Arrière gauche	178 / 176,3	169,8 / 173,5
Avant centre	-	-
Avant droit / Arrière droit	182.3 / -	- / 163.7
Puissance des foyers		
Foyer avant gauche	Induction	Induction
Puissance/Booster / Diamètre	2200W/3600W/210mm	1800W/2800W/180mm
Foyer arrière gauche	Induction	Induction
Puissance/Booster / Diamètre	1400W/2500W/140mm	1400W/2500W140mm
Foyer avant centre	-	-
Puissance/Booster / Diamètre	-	-
Foyer avant droit	Induction	-
Puissance/Booster / Diamètre	1800/2800/3500/3700W/280mm	-
Foyer arrière droit	-	Induction
Puissance/Booster / Diamètre	-	2300W/3300W/210mm
Four		
Programmateur	Elec. avec préco. de température	Electronique
Touche SteamBake	-	Oui
Verres et porte démontables	Oui	Oui
Puissance max du gril (W)	2300	1650
Eclairage (W)	25	25
Nombre de grille(s)	1 grille support de plat	1 grille support de plat
Type de plats	1 plat multi-usages profond noir	1 plat multi-usages
Rangement	Tiroir	Tiroir
Puissance électrique totale maximum (W)	9000	9533.5
Pieds réglables	4	4 non réglables
Caractéristiques techniques		
Tension(V) / Fréquence (Hz)	230 / 50	230 / 50-60
Cordon de raccordement (en m)	Sans	Sans
Dimensions et poids		
Hauteur à la table (mm)	850 à la table	858 à la table
Hors tout HxLxP (mm)	850x596x600	858x600x600
Emballées HxLxP (mm)	963x635x680	940x665x710
Poids brut/net (kg)	57 / 55	58 / 56
Code EAN inox/silver	7332543657445/-	-/-
Code EAN noir	-	7332543616053
Code EAN blanc	7332543657438	7332543616046
Prix[1] (inox-silver/noir/blanc)	1 322,41 €/-/1 264,99 €	1 034,99 €/-/977,49 €
Eco part[2]	8,33 €	8,33 €

Cahier technique cuisinières induction 50 cm





	EKI54951OW	EKI54551OW
	Electrolux	Electrolux
	50x60	50x60
	94.9	94.9
	A	A
	0.84	0.84
	0.74	0.74
	1	1
	Electrique	Electrique
	54	54
	333 x 408 x 401	328 x 408 x 401
	50°C - 250°C	50°C - 250°C
	Chaleur tournante pulsée	Chaleur tournante pulsée
	Catalyse	Catalyse
	-	-
	-	-
	3	3
	Induction	Induction
	- / 18	- / 18
	21	21
	- / 14	- / 14
	170	170
	- / 170.7	- / 170.7
	162.7	162.7
	- / 176.7	- / 176.7
	-	-
	-	-
	Induction	Induction
	2800W/1800W/180mm	2800W/1800W/180mm
	Induction	Induction
	3700W/2100W/210mm	3700W/2100W/210mm
	-	-
	-	-
	Induction	Induction
	2500W/1400W/140mm	2500W/1400W/140mm
	Electronique	Electronique
	Oui	-
	Oui	Oui
	1650	1650
	25	25
	1 grille support de plat	1 grille support de plat
	1 plat multi-usages	1 plat multi-usages
	Tiroir	Tiroir
	9918.5	9456.4
	4 non réglables	4 non réglables
	230 / 50-60	230 / 50-60
	Sans	Sans
	858 à la table	858 à la table
	858x500x600	858x500x600
	940x565x710	940x565x710
	50 / 46	50 / 46
	-/-	-/-
	-	-
	7332543588602	7332543343386
	919,99 €	689.99 €
	8,33 €	8,33 €

(1) Les prix indiqués ont un caractère uniquement indicatif, il appartient à chaque distributeur de fixer ses prix comme il le souhaite. (2) Conformément aux décrets 2005-829 et 2014-928.
*Suivant la directive 2010/30/UE et 96/60/UE, et norme EN50242 et règlement délégué n°1059/2010 et 518/2014. Consommations annuelles calculées sur la base de 280 cycles

Cuisinières vitrocéramique 60 cm







	EKC6670AOW	EKC6690AOW	EKC6490AOS
Marque	Electrolux	Electrolux	Electrolux
Dimensions (cm)	60x60	60x60	60x60
Indice d'efficacité énergétique (EEI)*	88.4	88.4	95.3
Classe d'efficacité énergétique*	A	A	A
Conso classe énergétique CN (kWh)*	0.98	0.98	0.95
Conso classe énergétique MF (kWh)*	0.76	0.76	0.82
Nombre de cavités	1	1	1
Source de chaleur du four	Electrique	Electrique	Electrique
Volume cavité (L)	XXL 73	XXL 73	XXL 73
Dimensions cavité (HxLxP) en mm	365 x 480 x 415	365 x 480 x 415	365 x 480 x 415
Températures réglables	30°C - 300°C	30°C - 300°C	50°C - 275°C
Mode de cuisson	Chaleur tournante pulsée	Chaleur tournante pulsée	Chaleur tournante pulsée
Mode de nettoyage	Pyrolyse	Pyrolyse	Catalyse
Conso Pyro 90 min	5000	5000	-
Conso Pyro 150 min (W)	8000	8000	-
Table de cuisson			
Nombre de zones de cuisson	4	4	4
Technologie de chauffe de la table	Rayonnement	Rayonnement	Rayonnement
Diamètre des zones de cuisson (cm)			
Avant gauche / Arrière gauche	21 / 14,5	21 / 14,5	21 / 14,5
Avant centre	-	-	-
Avant droit / Arrière droit	14.5 / 18	14.5 / 18	14.5 / 18
Consommation énergétique de la table de cuisson Wh/kg (CE table de cuisson)*	182	182	182
Consommation énergétique par zone de cuisson (CE cuisson électrique) Elec*			
Avant gauche / Arrière gauche	182.3 / 181,8	182.3 / 181,8	182.3 / 181,8
Avant centre	-	-	-
Avant droit / Arrière droit	181.8 / 182,1	181.8 / 182,1	181.8 / 182,1
Puissance des foyers			
Foyer avant gauche	Hi-Light	Hi-Light	Hi-Light
Puissance/Booster / Diamètre	2300W/210mm	2300W/210mm	2300W/210mm
Foyer arrière gauche	Hi-Light	Hi-Light	Hi-Light
Puissance/Booster / Diamètre	1200W/145mm	1200W/145mm	1200W/145mm
Foyer avant centre	-	-	-
Puissance/Booster / Diamètre	-	-	-
Foyer avant droit	Hi-Light	Hi-Light	Hi-Light
Puissance/Booster / Diamètre	1200W/145mm	1200W/145mm	1200W/145mm
Foyer arrière droit	Hi-light	Hi-light	Hi-light
Puissance/Booster / Diamètre	1800W/180mm	1800W/180mm	1800W/180mm
Four			
Programmateur	Elec. avec préco. de température	Elec. avec préco. de température	Electronique
Touche SteamBake	-	Oui	Oui
Verres et porte démontables	Oui	Oui	Oui
Puissance max du gril (W)	2300	2300	2700
Eclairage (W)	25	25	25
Nombre de grille(s)	1 grille support de plat	1 grille support de plat	1 grille support de plat
Type de plats	1 plat multi-usages profond noir	1 plat multi-usages profond noir	1 plat multi-usages profond noir
Rangement	Tiroir	Tiroir	Tiroir
Puissance électrique totale maximum (W)	10000	10000	10000
Pieds réglables	4	4	4
Caractéristiques techniques			
Tension(V) / Fréquence (Hz)	230 / 50	230 / 50	230 / 50
Cordon de raccordement (en m)	Sans	Sans	Sans
Dimensions et poids			
Hauteur à la table (mm)	850 à la table	850 à la table	850 à la table
Hors tout HxLxP (mm)	850x596x600	850x596x600	850x596x600
Emballées HxLxP (mm)	963x635x680	963x635x680	963x635x680
Poids brut/net (kg)	53 / 51	53.6 / 51.6	50 / 48
Code EAN inox/silver	-/-	-/-	-/7332543650415
Code EAN noir	-	-	-
Code EAN blanc	7332543650378	7332543650422	-
Prix[1] (inox-silver/noir/blanc)	919,99 €	977,49 €	804,99 €
Eco part[2]	8,33 €	8,33 €	8,33 €

Cuisinières vitrocéramique 50 cm





	EKC54953OW/S/K	EKC54350OW
	Electrolux	Electrolux
	50x60	50x60
	94.9	94.9
	A	A
	0.84	0.84
	0.74	0.74
	1	1
	Electrique	Electrique
	54	54
	333 x 408 x 401	328 x 408 x 401
	50°C - 250°C	50°C - 250°C
	Chaleur tournante pulsée	Chaleur brassée
	Catalyse	Catalyse
	-	-
	-	-
	4	4
	Rayonnement	Rayonnement
	18 / 14	18 / 14
	-	-
	14 / 18	14 / 18
	184	182
	190.1 / 181.8	182.1 / 181.8
	-	-
	181.8 / 182.1	181.8 / 182.1
	Hi-Light	Hi-Light
	700W/1700W/120mm/180mm	1800W/180mm
	Hi-Light	Hi-Light
	1200W/140mm	1200W/140mm
	-	-
	-	-
	Hi-Light	Hi-Light
	1200W/140mm	1200W/140mm
	Hi-light	Hi-light
	1800W/180mm	1800W/180mm
	Electronique	Electronique
	-	-
	Oui	Oui
	1650	1650
	25	25
	1 grille support de plat	1 grille support de plat
	1 plat multi-usages	1 plat multi-usages
	Tiroir	Tiroir
	8405.5	7845.4
	4 non réglables	4 non réglables
	230 / 50-60	230 / 50-60
	Sans	Sans
	858 à la table	858 à la table
	858x500x600	858x500x600
	940x565x710	940x565x710
	44 / 41	45 / 41
	-/7332543588589	-/-
	7332543616077	-
	7332543588596	7332543343690
	747,49 €/747,49 €/689,99 €	632,49 €
	8,33 €	8,33 €

(1) Les prix indiqués ont un caractère uniquement indicatif, il appartient à chaque distributeur de fixer ses prix comme il le souhaite. (2) Conformément aux décrets 2005-829 et 2014-928.
*Suivant la directive 2010/30/UE et 96/60/UE, et norme EN50242 et règlement délégué n°1059/2010 et 518/2014. Consommations annuelles calculées sur la base de 280 cycles.

Cahier technique cuisinières mixte 60 cm

	 EKM66700OK	 EKM66780OW	 EKM60900OW
Marque	Electrolux	Electrolux	Electrolux
Dimensions (cm)	60x60	60x60	60x60
Indice d'efficacité énergétique (EEI)*	92.3	92.3	94.9
Classe d'efficacité énergétique*	A	A	A
Conso classe énergétique CN (kWh)*	0.85	0.85	0.84
Conso classe énergétique MF (kWh)*	0.72	0.72	0.75
Nombre de cavités	1	1	1
Source de chaleur du four	Electrique	Electrique	Electrique
Volume cavité (L)	54	54	58
Dimensions cavité (HxLxP) en mm	328 x 408 x 401	328 x 408 x 401	333 x 437 x 401
Températures réglables	50°C - 250°C	50°C - 250°C	50°C - 250°C
Mode de cuisson	Chaleur brassée	Chaleur tournante pulsée	Chaleur tournante pulsée
Mode de nettoyage	Pyrolyse	Pyrolyse	Catalyse
Conso Pyro 90 min	4170	4170	-
Conso Pyro 150 min (W)	-	-	-
Table de cuisson			
Nombre de zones de cuisson	4	4 dont 3 gaz	4
Technologie de chauffe de la table	Mixte gaz/électrique	Mixte gaz/électrique	Mixte gaz/électrique
Diamètre des zones de cuisson (cm)			
Avant gauche / Arrière gauche	10/5.4	10/5.4	10/5.4
Avant centre	-	-	-
Avant droit / Arrière droit	7/18	7/18	7/18
Consommation énergétique de la table de cuisson Wh/kg (CE table de cuisson)*	194.9	194.9	194.9
Efficacité énergétique selon le brûleur à gaz (EE brûleur gaz)*AVG/ARG/AVC/AVD/AVG	53 / - / 55,5 / -	55,7 / - / - / 55 / -	55.7 / - / 55,5 / -
Efficacité énergétique de la table de cuisson (EE table gaz) en %*	55.4	55.4	55.4
Puissance des foyers			
Foyer avant gauche	Gaz rapide	Gaz rapide	Gaz rapide
Puissance/Booster / Diamètre	3000W/100mm	3000W/100mm	3000W/100mm
Foyer arrière gauche	Auxiliaire	Auxiliaire	Auxiliaire
Puissance/Booster / Diamètre	1000W/54mm	1000W/54mm	1000W/54mm
Foyer avant droit	Gaz ultra-rapide	Gaz Semi-rapide	Gaz ultra-rapide
Puissance/Booster / Diamètre	2000W/70mm	2000W/70mm	2000W/70mm
Foyer arrière droit	Plaque électrique	Plaque électrique	Plaque électrique
Puissance/Booster / Diamètre	1500W/180mm	1500W/180mm	1500W/180mm
Four			
Programmateur	Elec. avec préco. de température	Electronique	Elec. avec préco. de température
Touche SteamBake	-	-	Oui
Verres et porte démontables	Oui	Oui	Oui
Puissance max du gril (W)	1650	1650	1650
Eclairage (W)	15	15	15
Nombre de grille(s)	1 grille support de plat	1 grille support de plat	1 grille support de plat
Type de plats	1 plat multi-usages	1 plat multi-usages	1 plat multi-usages
Rangement	Tiroir	Abattant	Tiroir
Puissance électrique totale maximum (W)	4014.6	4014.6	4006.1
Pieds réglables	4 non réglables	4 Chromés	4
Caractéristiques techniques			
Tension(V) / Fréquence (Hz)	230 / 50-60	230 / 50-60	230 / 50-60
Injecteurs gaz de ville	livrés montés	livrés montés	livrés montés
Gaz butane/propane	Oui	Oui	Oui
Gaz homologué Corse	-	-	-
Cordon de raccordement (en m)	Sans	Sans	Sans
Dimensions et poids			
Hauteur (mm)	857/1435 couv. ouvert / 889 couv. fermé	870à la table /1448couv.ouvert /902couv.fermé	857/1435couv. ouvert / 889 couv. fermé
Hors tout HxLxP (mm)	857x600x600	870x600x600	857x600x600
Emballées HxLxP (mm)	940x665x710	940x665x710	940x665x710
Poids brut/net (kg)	57 / 53	57 / 53	48 / 44
Code EAN inox/silver	-/-	-/-	-/-
Code EAN noir	7332543616084	-	-
Code EAN blanc	-	7332543684717	7332543616039
Prix[1] (inox-silver/noir/blanc)	862,49 €	862,49 €	666,99 €
Eco part[2]	8,33 €	8,33 €	8,33 €

(1) Les prix indiqués ont un caractère uniquement indicatif, il appartient à chaque distributeur de fixer ses prix comme il le souhaite. (2) Conformément aux décrets 2005-829 et 2014-928.
*Suivant la directive 2010/30/UE et 96/60/UE, et norme EN50242 et règlement délégué n°1059/2010 et 518/2014. Consommations annuelles calculées sur la base de 280 cycles.

Hottes

Une réponse à tous types de design

Hottes décoratives îlots 128
Hottes décoratives murales 129
Hottes ascenseur et intégrables 138
Hottes classiques 139
Hottes tiroir et escamotable 140
Groupes filtrants 142
Cahiers techniques 143



Hotte FLEX I 700 Breeze

Une fois que vous avez terminé votre préparation, la hotte 700 Breeze rafraîchit l'air en silence.

Grâce à la hotte 700 Breeze, vous n'avez plus à subir le bruit gênant de ventilation lorsque vous prenez votre repas en famille ou entre amis. Activez la fonction en appuyant simplement sur un bouton dès que vous avez terminé votre préparation et l'air de votre cuisine est rafraîchi en silence pendant dix minutes. Pour une cuisine aérée, sans bruit.

Quels que soient vos besoins, notre hotte assainit efficacement l'air par extraction des vapeurs de cuisson. Le moteur puissant et les vitesses élevées garantissent un air toujours pur. L'astuce pour une cuisine agréable.

Cette hotte inclut également :

Hob²Hood®
La fonction Hob²Hood® relie la table de cuisson à la hotte à l'aide d'une connexion sans fil, pour une extraction automatique

SilenceTech
Élimine les vapeurs de cuisson de votre cuisine de façon très silencieuse, même à puissance maximale.

Commandes tactiles en verre
Le panneau de commande tactile électronique vous permet de gérer facilement la hotte.



La fonction Hob²Hood® relie la table de cuisson à la hotte à l'aide d'une connexion sans fil, pour une extraction automatique.



Hotte FLEX I 700 Breeze

Nettoyage puissant et silencieux avec SilenceTech



Une fois que vous avez terminé votre préparation, la hotte 700 Breeze rafraîchit l'air en silence

Hob²Hood®
La fonction Hob²Hood® relie votre table de cuisson à votre hotte à l'aide d'une connexion sans fil. Commencez à cuisiner, la hotte ajuste automatiquement les réglages. Vous bénéficiez d'une extraction optimale selon la puissance sélectionnée sur la table de cuisson. La hotte fait tout le travail, vous permettant ainsi de concentrer votre esprit (et vos mains) sur votre préparation.

SilenceTech
La hotte SilenceTech élimine les vapeurs de cuisson de votre cuisine de façon très silencieuse, même à puissance maximale. En vitesse 2, le niveau sonore ne dépasse pas 46 dB(A), soit l'équivalent du bruit d'un lave-vaisselle. En vitesse 3, le bruit émis est de 54 dB(A).

Commandes tactiles en verre
Notre élégant panneau de commande en verre est parfaitement intégré. Les commandes tactiles électroniques vous permettent de gérer facilement et précisément les réglages et les modes de fonctionnement de la hotte.

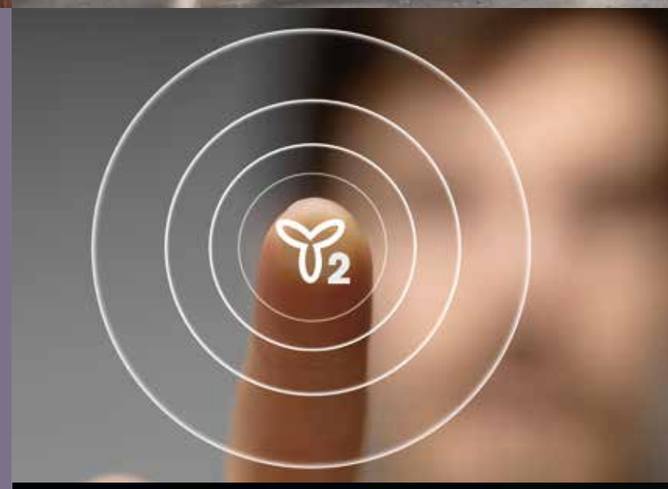

Commande tactile en verre simple



EFI739X

NOUVEAU

Série 700 I SENSE



Dimensions hors-tout en mm :
850/1175 (H) x 900 (L) x 610 (P)
Inox : EFI739X

Hob²Hood® pour un confort absolu

Hob²Hood® relie sans fil la plaque de cuisson à la hotte.

Caractéristiques

- Commandes électroniques sensitives
- **SilenceTech**
- **Fonction breeze**
- **Connection H²H : hotte pouvant être pilotée par certaines tables**
- Débit d'air vitesse mini/maxi : 250/400 m³/h**
- Débit d'air vitesse intensive : 740 m³/h**
- Nombre de vitesses : **3 + 1 intensive**
- Fonctionne en évacuation ou en recyclage, filtre(s) charbon inclus
- Niveau sonore vitesse mini/maxi : 44/54dB***
- Niveau sonore vitesse intensive : 66dB***
- Eclairage par LED : 4 - Puissance totale 10 W
- 3 filtres à graisse aluminium cassette
- Voyants de saturation des filtres à graisse et à charbon
- Clapet anti-retour

Accessoire optionnel :
Filtre à charbon - MCFB49

PPI : 44,90 € TTC (1)

LFI769X

NOUVEAU

Série 700 I SENSE



Dimensions hors-tout en mm :
730/1150 (H) x 900 (L) x 610 (P)
Inox : LFI769X

Moteur puissant, extraction efficace

Purifiez efficacement l'air de votre cuisine grâce au moteur de cette hotte.

Caractéristiques

- **Commandes électroniques par touches sensitives**
- **Fonction breeze**
- **Connexion H²H : hotte pouvant être pilotée par certaines tables**
- Débit d'air vitesse mini/maxi : 320/615 m³/h**
- Débit d'air vitesse intensive : 720 m³/h**
- Nombre de vitesses : **3 + 1 intensive**
- Fonctionne en évacuation ou en recyclage, filtre(s) charbon inclus
- Niveau sonore vitesse mini/maxi : 53/68dB***
- Niveau sonore vitesse intensive : 72dB***
- Eclairage par LED : 4 - Puissance totale 10 W
- 3 filtres à graisse aluminium cassette
- Voyants de saturation des filtres à graisse et à charbon

Accessoire optionnel :
Filtre à charbon - ECFB01

PPI : 29,90 € TTC (1)

LFI514X

Série 600 I FLEX



Dimensions hors-tout en mm :
912/1200 (H) x 400 (L) x 400 (P)
Inox : LFI514X

Visibilité totale sur la zone de cuisson

La hotte 600 LED Spot fournit un éclairage intensif et durable.

Caractéristiques

- Commandes par touches
- Débit d'air vitesse mini/maxi : 360/620 m³/h**
- Nombre de vitesses : 3
- Fonctionne en évacuation ou en recyclage, filtre(s) charbon inclus
- Niveau sonore vitesse mini/maxi : 55/66dB***
- Eclairage par LED : 2 - Puissance totale 5 W
- 1 filtre à graisse aluminium cassette
- Clapet anti-retour

** Conformément à la norme EN61591 et ses amendements. *** Conformément aux normes EN60704-2-13 et EN60704-3
(1) Les prix indiqués ont un caractère uniquement indicatif, il appartient à chaque distributeur de fixer ses prix comme il le souhaite.



Gamme Sense hottes

Série 700 I SENSE

LFV619Y NOUVEAU

Commandes tactiles sur le verre

Les commandes tactiles électroniques vous permettent de gérer la hotte sans effort.

Dimensions hors-tout en mm :
915/1260 (H) x 898 (L) x 173 (P)
Inox : LFV619Y
Blanc : LFV619W

Caractéristiques

- **Aspiration périmétrale**
- **Commandes électroniques par touches sensitives**
- **Fonction breeze**
- **Connexion H²H : hotte pouvant être pilotée par certaines tables**
- Débit d'air vitesse mini/maxi : 305/575 m3/h**
- Débit d'air vitesse intensive : 700 m³/h**
- Nombre de vitesses : **3 + 1 intensive**
- Fonctionne en évacuation ou en recyclage, filtre(s) charbon inclus
- Niveau sonore vitesse mini/maxi : 50/63dB***
- Niveau sonore vitesse intensive : 68dB***
- Eclairage par LED : 2 - Puissance totale 5 W
- 2 filtres à graisse aluminium cassette
- Voyants de saturation des filtres à graisse et à charbon
- Livrée avec fût

Accessoire optionnel :
Filtre à charbon - ECFB02 PPI : 29,90 € TTC (1)



LFV619W

EFT739X NOUVEAU



Série 700 I SENSE

Dimensions hors-tout en mm :
750/1200 (H) x 898 (L) x 500 (P)
Inox : EFT739X

Rafraîchissez l'air de votre cuisine, en silence avec Breeze

La fonction Breeze rafraîchit tranquillement l'air une fois la cuisson terminée.

Caractéristiques

- Commandes électroniques sensitives
- **SilenceTech**
- **Fonction breeze**
- **Connection H²H : hotte pouvant être pilotée par certaines tables**
- Débit d'air vitesse mini/maxi : 250/400 m³/h**
- Débit d'air vitesse intensive : 740 m³/h**
- Nombre de vitesses : **3 + 1 intensive**
- Fonctionne en évacuation ou en recyclage, filtre(s) charbon inclus
- Niveau sonore vitesse mini/maxi : 44/54dB***
- Niveau sonore vitesse intensive : 66dB***
- Eclairage par LED : 2 - Puissance totale 5 W
- 3 filtres à graisse aluminium cassette
- Voyants de saturation des filtres à graisse et à charbon
- Clapet anti-retour

Accessoire optionnel :
Filtre à charbon - MCFB49 PPI : 44,90 € TTC (1)

EFV719K NOUVEAU



Série 700 I FLEX

Dimensions hors-tout en mm :
900/1239 (H) x 898 (L) x 390 (P)
Noir : EFV719K

Moteur puissant, extraction efficace

Purifiez efficacement l'air de votre cuisine grâce au moteur de cette hotte.

Caractéristiques

- Aspiration périmétrale
- Commandes électroniques sensitives
- **SilenceTech**
- **Fonction breeze**
- **Connection H²H : hotte pouvant être pilotée par certaines tables**
- Débit d'air vitesse mini/maxi : 255/400 m³/h**
- Débit d'air vitesse intensive : 760 m³/h**
- Nombre de vitesses : **3 + 1 intensive**
- Fonctionne en évacuation ou en recyclage, filtre(s) charbon inclus
- Niveau sonore vitesse mini/maxi : 42/54dB***
- Niveau sonore vitesse intensive : 66dB***
- Eclairage par LED : 2 - Puissance totale 5 W
- 2 filtres à graisse aluminium cassette
- Voyants de saturation des filtres à graisse et à charbon
- Clapet anti-retour

Accessoire optionnel :
Filtre à charbon - ECFB02 PPI : 29,90 € TTC (1)

EFV716K NOUVEAU



Série 700 I FLEX

Dimensions hors-tout en mm :
900/1239 (H) x 598 (L) x 400 (P)
Noir : EFV716K

Nettoyage puissant et silencieux avec SilenceTech

La hotte SilenceTech est silencieuse, même lorsque vous mettez la plus haute puissance d'aspiration.

Caractéristiques

- Aspiration périmétrale
- Commandes électroniques sensitives
- **SilenceTech**
- **Fonction breeze**
- **Connection H²H : hotte pouvant être pilotée par certaines tables**
- Débit d'air vitesse mini/maxi : 255/400 m³/h**
- Débit d'air vitesse intensive : 760 m³/h**
- Nombre de vitesses: 3 + 1 intensive
- Fonctionne en évacuation ou en recyclage, filtre(s) charbon inclus
- Niveau sonore vitesse mini/maxi : 42/54dB***
- Niveau sonore vitesse intensive : 66dB***
- Eclairage par LED : 2 - Puissance totale 5 W
- 2 filtres à graisse aluminium cassette
- Voyants de saturation des filtres à graisse et à charbon
- Clapet anti-retour

Accessoire optionnel :
Filtre à charbon - ECFB02 PPI : 29,90 € TTC (1)

** Conformément à la norme EN61591 et ses amendements. *** Conformément aux normes EN60704-2-13 et EN60704-3
(1) Les prix indiqués ont un caractère uniquement indicatif, il appartient à chaque distributeur de fixer ses prix comme il le souhaite.

Gamme Flex hottes

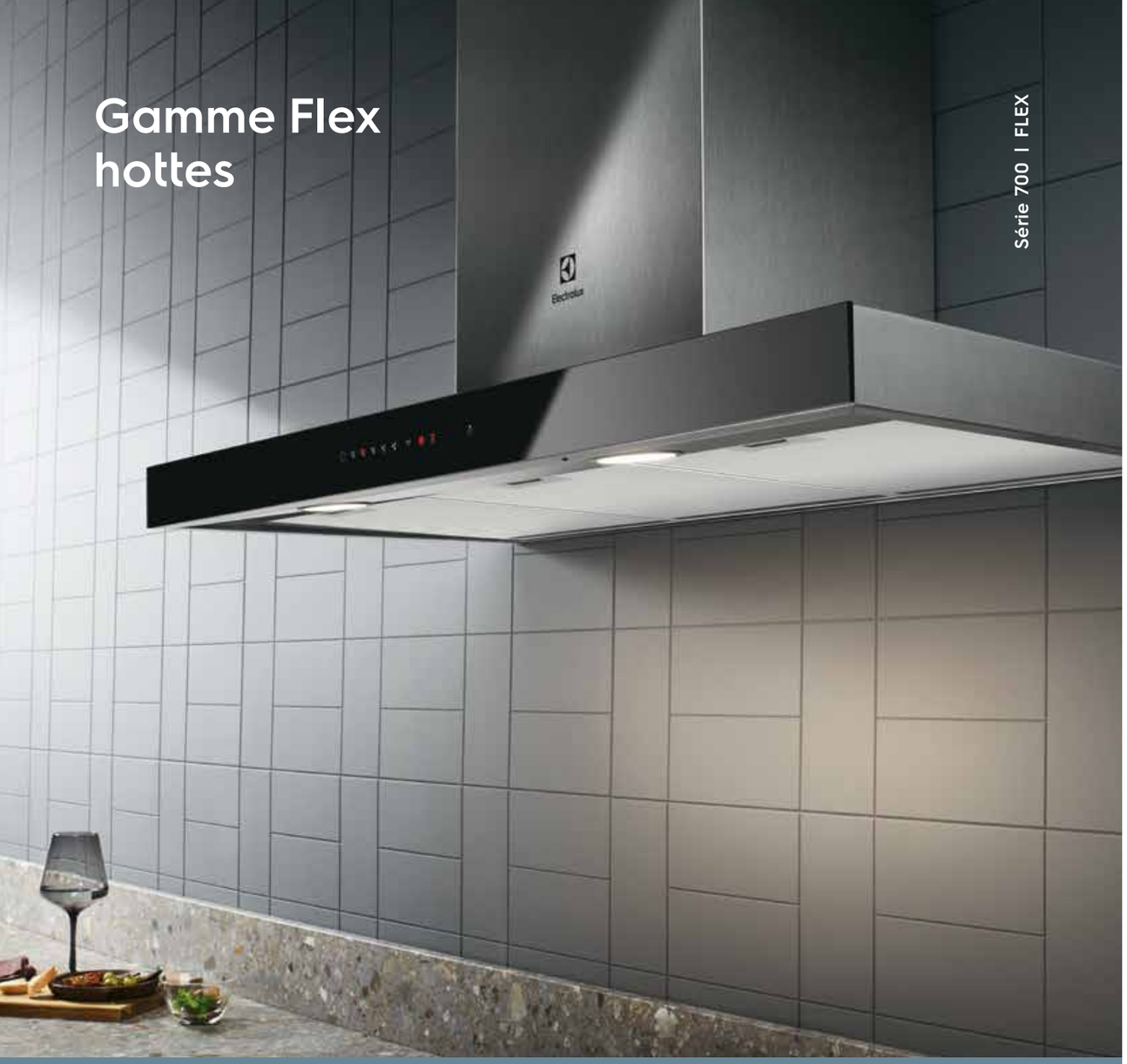

LFT769X NOUVEAU

Hob²Hood® pour un confort absolu

La hotte 700 Hob²Hood® relie sans fil la plaque de cuisson à la hotte.

Dimensions hors-tout en mm :
678/1180 (H) x 898 (P) x 450
Inox : LFT769X

Caractéristiques

- **Commandes électroniques par touches sensitives**
- **Fonction breeze**
- **Connexion H²H : hotte pouvant être pilotée par certaines tables**
- Débit d'air vitesse mini/maxi : 320/615 m³/h**
- Débit d'air vitesse intensive : 720 m³/h**
- Nombre de vitesses : **3 + 1 intensive**
- Fonctionne en évacuation ou en recyclage, filtre(s) charbon inclus
- Niveau sonore vitesse mini/maxi : 53/68dB***
- Niveau sonore vitesse intensive : 72dB***
- Eclairage par LED : 2 - Puissance totale 5 W
- 3 filtres à graisse aluminium cassette
- Clapet anti-retour
- Classe d'efficacité énergétique* : A

Accessoire optionnel :
Filtre à charbon - ECFB01 PPI : 29,90 € TTC (1)

LFV616Y NOUVEAU

Série 700 I SENSE



Dimensions hors-tout en mm :
900/1239 (H) x 598 (L) x 600 (P)
Inox : LFV616Y
Blanc : LFV616W

Moteur puissant, extraction efficace

Purifiez efficacement l'air de votre cuisine grâce au moteur de cette hotte.

Caractéristiques

- **Aspiration périmétrale**
- **Commandes électroniques par touches sensitives**
- **Fonction breeze**
- **Connexion H²H : hotte pouvant être pilotée par certaines tables**
- Débit d'air vitesse mini/maxi : 305/575 m³/h**
- Débit d'air vitesse intensive : 700 m³/h**
- Nombre de vitesses : **3 + 1 intensive**
- Fonctionne en évacuation ou en recyclage, filtre(s) charbon inclus
- Niveau sonore vitesse mini/maxi : 50/63dB***
- Niveau sonore vitesse intensive : 68dB***
- Eclairage par LED : 2 - Puissance totale 5 W
- 2 filtres à graisse aluminium cassette
- Voyants de saturation des filtres à graisse et à charbon
- Livrée avec fût


LFV616W

Accessoire optionnel :
Filtre à charbon - ECFB02 PPI : 29,90 € TTC (1)

LFT766X NOUVEAU

Série 700 I SENSE



Dimensions hors-tout en mm :
679/1180 (H) x 600 (L) x 450 (P)
Inox : LFT766X

Hob²Hood® pour un confort absolu

Hob²Hood® relie sans fil la plaque de cuisson à la hotte.

Caractéristiques

- Aspiration périmétrale
- Commandes par touches
- Débit d'air vitesse mini/maxi : 290/600 m³/h**
- Nombre de vitesses : 3
- Fonctionne en évacuation ou en recyclage, filtre(s) charbon inclus
- Niveau sonore vitesse mini/maxi : 49/66dB***
- Eclairage par LED : 2 - Puissance totale 5 W
- 2 filtres à graisse aluminium cassette

LFV319Y NOUVEAU

Série 600 I FLEX



Dimensions hors-tout en mm :
915/1260 (H) x 598 (L) x 152 (P)
Inox : LFV319Y
Noir : LFV319K
Blanc : LFV319W

Réduit de façon fiable les fumées de cuisson

Un moyen fiable de réduire les odeurs de cuisson pour un air plus propre dans la cuisine.

Caractéristiques

- **Aspiration périmétrale**
- Commandes par touches
- Débit d'air vitesse mini/maxi : 290/600 m³/h**
- Nombre de vitesses : 3
- Fonctionne en évacuation ou en recyclage, filtre(s) charbon inclus
- Niveau sonore vitesse mini/maxi : 49/66dB***
- Eclairage par LED : 2 - Puissance totale 5 W
- 2 filtres à graisse aluminium cassette


LFV319K

LFV319W

Accessoire optionnel :
Filtre à charbon - ECFB02 PPI : 29,90 € TTC (1)

* Conformément aux règlements UE 65/2014 et UE 66/2014.
** Conformément à la norme EN61591 et ses amendements. *** Conformément aux normes EN60704-2-13 et EN60704-3
(1) Les prix indiqués ont un caractère uniquement indicatif, il appartient à chaque distributeur de fixer ses prix comme il le souhaite.

LFV316Y

NOUVEAU

Série 600 I FLEX



C

Dimensions hors-tout en mm :
915/1260 (H) x 598 (L) x 176 (P)
Inox : LFV316Y
Noir : LFV316K
Blanc : LFV316W

Visibilité totale sur la zone de cuisson

La hotte 600 LEDSpot fournit un éclairage intensif et durable.

Caractéristiques

- **Aspiration périmétrale**
- Commandes par touches
- Débit d'air vitesse mini/maxi : 290/600 m³/h**
- Nombre de vitesses : 3
- Fonctionne en évacuation ou en recyclage, filtre(s) charbon inclus
- Niveau sonore vitesse mini/maxi : 49/66dB***
- Eclairage par LED : 2 - Puissance totale 5 W
- 2 filtres à graisse aluminium cassette

Accessoire optionnel :

Filtre à charbon - ECFB02 — PPI : 29,90 € TTC (1)



LFV316K

LFV316W

EFB90463OX

Série 700 I SENSE



A

Dimensions hors-tout en mm :
645/1070 (H) x 898 (L) x 500 (P)
Inox : EFB90463OX

Hob²Hood® pour un confort absolu

Hob²Hood® relie sans fil la plaque de cuisson à la hotte.

Caractéristiques

- Commandes électroniques par touches
- **Fonction breeze**
- **Connexion H²H : hotte pouvant être pilotée par certaines tables**
- Débit d'air vitesse mini/maxi : 256/352 m³/h**
- Débit d'air vitesse intensive : 625 m³/h**
- Nombre de vitesses : **2 + 2 intensive**
- Fonctionne en évacuation ou en recyclage, filtre(s) charbon inclus
- Niveau sonore vitesse mini/maxi : 49/56dB***
- Niveau sonore vitesse intensive : 69dB***
- Eclairage par LED : 2 - Puissance totale 5 W
- Mise en marche automatique par Sensor
- 2 filtres à graisse inox
- Voyants de saturation des filtres à graisse et à charbon

Accessoire optionnel :

Filtre à charbon - TYPE15 — PPI : 29,90 € TTC (1)

EFF90563OX

Série 700 I SENSE



A

Dimensions hors-tout en mm :
665/1090 (H) x 898 (L) x 500 (P)
Inox : EFF90563OX

Hob²Hood® pour un confort absolu

Hob²Hood® relie sans fil la plaque de cuisson à la hotte.

Caractéristiques

- Commandes électroniques par touches
- **Fonction breeze**
- **Connexion H²H : hotte pouvant être pilotée par certaines tables**
- Débit d'air vitesse mini/maxi : 256/352 m³/h**
- Débit d'air vitesse intensive : 625 m3/h**
- Nombre de vitesses : **2 + 2 Intensive**
- Fonctionne en évacuation ou en recyclage, filtre(s) charbon inclus
- Niveau sonore vitesse mini/maxi : 49/56dB***
- Niveau sonore vitesse intensive : 69dB***
- Eclairage par LED : 2 - Puissance totale 5 W
- Mise en marche automatique par Sensor
- 2 filtres à graisse inox
- Voyants de saturation des filtres à graisse et à charbon

Accessoire optionnel :

Filtre à charbon - TYPE15 — PPI : 29,90 € TTC (1)

Hottes décoratives murales

EFB90981OX

Série 600 I FLEX



B

Dimensions hors-tout en mm :
690/1040 (H) x 898 (L) x 500 (P)
Inox : EFB90981OX

Visibilité totale sur la zone de cuisson

La hotte 600 LED Spot fournit un éclairage intensif et durable.

Caractéristiques

- Commandes électroniques par touches
- **Connexion H²H : hotte pouvant être pilotée par certaines tables**
- Débit d'air vitesse mini/maxi : 288/581 m³/h**
- Débit d'air vitesse intensive : 713 m³/h**
- Nombre de vitesses : **3 + 1 intensive**
- Fonctionne en évacuation ou en recyclage, filtre(s) charbon inclus
- Niveau sonore vitesse mini/maxi : 51/69dB***
- Niveau sonore vitesse intensive : 73dB***
- Eclairage par LED : 2 - Puissance totale 5 W
- Mise en marche automatique par Sensor
- 3 filtres à graisse aluminium cassette
- Voyants de saturation des filtres à graisse et à charbon
- Clapet anti-retour

Accessoires optionnels :

Filtre à charbon - TYPE15 — PPI : 29,90 € TTC (1)
Kit cheminée - K9416X — PPI : 249,90 € TTC (1)

EFF90462OX

Série 600 I FLEX



A

Dimensions hors-tout en mm :
665/1090 (H) x 898 (L) x 500 (P)
Inox : EFF90462OX
Noir : EFF90462OK
Blanc : EFF90462OW

Visibilité totale sur la zone de cuisson

La hotte 600 LEDSpot fournit un éclairage intensif et durable..

Caractéristiques

- Commandes par touches
- Débit d'air vitesse mini/maxi : 256/603 m³/h**
- Nombre de vitesses : 3
- Fonctionne en évacuation ou en recyclage, filtre(s) charbon inclus
- Niveau sonore vitesse mini/maxi : 47/67dB***
- Eclairage par LED : 2 - Puissance totale 5 W
- 2 filtres à graisse aluminium cassette
- Voyants de saturation des filtres à graisse et à charbon
- Clapet anti-retour

Accessoire optionnel :

Filtre à charbon - TYPE15 — PPI : 29,90 € TTC (1)



EFF90462OK



EFF90462OW

LFT429X

NOUVEAU

Série 600 I FLEX



C

Dimensions hors-tout en mm :
678/1180 (H) x 898 (L) x 450 (P)
Inox : LFT429X

Un design de hotte s'intégrant parfaitement à votre cuisine

Une hotte attrayante, conçue pour s'intégrer parfaitement à votre cuisine.

Caractéristiques

- Commandes par touches
- Débit d'air vitesse mini/maxi : 295/600 m³/h**
- Nombre de vitesses : 3
- Fonctionne en évacuation ou en recyclage, filtre(s) charbon inclus
- Niveau sonore vitesse mini/maxi : 51/68dB***
- Eclairage par LED : 2 - Puissance totale 5 W
- 3 filtres à graisse aluminium cassette
- Clapet anti-retour

Accessoire optionnel :

Filtre à charbon - ECFB01 — PPI : 29,90 € TTC (1)

** Conformément à la norme EN61591 et ses amendements. *** Conformément aux normes EN60704-2-13 et EN60704-3
(1) Les prix indiqués ont un caractère uniquement indicatif, il appartient à chaque distributeur de fixer ses prix comme il le souhaite.

LFT426X

NOUVEAU

Série 600 I FLEX



Dimensions hors-tout en mm : 6 78/1180 (H) x 600 (L) x 450 (P)
Inox : LFT426X

Réduit de façon fiable les fumées de cuisson

Un moyen fiable de réduire les odeurs de cuisson pour un air plus propre dans la cuisine.

Caractéristiques

- Commandes par touches
- Débit d'air vitesse mini/maxi : 295/600 m³/h**
- Nombre de vitesses : 3
- Fonctionne en évacuation ou en recyclage, filtre(s) charbon inclus
- Niveau sonore vitesse mini/maxi : 51/68dB***
- Eclairage par LED : 2 - Puissance totale 5 W
- 2 filtres à graisse aluminium cassette
- Clapet anti-retour

Accessoire optionnel :
Filtre à charbon - ECFB01 PPI : 29,90 € TTC (1)

LFT419X

Série 600 I FLEX



Dimensions hors-tout en mm : 678/1180 (H) x 898 (L) x 450 (P)
Inox : LFT419X
Noir : LFT419K
Blanc : LFT419W

Visibilité totale sur la zone de cuisson

La hotte 600 LEDSpot fournit un éclairage intensif et durable.

Caractéristiques

- Commandes par touches
- Débit d'air vitesse mini/maxi : 295/600 m³/h**
- Nombre de vitesses : 3
- Fonctionne en évacuation ou en recyclage, filtre(s) charbon inclus
- Niveau sonore vitesse mini/maxi : 51/68dB***
- Eclairage par LED : 2 - Puissance totale 5 W
- 3 filtres à graisse aluminium cassette

Accessoire optionnel :
Filtre à charbon - ECFB01 PPI : 29,90 € TTC (1)



LFT419K



LFT419W

LFT416X

Série 600 I FLEX



Dimensions hors-tout en mm : 678/1180 (H) x 598 (L) x 450 (P)
Inox : LFT416X

Un filtre lavable pour un air pur

Grâce au filtre entièrement lavable votre air sera purifié plus longtemps.

Caractéristiques

- Commandes par touches
- Débit d'air vitesse mini/maxi : 295/600 m³/h**
- Nombre de vitesses : 3
- Fonctionne en évacuation ou en recyclage, filtre(s) charbon inclus
- Niveau sonore vitesse mini/maxi : 51/68dB***
- Eclairage par LED : 2 - Puissance totale 5 W
- 2 filtres à graisse aluminium cassette
- Clapet anti-retour

Accessoire optionnel :
Filtre à charbon - ECFB01 PPI : 29,90 € TTC (1)

LFL229X

NOUVEAU

Série 600 I FLEX



Dimensions hors-tout en mm : 605/1020 (H) x 898 (L) x 500 (P)
Inox : LFL229X

Visibilité totale sur la zone de cuisson

La hotte 600 LEDSpot fournit un éclairage intensif et durable.

Caractéristiques

- Commandes par touches
- Débit d'air vitesse mini/maxi : 295/600 m³/h**
- Nombre de vitesses : 3
- Fonctionne en évacuation ou en recyclage avec filtre charbon en option
- Eclairage par LED : 2 - Puissance totale 5 W
- 2 filtres à graisse aluminium cassette

Accessoire optionnel :
Filtre à charbon - TYPE15 PPI : 29,90 € TTC (1)

** Conformément à la norme EN61591 et ses amendements. *** Conformément aux normes EN60704-2-13 et EN60704-3
(1) Les prix indiqués ont un caractère uniquement indicatif, il appartient à chaque distributeur de fixer ses prix comme il le souhaite.



Les discrètes s'effacent au profit de votre cuisine

Nos designs



Ascenseur



Intégrable



Classique



Tiroir



Escamotable



Groupe filtrant

EFD90662OK



Dimensions hors-tout en mm :
407 (H) x 880 (L) x 95 (P)
Inox : EFD90662OK

Série 700 I FLEX

La hotte qui n'apparaît que lorsqu'on en a besoin
Cette hotte s'intègre parfaitement à votre meuble de cuisine.

Caractéristiques

- **Aspiration périmétrale**
- **Commandes sensitives par touches sensitives**
- **SilenceTech**
- **Fonction breeze**
- Débit d'air vitesse mini/maxi : 220/310 m³/h**
- Débit d'air vitesse intensive : 670 m³/h**
- Nombre de vitesses : **3 + 1 intensive**
- Fonctionne en évacuation ou en recyclage, filtre(s) charbon inclus
- Niveau sonore vitesse mini/maxi : 47/54dB***
- Niveau sonore vitesse intensive : 71dB***
- 2 filtres à graisse aluminium cassette
- Voyants de saturation des filtres à graisse et à charbon
- Clapet anti-retour

LFP536X

NOUVEAU



Dimensions hors-tout en mm :
60 (H) x 560 (L) x 298 (P)
Inox : LFP536X

Série 600 I FLEX

Cuisinez de manière pratique
Notre hotte offre une performance supérieure le tout dans un design discret.

Caractéristiques

- Commandes par touches
- Débit d'air vitesse mini/maxi : 250/600 m³/h**
- Nombre de vitesses : 3
- Fonctionne en évacuation ou en recyclage avec filtre charbon en option
- Niveau sonore vitesse mini/maxi : 49/68dB***
- Eclairage par LED : 2 - Puissance totale 5 W
- 2 filtres à graisse aluminium cassette

Accessoire optionnel :

Filtre à charbon (lot 2) - ECFB02 — PPI : 29,90 € TTC (1)

LFP539X

NOUVEAU



Dimensions hors-tout en mm :
60/1240 (H) x 861 (L) x 298 (P)
Inox : LFP539X

Série 600 I FLEX

Rétractable pour une cuisine plus propre
Repoussez la hotte lorsque vous n'en avez plus besoin pour plus de commodité.

Caractéristiques

- Commandes par touches
- Débit d'air vitesse mini/maxi : 250/600 m³/h**
- Nombre de vitesses : 3
- Fonctionne en évacuation ou en recyclage avec filtre charbon en option
- Niveau sonore vitesse mini/maxi : 49/68dB***
- Eclairage par LED : 2 - Puissance totale 5 W
- 3 filtres à graisse aluminium cassette

Accessoire optionnel :

Filtre à charbon (lot 2) - ECFB02 — PPI : 29,90 € TTC (1)

** Conformément à la norme EN61591 et ses amendements. *** Conformément aux normes EN60704-2-13 et EN60704-3
(1) Les prix indiqués ont un caractère uniquement indicatif, il appartient à chaque distributeur de fixer ses prix comme il le souhaite.

EFU216S

Série 300



Dimensions hors-tout en mm :
132 (H) x 598 (L) x 510 (P)
Gris : EFU216S
Noir : EFU216K
Blanc : EFU216W

Une touche d'élégance classique

Hotte discrète au design traditionnel.

Caractéristiques

- Commandes par curseur
- Débit d'air vitesse mini/maxi : 115/272 m³/h**
- Nombre de vitesses : 3
- Fonctionne en évacuation ou en recyclage avec filtre charbon en option
- Niveau sonore vitesse mini/maxi : 52/71dB***
- Eclairage par LED : 1 - Puissance totale 6 W
- 1 filtre à graisse aluminium cassette

Accessoire optionnel :

Filtre à charbon - TYPE48 PPI : 24,90 € TTC (1)



EFU216K



EFU216W

LFU226X

NOUVEAU

Série 300



Dimensions hors-tout en mm :
132 (H) x 599 (L) x 513 (P)
Inox : LFU226X
Noir : LFU226K
Blanc : LFU226W

Un filtre lavable pour un air pur

Grâce au filtre entièrement lavable votre air sera purifié plus longtemps.

Caractéristiques

- Commandes par curseur
- Débit d'air vitesse mini/maxi : 115/272 m³/h**
- Nombre de vitesses : 3
- Fonctionne en évacuation ou en recyclage, filtre(s) charbon inclus
- Niveau sonore vitesse mini/maxi : 52/71dB***
- Eclairage par LED : 2 - Puissance totale 6 W
- 2 filtres à graisse aluminium cassette
- Clapet anti-retour

Accessoire optionnel :

Filtre à charbon - TYPE48 PPI : 24,90 € TTC (1)



LFU226K



LFU226W

EFP60460OX

Série 300



Dimensions hors-tout en mm :
40 (H) x 598 (P) x 300
Inox : EFP60460OX

Intégration "gain de place"

Une hotte aspirante qui permet un gain de place appréciable.

Caractéristiques

- Commandes par touches
- Débit d'air vitesse mini/maxi : 224/603 m³/h**
- Nombre de vitesses : 3
- Fonctionne en évacuation ou en recyclage, filtre(s) charbon inclus
- Niveau sonore vitesse mini/maxi : 48/66dB***
- Eclairage par LED : 2 - Puissance totale 6 W
- 2 filtres à graisse aluminium cassette
- Clapet anti-retour

LFE116W

Série 600 I FLEX



Dimensions hors-tout en mm :
350 (H) x 598 (P) x 270
Blanc : LFE116W

Une cuisine au style discret

La hotte s'intègre dans le meuble haut pour plus d'espace et un style discret.

Caractéristiques

- Commandes électroniques par touches
- Débit d'air vitesse mini/maxi : 310/650 m³/h**
- Débit d'air vitesse intensive : 730 m³/h**
- Nombre de vitesses : 3 + **1 intensive**
- Fonctionne en évacuation ou en recyclage avec filtre charbon en option
- Niveau sonore vitesse mini/maxi : 51/69dB***
- Niveau sonore vitesse intensive : 71dB***
- Eclairage par LED : 2 - Puissance totale 4.4 W
- 1 filtre à graisse aluminium cassette
- Clapet anti-retour

Accessoire optionnel :

Filtre à charbon (lot 2) - EFF62 PPI : 44,90 € TTC (1)

** Conformément à la norme EN61591 et ses amendements. *** Conformément aux normes EN60704-2-13 et EN60704-3
(1) Les prix indiqués ont un caractère uniquement indicatif, il appartient à chaque distributeur de fixer ses prix comme il le souhaite.

LFG517X



Série 600 I FLEX

Une hotte au design totalement intégrée

Hotte invisible grâce à une ligne totalement intégrée.

Caractéristiques

- Commandes électroniques par touches
- Débit d'air vitesse mini/maxi : 295/600 m³/h**
- Nombre de vitesses : 4
- Fonctionne en évacuation ou en recyclage, filtre(s) charbon inclus
- Niveau sonore vitesse mini/maxi : 49/63dB***
- Eclairage par LED : 2 - Puissance totale 5 W
- 2 filtres à graisse aluminium cassette
- Voyants de saturation des filtres à graisse et à charbon
- Clapet anti-retour

Dimensions hors-tout en mm :
245 (H) x 700 (L) x 285 (P)
Inox : LFG517X

Accessoire optionnel :

Filtre à charbon (lot 2) - ECFB02 — PPI : 29,90 € TTC (1)

LFG615X



Série 600 I FLEX

Des commandes facilement accessibles

Un bandeau de commande incliné et d'accès aisé.

Caractéristiques

- Commandes électroniques par touches
- Débit d'air vitesse mini/maxi : 295/600 m³/h**
- Débit d'air vitesse intensive : 705 m3/h**
- Nombre de vitesses : 4
- Fonctionne en évacuation ou en recyclage, filtre(s) charbon inclus
- Niveau sonore vitesse mini/maxi : 46/63dB***
- Niveau sonore vitesse intensive : 67dB***
- Eclairage par LED : 2- Puissance totale 5 W
- 1 filtre à graisse aluminium cassette
- Voyants de saturation des filtres à graisse et à charbon
- Clapet anti-retour

Dimensions hors-tout en mm :
245 (H) x 520 (L) x 285 (P)
Inox : LFG615X
Noir : LFG615K
Blanc : LFG615W

Accessoire optionnel :

Filtre à charbon (lot 2) - ECFB02 — PPI : 29,90 € TTC (1)



LFG615K



LFG615W

LFG525S



Série 600 I FLEX

Un moteur puissant

Une atmosphère fraiche dans votre cuisine.

Caractéristiques

- Commandes par curseur
- Débit d'air vitesse mini/maxi : 295/600 m³/h**
- Nombre de vitesses : 3
- Fonctionne en évacuation ou en recyclage avec filtre charbon en option
- Niveau sonore vitesse mini/maxi : 49/63dB***
- Eclairage par LED : 2 - Puissance totale 5 W
- 1 filtre à graisse aluminium cassette
- Clapet anti-retour

Dimensions hors-tout en mm :
245 (H) x 520 (L) x 285 (P)
Silver : LFG525S

Accessoire optionnel :

Filtre à charbon (lot 2) - ECFB02 — PPI : 29,90 € TTC (1)

** Conformément à la norme EN61591 et ses amendements. *** Conformément aux normes EN60704-2-13 et EN60704-3
(1) Les prix indiqués ont un caractère uniquement indicatif, il appartient à chaque distributeur de fixer ses prix comme il le souhaite.



	EFI739X
Marque	Electrolux
Séries	SÉRIE 700 SENSE
Type	Hotte décorative îlot
Dimensions (mm)	900
Consommation d'énergie annuelle (kWh/an)	44.1
Classe d'efficacité énergétique*	A+
Efficacité fluidodynamique (FDE hotte)	34.8
Classe d'efficacité fluidodynamique	A
Efficacité lumineuse (LE hotte) en lux/Watt	45.8
Classe d'efficacité lumineuse	A
Efficacité de filtration des graisses (%)	65.1
Classe d'efficacité de filtration des graisses	D
Débit d'air (m^3/h) vitesse mini/maxi**	250/400
Débit d'air (m^3/h) vitesse intensive	740
Niveau sonore (dB) mini/maxi* en évacuation**	44/54
Niveau sonore (dB) mini/maxi en recyclage	53/67
Niveau sonore (dB) vitesse intensive	66
Diamètre de la buse (mm)	150
Équipement	
Commandes	Commandes électroniques par touches
Nombre moteur	1
Vitesse aspiration	3 + 1 intensive
Aspiration périmétrale	-
Connexion H^2H	Oui
Type d'éclairage	LED
Température d'éclairage (K)	3000
Nombre de lampes	4
Puissance totale des lampes (W)	10
Nombre de filtres à graisses métalliques	3
Clapet anti-retour	Oui
Puissances	
Puissance moteur absorbée (W)	260
Tension(V)	220-240
Fréquence (Hz)	50
Cordon de raccordement (M)	1.35
Dimensions et poids	
Hors tout HxLxP (mm)	850min - 1175maxi /900/610
Emballées HxLxP (mm)	860x1040x550
Poids brut/net (kg)	42.9 / 32.11
Code EAN inox	332543670208
Code EAN noir	-
Code EAN blanc	-
Prix[1] (inox/noir/blanc)	1 264,99 €
Eco part[2]	2,08 €

Cahier technique hottes décoratives îlots





	LFI769X	LFI514X
	Electrolux	Electrolux
	SÉRIE 700 SENSE	SÉRIE 600 FLEX
	Hotte décorative îlot	Hotte décorative îlot
	900	400
	59	47
	A	A
	29.2	29.3
	A	A
	45.8	48.4
	A	A
	65.1	78.8
	D	C
	320/615	360/620
	720	-
	53/68	55/66
	65/73	67/73
	72	-
	150	150
	Commandes électroniques par touches sensitives	Commandes par touches
	1	1
	3 + 1 intensive	3
	-	-
	Oui	-
	LED	LED
	3000	3000
	4	2
	10	5
	3	1
	-	Oui
	260	200
	220-240	220-240
	50	50
	-	1.4
	730min - 1150maxi /900/610	912min - 1200maxi /400/400
	840x1020x510	925x460x910
	35,45 / 25,70	27.9 / 20.3
	7332543675821	7332543611621
	-	-
	-	-
	919,99 €	919,99 €
	2,08 €	4,17 €

(1) Les prix indiqués ont un caractère uniquement indicatif, il appartient à chaque distributeur de fixer ses prix comme il le souhaite. (2) Conformément aux décrets 2005-829 et 2014-928.
* Conformément aux règlements UE 65/2014 et UE 66/2014. ** Conformément à la norme EN61591 et ses amendements .
*** Conformément aux normes EN60704-2-13 et EN60704-3






	LFV619Y/W	EFT739X	EFV719K	EFV716K
Marque	Electrolux	Electrolux		Electrolux
Séries	SÉRIE 700 SENSE	SÉRIE 700 SENSE	SÉRIE 700 SENSE	SÉRIE 700 SENSE
Type	Hotte décorative murale	Hotte décorative murale	Hotte décorative murale	Hotte décorative murale
Dimensions (mm)	898	898	898	598
Consommation d'énergie annuelle (kWh/an)	53.5	40.4	39.9	39.9
Classe d'efficacité énergétique*	A	A+	A+	A+
Efficacité fluidodynamique (FDE hotte)	29.5	34.8	34.8	34.8
Classe d'efficacité fluidodynamique	A	A	A+	A
Efficacité lumineuse (LE hotte) en lux/Watt	43.8	48.8	43.8	43.8
Classe d'efficacité lumineuse	A	A	A	A
Efficacité de filtration des graisses (%)	45.1	65.1	45.1	45.1
Classe d'efficacité de filtration des graisses	F	D	F	F
Débit d'air (m^3/h) vitesse mini/maxi**	305/575	250/400	255/400	255/400
Débit d'air (m^3/h) vitesse intensive	700	740	760	760
Niveau sonore (dB) mini/maxi* en évacuation**	50/63	44/54	42/54	42/54
Niveau sonore (dB) mini/maxi en recyclage	66/74	53/67	54/71	54/71
Niveau sonore (dB) vitesse intensive	68	66	66	66
Diamètre de la buse (mm)	150	150	150	150
Équipement				
Commandes	Commandes électroniques par touches sensitives	Commandes électroniques par touches sensitives	Commandes électroniques par touches sensitives	Commandes électroniques par touches sensitives
Nombre moteur	1	1	1	1
Vitesse aspiration	3 + 1 intensive	3 + 1 intensive	3 + 1 intensive	3 + 1 intensive
Aspiration périmétrale	Oui	-	Oui	Oui
Connexion H^2H	Oui	Oui	Oui	Oui
Type d'éclairage	LED	LED	LED	LED
Température d'éclairage (K)	3000	3000	3000	3000
Nombre de lampes	2	2	2	2
Puissance totale des lampes (W)	5	5	5	5
Nombre de filtres à graisses métalliques	2	3	2	2
Clapet anti-retour	-	Oui	Oui	Oui
Puissances				
Puissance moteur absorbée (W)	260	260	260	260
Tension(V)	220-240	220-240	220-240	220-240
Fréquence (Hz)	50	50	50	50
Cordon de raccordement (M)	-	1.35	1.1	1
Dimensions et poids				
Hors tout HxLxP (mm)	915min - 1260maxi/898/173	750min - 1200maxi /898/500	900min - 1239maxi /898/390	900min - 1239maxi /598/400
Emballées HxLxP (mm)	630x1010x580	640x1030x540	650x1010x570	640x710x570
Poids brut/net (kg)	28,72/20,10	23 / 18	30.6 / 22.39	26 / 19.54
Code EAN inox	7332543671199	7332543670215	-	-
Code EAN noir	-	-	32543670222	7332543670239
Code EAN blanc	7332543671212	-	-	-
Prix[1] (inox/noir/blanc)	977,49 €/-/977,49 €	1 149,99 €	1 149,99 €	1 034,99 €
Eco part[2]	2,08 €	2,08 €	1,04 €	1,04 €

Cahier technique hottes décoratives murales







	LFT769X	LFV616Y/W	LFT766X	LFV319Y/K/W	LFV316Y/K/W
	Electrolux	Electrolux	Electrolux	Electrolux	Electrolux
	SÉRIE 700 FLEX	SÉRIE 700 SENSE	SÉRIE 700 SENSE	SÉRIE 600 FLEX	SÉRIE 600 FLEX
	Hotte décorative murale	Hotte décorative murale	Hotte décorative murale	Hotte décorative murale	Hotte décorative murale
	898	598	600	898	598
	55.4	53.5	55.4	94.7	94.6
	A	A	A	C	C
	29.2	29.5	29.2	17.5	17.2
	A	A	A	D	D
	48.8	43.8	48.8	43.8	43.8
	A	A	A	A	A
	65.1	45.1	65.1	65.1	43.8
	D	F	D	D	D
	320/615	305/575	320/615	290/600	290/600
	720	700	720	-	-
	53/68	50/63	68/53	49/66	49/66
	74/65	66/74	65/74	61/73	61/73
	72	68	72	-	-
	150	150	150	150	150
	Commandes électroniques par touches sensitives	Commandes électroniques par touches sensitives	Commandes électroniques par touches sensitives	Commandes par touches	Commandes par touches
	1	1	1	1	1
	3 + 1 intensive	3 + 1 intensive	3 + 1 intensive	3	3
	-	Oui	-	Oui	Oui
	Oui	-	Oui	-	-
	LED	LED	LED	LED	LED
	3000	3000	3000	3000	3000
	2	2	2	2	2
	5	5	5	5	5
	3	2	2	2	2
	Oui	-	Oui	Oui	Oui
	250	260	-	210	210
	220-240	220-240	220-240	200	220-240
	50	50	50	50	50
	1.5	-	1.5	-	-
	678min - 1180maxi /898/450	900min - 1239maxi /598/600	679min - 1180maxi /600/450	915min - 1260maxi /598/152	950min - 1260maxi /598/176
	620x980x460	635x1010x570	620x700x460	635x1010x570	635x710x570
	17.9 / 16	28,72/20,10	15.6 / 14	23 / 15	18/12
	7332543673971	7332543671205	7332543673995	7332543671267	7332543671274
	-	-	-	7332543671243	7332543671250
	-	7332543671229	-	7332543671281	7332543671298
	689,99 €	862,49 €/-/862,49 €	666,99 €	574,99 €/574,99 €/574,99 €	574,99 €/574,99 €/574,99 €
	4,17 €	2,08 €	2,08 €	2,08 €	4,17 €

(1) Les prix indiqués ont un caractère uniquement indicatif, il appartient à chaque distributeur de fixer ses prix comme il le souhaite. (2) Conformément aux décrets 2005-829 et 2014-928.
* Conformément aux règlements UE 65/2014 et UE 66/2014. ** Conformément à la norme EN61591 et ses amendements .
*** Conformément aux normes EN60704-2-13 et EN60704-3






	EFB90463OX	EFF90563OX	EFB90981OX	EFF90462OX/OK/OW
Marque	Electrolux	Electrolux	Electrolux	Electrolux
Séries	SÉRIE 700 SENSE	SÉRIE 700 SENSE	SÉRIE 600 FLEX	SÉRIE 600 FLEX
Type	Hotte décorative murale	Hotte décorative murale	Hotte décorative murale	Hotte décorative murale
Dimensions (mm)	898	898	898	898
Consommation d'énergie annuelle (kWh/an)	37.8	37.8	81.7	42.1
Classe d'efficacité énergétique*	A	A	B	A
Efficacité fluidodynamique (FDE hotte)	33	33	23.7	31.4
Classe d'efficacité fluidodynamique	A	A	B	A
Efficacité lumineuse (LE hotte) en lux/Watt	29	29	29	29
Classe d'efficacité lumineuse	A	A	A	A
Efficacité de filtration des graisses (%)	66	66	86	66
Classe d'efficacité de filtration des graisses	D	D	B	D
Débit d'air (m^3/h) vitesse mini/maxi**	256/352	256/352	288/581	256/603
Débit d'air (m^3/h) vitesse intensive	625	625	713	-
Niveau sonore (dB) mini/maxi* en évacuation**	49/56	49/56	51/69	47/67
Niveau sonore (dB) mini/maxi en recyclage	64/74	64/74	68/74	64/74
Niveau sonore (dB) vitesse intensive	69	69	73	-
Diamètre de la buse (mm)	150	150	150	150
Équipement				
Commandes	Commandes électroniques par touches	Commandes électroniques par touches	Commandes électroniques par touches	Commandes par touches
Nombre moteur	1	1	1	1
Vitesse aspiration	2+2 Intensives	2+2 Intensive	3 + 1 intensive	3
Aspiration périmétrale	-	-	-	-
Connexion H²H	Oui	Oui	Oui	-
Type d'éclairage	LED	LED	LED	LED
Température d'éclairage (K)	3000	3000	3000	3000
Nombre de lampes	2	2	2	2
Puissance totale des lampes (W)	5	5	5	5
Nombre de filtres à graisses métalliques	2	2	3	2
Clapet anti-retour	Oui	Oui	Oui	Oui
Puissances				
Puissance moteur absorbée (W)	200	200	260	200
Tension(V)	220-240	220-240	220-240	220-240
Fréquence (Hz)	50	50	50	50
Cordon de raccordement (M)	1.5	1.5	1.3	1.5
Dimensions et poids				
Hors tout HxLxP (mm)	645min - 1070maxi /898/500	665min - 1090maxi /898/500	690min - 1040maxi /898/500	665min - 1090maxi /898/500
Emballées HxLxP (mm)	667x947x475	489x947x653	570x980x435	489x947x653
Poids brut/net (kg)	23.9 / 18.6	20.9 / 16.3	26.6 / 18.8	19.8 / 15.2
Code EAN inox	7332543445936	7332543446032	7332543426140	7332543482115
Code EAN noir	-	-	-	7332543482139
Code EAN blanc	-	-	-	7332543482122
Prix[1] (inox/noir/blanc)	632,49 €	494,49 €	574,99 €	413,99 €/413,99 €/413,99 €
Eco part[2]	4,17 €	4,17 €	4,17 €	4,17 €

Cahier technique hottes décoratives murales







	LFT429X	LFT426X	LFT419X/K/W	LFT416X	LFL229X
	Electrolux	Electrolux	Electrolux	Electrolux	Electrolux
	SÉRIE 600 FLEX	SÉRIE 600 FLEX	SÉRIE 600 FLEX	SÉRIE600 FLEX	SÉRIE 600 FLEX
	Hotte décorative murale	Hotte décorative murale	Hotte décorative murale	Hotte décorative murale	Hotte décorative murale
	898	600	898	598	898
	96.4	96.4	96,4	96.4	99.2
	C	C	C	C	C
	15.3	15.3	15,3	15.3	15.4
	D	D	D	D	D
	46	46	46	46	49.2
	A	A	A	A	A
	75.1	75.1	75,1	79.6	65.1
	C	C	C	C	D
	295/600	295/600	295/600	295/600	295/600
	-	-	-	-	-
	51/68	51/68	51/68	51/68	52/67
	60/72	60/72	62/73	62/73	62/73
	-	-	-	-	-
	150	150	150	150	150
	Commandes par touches	Commandes par touches	Commandes par touches	Commandes par touches	Commandes par touches
	1	1	1	1	1
	3	2	3	3	3
	-	-	-	-	-
	-	-	-	-	-
	LED	LED	LED	LED	LED
	3000	3000	3000	3000	3000
	2	2	2	2	2
	5	5	5	5	5
	3	3	3	2	2
	Oui	Oui	-	Oui	-
	210	210	210	210	210
	220-240	220-240	220-240	220-240	220-240
	50	50	50	50	50
	1.5	1.5	1,3	1.5	1,4
	678min - 1180maxi /898/450	678min - 1180maxi /600/450	678min - 1180maxi /898/450	678min - 1180maxi /598/450	605min - 1020maxi /898/500
	620x980x460	620x700x460	625x976x460	625x700x460	620x980x460
	17 / 14	15 / 12	16.6 / 13.4	14.2 / 11.5	22 / 16
	7332543674015	7332543674022	7332543614622	7332543614639	7332543671335
	-	-	7332543614653	-	-
	-	-	7332543614646	-	-
	459,99 €	436,99 €	459,99 €/459,99 €/459,99 €	425,49 €	436,99 €
	2,08 €	1,04 €	2,08 €	2,08 €	4,17 €

(1) Les prix indiqués ont un caractère uniquement indicatif, il appartient à chaque distributeur de fixer ses prix comme il le souhaite. (2) Conformément aux décrets 2005-829 et 2014-928.
* Conformément aux règlements UE 65/2014 et UE 66/2014. ** Conformément à la norme EN61591 et ses amendements .
*** Conformément aux normes EN60704-2-13 et EN60704-3







	EFD90662OK	LFP536X	LFP539X
Marque	Electrolux	Electrolux	Electrolux
Séries	SÉRIE 700 FLEX	SÉRIE 600 FLEX	SÉRIE 600 FLEX
Type	Hotte ascenseur	Hotte	Hotte
Dimensions (mm)	880	560	861
Consommation d'énergie annuelle (kWh/an)	102.5	86.5	86.5
Classe d'efficacité énergétique*	C	C	C
Efficacité fluidodynamique (FDE hotte)	18.1	18.1	18.1
Classe d'efficacité fluidodynamique	C	C	C
Efficacité lumineuse (LE hotte) en lux/Watt	-	44	44
Classe d'efficacité lumineuse	-	A	A
Efficacité de filtration des graisses (%)	65.1	65.1	65.1
Classe d'efficacité de filtration des graisses	D	D	D
Débit d'air (m^3/h) vitesse mini/maxi**	220/310	250/600	250/600
Débit d'air (m^3/h) vitesse intensive	670	-	-
Niveau sonore (dB) mini/maxi* en évacuation**	47/54	49/68	49/68
Niveau sonore (dB) mini/maxi en recyclage	44/61	62/73	62/73
Niveau sonore (dB) vitesse intensive	71	-	-
Diamètre de la buse (mm)	150	150	150
Équipement			
Commandes	Commandes électroniques par touches sensitives	Commandes par touches	Commandes par touches
Nombre moteur	1	1	1
Vitesse aspiration	3 + 1 intensive	3	3
Aspiration périmétrale	Oui	-	-
Connexion H²H	-	-	-
Type d'éclairage	No	LED	LED
Température d'éclairage (K)		3000	3000
Nombre de lampes	0	2	2
Puissance totale des lampes (W)		5	5
Nombre de filtres à graisses métalliques	2	2	3
Clapet anti-retour	Oui	-	-
Puissances			
Puissance moteur absorbée (W)	275	250	250
Tension(V)	220-240	220-240	220-240
Fréquence (Hz)	50-60	50	50
Cordon de raccordement (M)	1.2	1.6	1,7
Dimensions et poids			
Hors tout HxLxP (mm)	407/880/95	60/560/298	60/861/298
Emballées HxLxP (mm)	780x602x930	410x695x470	410x1000x475
Poids brut/net (kg)	40.84 / 35.26	12.6 / 10	15 / 11.7
Code EAN inox	7332543525683	7332543668106	7332543668120
Code EAN noir	-	-	-
Code EAN blanc	-	-	-
Prix[1] (inox/noir/blanc)	2 012,49 €	540,49 €	574,99 €
Eco part[2]	8,33 €	2,08 €	2,08 €





	EFU216S/K/W	LFU226X/K/W
Electrolux	SÉRIE 300	SÉRIE 300
	Hotte classique	Hotte classique
	598	599
	65.5	65.5
	D	D
	8.1	8.1
	E	E
	13	13
	D	D
	66	66
	D	D
	115/272	115/272
	-	-
	52/71	52/71
	63/69	62/69
	-	-
	125	125
	Commandes par curseur	Commandes par curseur
	1	1
	3	3
	-	-
	-	-
	LED	LED
	3000	3000
	1	2
	6	6
	1	2
	-	Oui
	115	115
	220-240	220-240
	50-60	50
	1.5	1.5
	132/598/510	132/599/513
	563x647x178	563x647x178
	6.7 / 5.6	6.5 / 5.9
	7332543614356	7332543614400
	7332543633685	7332543614424
	7332543614363	7332543614417
	264,49 €/264,49 €/264,49 €	229,99 €/229,99 €/229,99 €
	1,04 €	1,04 €

(1) Les prix indiqués ont un caractère uniquement indicatif, il appartient à chaque distributeur de fixer ses prix comme il le souhaite. (2) Conformément aux décrets 2005-829 et 2014-928.
* Conformément aux règlements UE 65/2014 et UE 66/2014. ** Conformément à la norme EN61591 et ses amendements .
*** Conformément aux normes EN60704-2-13 et EN60704-3











	EFP60460OX	LFE116W	LFG517X	LFG615X/K/W	LFG525S
Marque	Electrolux	Electrolux	Electrolux	Electrolux	Electrolux
Séries	SÉRIE 300	SÉRIE 600 FLEX	SÉRIE 600 FLEX	600 FLEX	600 FLEX
Type	Hotte tiroir	Hotte escamotable	Groupe filtrant	Groupe filtrant	Groupe filtrant
Dimensions (mm)	598	598	700	520	520
Consommation d'énergie annuelle (kWh/an)	44.1	103.8	96.5	94.4	96.5
Classe d'efficacité énergétique*	A	C	C	C	C
Efficacité fluidodynamique (FDE hotte)	31.9	19.2	15.3	20.4	15.3
Classe d'efficacité fluidodynamique	A	C	D	C	D
Efficacité lumineuse (LE hotte) en lux/Watt	13	45	48.6	48.6	48.6
Classe d'efficacité lumineuse	D	A	A	A	A
Efficacité de filtration des graisses (%)	76	75.1	83.5	80.6	83.5
Classe d'efficacité de filtration des graisses	C	C	C	C	C
Débit d'air (m^3/h) vitesse mini/maxi**	224/603	310/650	295/600	295/600	295/600
Débit d'air (m^3/h) vitesse intensive	-	730		705	-
Niveau sonore (dB) mini/maxi* en évacuation**	48/66	51/69	49/63	46/63	49/63
Niveau sonore (dB) mini/maxi en recyclage	55/73	66/76	60/70	60/71	60/70
Niveau sonore (dB) vitesse intensive	-	71		67	-
Diamètre de la buse (mm)	150	150	150	150	150
Équipement					
Commandes	Commandes par touches	Commandes électroniques par touches	Commandes électroniques par touches	Commandes électroniques par touches	Commandes par curseur
Nombre moteur	1	1	1	1	1
Vitesse aspiration	3	3 + 1 intensive	4	4	3
Aspiration périmétrale	-	-	-	-	-
Connexion H²H	-	-	-	-	-
Type d'éclairage	LED	LED	LED	LED	LED
Température d'éclairage (K)	3000	3000	3000	3000	3000
Nombre de lampes	2	2	2	2	2
Puissance totale des lampes (W)	6	4.4	5	5	5
Nombre de filtres à graisses métalliques	2	1	2	1	1
Clapet anti-retour	Oui	Oui	Oui	Oui	Oui
Puissances					
Puissance moteur absorbée (W)	200	250	210	250	210
Tension(V)	220-240	220	220-240	220-240	220-240
Fréquence (Hz)	50	50	50	50	50
Cordon de raccordement (M)	1.5	1.8	1.2	1.1	1.2
Dimensions et poids					
Hors tout HxLxP (mm)	40/598/300	350/598/270	245/700/285	245/520/285	245/520/285
Emballées HxLxP (mm)	515x685x395	550x680x360	370x805x340	375x620x340	370x615x340
Poids brut/net (kg)	14.35 / 12.5	13.25 / 12.2	9.8 / 8.3	8.3 / 6.4	7.8 / 6.6
Code EAN inox	7332543471942	-	7332543614752	7332543614769	7332543614790
Code EAN noir	-	-	-	7332543614783	-
Code EAN blanc	-	7332543612697	-	7332543614776	-
Prix[1] (inox/noir/blanc)	379,49 €	379,49 €	402,49 €	287,49 €/287,49 €/287,49 €	229,99 €
Eco part[2]	2,08 €	2,08 €	1,04 €	1,04 €	1,04 €

(1) Les prix indiqués ont un caractère uniquement indicatif, il appartient à chaque distributeur de fixer ses prix comme il le souhaite. (2) Conformément aux décrets 2005-829 et 2014-928.
* Conformément aux règlements UE 65/2014 et UE 66/2014. ** Conformément à la norme EN61591 et ses amendements .
*** Conformément aux normes EN60704-2-13 et EN60704-3

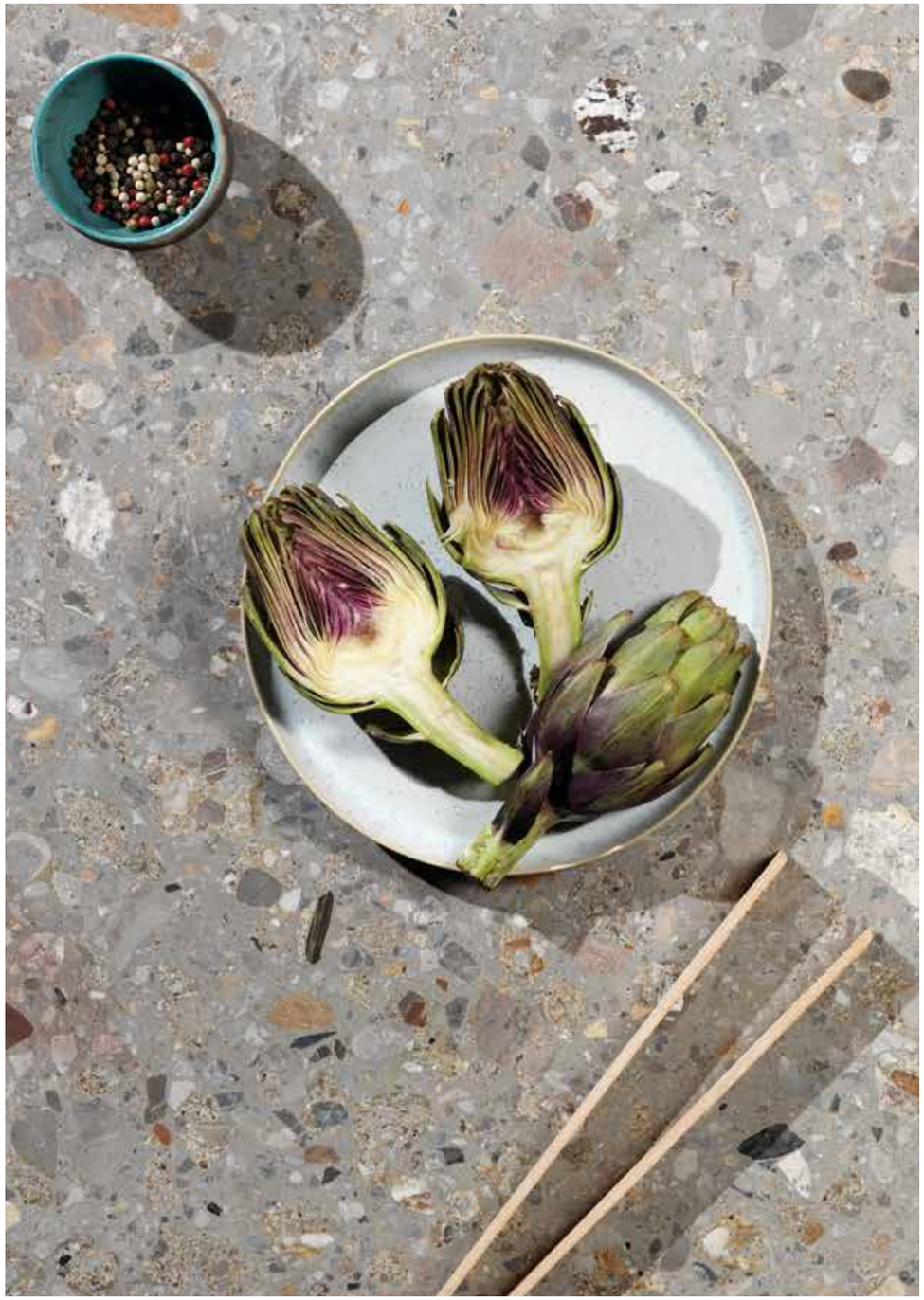

Une fraîcheur conservée, pour un goût meilleur

Froid encastrable

Réfrigérateurs niche

Combinés 185 cm 158
Combinés 178 cm 160
2 portes 158 cm 165
1 porte 178 cm 167
1 porte 122 cm 169
1 porte 88 cm 171
1 porte 82 cm 172

Congélateurs niche

Congélateur 178 cm 163
Congélateur 88 cm 171
Caves à vin 174

Cahiers techniques 175

Préserver les aliments

Manger est l'une des choses les plus importantes que l'on puisse faire pour rester en bonne santé. Avoir une alimentation saine devrait être un plaisir simple qui vous permette de vous sentir bien. À condition de manger équilibré et de privilégier les produits frais.

Retrouvez la fraîcheur des aliments, même après une semaine dans le réfrigérateur-congélateur TwinTech®. Afin de maintenir l'humidité et la température à des niveaux constants, il sépare l'air qui circule autour du congélateur de celui du réfrigérateur. Il empêche également la formation de givre et conserve parfaitement les ingrédients.



Grâce à la technologie TwinTech®, conservez la fraîcheur des aliments, même après une semaine.
La technologie de refroidissement TwinTech® préserve la saveur et la texture des aliments.

Voir page 185





Modèle TwinTech® NoFrost
+/- 0,1 °C



Modèle de réfrigérateur classique
+/- 2 °C

Avec NoFrost, dites adieu au givre
Notre technologie NoFrost prévient la formation de givre dans le congélateur. Fini, la corvée de dégivrage. Le congélateur est plus propre, plus facile à nettoyer et vous offre davantage d'espace pour conserver vos aliments préférés.

Votre rangement sur-mesure CustomFlex®

" Je veux être libre de choisir la manière dont je stocke mes aliments dans mon réfrigérateur. "

Le seul réfrigérateur qui vous permet de stocker la nourriture comme bon vous semble !

- Un espace totalement modulable
- Des compartiments multi-usages
- Différentes tailles pour tous types d'aliments
- Compartiments repositionnables à volonté

Le kit CustomFlex® est composé de :
- 1 demi compartiment crèmerie
- 1 petite FlexBox
- 2 moyennes FlexBox
- 1 grande FlexBox
- 1 profonde FlexBox
- 2 clips



Des clips pour vos sachets alimentaires tels que le gruyère râpé ou autre.



ENN3153AOW

Série 600 I PRO Twintech



Dimensions hors tout en mm :
1842 (H) x 540 (L) x 552 (P)
Blanc : ENN3153AOW

Le meilleur de la technologie : TwinTech

Le système TwinTech est équipé de 2 circuits de froid séparés : l'un dans le réfrigérateur et l'autre dans le congélateur.

Caractéristiques

- Commandes électroniques de la température par LCD
- **TwinTech FreeStore avec brasseur d'air**
- Classe énergétique : A+ **
- Niveau sonore : 39dB***
- Volume net total : 283 L

Réfrigérateur

- **Froid brassé**
- Volume net : 219 L
- 5 clayettes dont 2 demies en verre
- **Compartiment FreshZone®**
- 1 bac à légumes coulissant sur rails avec contrôle d'humidité

Congélateur

- **Froid No Frost**
- Volume net : 64 L
- 3 tiroirs transparents
- Fonction super congélation
- Pouvoir de congélation : 8 kg/24h
- Autonomie : 21 h
- Système de fixation par glissières
- Dimensions d'encastrement HxLxP (mm) : 1850x560x560

ENN3111AOW

Série Série 300



Dimensions hors tout en mm :
1842 (H) x 540 (L) x 552 (P)
Blanc : ENN3111AOW

Optimisez l'espace grâce à votre appareil SpacePlus™

SpacePlus™ : un espace intérieur maximal dans des dimensions extérieures standard.

Caractéristiques

- Commande interne par thermostat
- Classe énergétique : A+ **
- Niveau sonore : 36dB***
- Volume net total : 292 L

Réfrigérateur

- **Froid brassé**
- Volume net : 219 L
- 4 clayettes en verre
- 1 bac à légumes coulissant sur rails

Congélateur

- Froid statique
- Volume net : 73 L
- 3 tiroirs transparents
- Pouvoir de congélation : 4 kg/24h
- Autonomie : 19 h
- Système de fixation par glissières
- Dimensions d'encastrement HxLxP (mm) : 1850x560x560

** Suivant la directive 2010/30/UE et règlement délégué n°1060/2010 et 518/2014. *** Conformément à la norme EN60704-3.



Des ingrédients toujours à portée de main avec SpinView®

FLEX I Réfrigérateur-congélateur



Rangement modulable avec CustomFlex®

SpinView®
Des ingrédients toujours à portée de main avec SpinView®. Cette clayette innovante pivote à 360° afin que vous puissiez voir et attraper tous les produits qui y sont rangés. Simple et pratique. Vous passerez moins de temps à chercher vos ingrédients et davantage à concocter de bons petits plats.

CustomFlex®
CustomFlex® vous permet de personnaliser l'agencement de votre réfrigérateur. L'intérieur de la porte est doté de compartiments repositionnables de tailles différentes, pour pouvoir adapter l'espace en fonction de vos besoins. Comme ces modules sont amovibles, vous pourrez également les sortir du réfrigérateur pour accéder facilement à leur contenu.

Clayette amovibles (FlexiShelf)
Grâce à la clayette rétractable FlexiShelf gagnez en flexibilité de rangement.

ENN2874CFW

Série 600 I FLEX CustomFlex®



Dimensions hors tout en mm :
1772 (H) x 540 (L) x 549 (P)
Blanc : ENN2874CFW

CustomFlex® : le rangement unique et sur-mesure

Personnalisez l'espace de la porte de votre réfrigérateur grâce à ses compartiments amovibles.

Caractéristiques

- **Classe énergétique : A++ ****
- **Niveau sonore : 35 dB *****
- **Volume net total : 264 L**

Réfrigérateur

- **Froid brassé**
- Volume net : 192 L
- **Kit CustomFlex® composé de différentes FlexBox**
- 3 clayettes et 1 double amovible en verre
- 2 demis bacs à légumes

Congélateur

- **Froid statique Low Frost**
- Volume net : 72 L
- 3 tiroirs transparents
- 2 clayettes en verre
- Pouvoir de congélation : 12 kg/24h
- Autonomie : 22 h
- Commandes électroniques LCD sur le top
- Eclairage intérieur par LED
- Alarme sonore/visuelle de porte ouverte
- Alarme sonore/visuelle de température
- Fonction shopping & vacances
- Super congélation
- Système de fixation par glissières
- Dimensions d'encastrement HxLxP (mm) : 1780x560x550

Accessoires optionnels :

Clayette porte-bouteilles - WINERACK	PPI : 29,90 € TTC (1)
Spin View - E6RHSW31	PPI : 129,90 € TTC (1)

ENN2854COW

Série 600 I PRO Twintech



Dimensions hors tout en mm :
1772 (H) x 540 (L) x 549 (P)
Blanc : ENN2854COW

FreshZone

Conserver le poisson et la viande dans une zone plus fraîche.

Caractéristiques

- **TwinTech FreeStore avec brasseur d'air**
- Commandes électroniques sur le top
- **Classe énergétique : A++ ****
- Niveau sonore : 39dB***
- Volume net total : 253 L

Réfrigérateur

- **Froid brassé**
- Volume net : 192 L
- 2 clayettes et 1 double amovible en verre
- **Compartiment FreshZone®**
- 2 demis bacs à légumes

Congélateur

- **Froid No Frost**
- Volume net : 61 L
- 3 tiroirs transparents
- Fonction super congélation
- Pouvoir de congélation : 10 kg/24h
- Autonomie: 21 h
- Système de fixation par glissières
- Dimensions d'encastrement HxLxP (mm) : 1780x560x550

Accessoires optionnels :

Clayette porte-bouteilles - WINERACK	PPI : 29,90 € TTC (1)
Spin View - E6RHSW31	PPI : 129,90 € TTC (1)

** Suivant la directive 2010/30/UE et règlement délégué n°1060/2010 et 518/2014. *** Conformément à la norme EN60704-3.
(1) Les prix indiqués ont un caractère uniquement indicatif, il appartient à chaque distributeur de fixer ses prix comme il le souhaite.

ENN2853COW

Série 600 I PRO TwinTech



Dimensions hors tout en mm :
1772 (H) x 540 (L) x 549 (P)
Blanc : ENN2853COW

TwinTech® FreeStore® avec brasseur d'air

2 circuits de froid différents. Brassé pour le réfrigérateur et No Frost pour le congélateur

Caractéristiques

- **TwinTech FreeStore avec brasseur d'air**
- Commandes électroniques sur le top
- Classe énergétique : A+ **
- Niveau sonore : 40dB***
- Volume net total : 253 L

Réfrigérateur
- **Froid brassé**
- Volume net : 192 L
- 3 clayettes et 1 double amovible en verre
- 2 demis bacs à légumes avec contrôle d'humidité

Congélateur
- **Froid No Frost**
- Volume net : 61 L
- 3 tiroirs transparents
- Fonction super congélation
- Pouvoir de congélation : 10 kg/24h
- Autonomie : 21 h
- Système de fixation par glissières
- Dimensions d'encastrement HxLxP (mm) : 1780x560x550

Accessoires optionnels :

Clayette porte-bouteilles - WINERACK — PPI : 29,90 € TTC (1)
Spin View - E6RHSW31 — PPI : 129,90 € TTC (1)

ENN12801AW

Série 300



Dimensions hors tout en mm :
1772 (H) x 540 (L) x 549 (P)
Blanc : ENN12801AW

Bac à légumes avec contrôle d'humidité

Bac avec contrôle d'humidité pour conserver les fruits et les légumes.

Caractéristiques

- Classe énergétique : A+ **
- Niveau sonore : 36 dB ***
- Consommation électrique : 291 kWh/an **
- **Volume net total : 268 L**

Réfrigérateur
- Froid statique
- Volume net : 196 L
- 4 clayettes en verre
- 2 demis bacs à légumes avec contrôle d'humidité
- 2 balconnets

Congélateur
- Froid statique Low Frost
- Volume net : 72 L
- 3 tiroirs transparents
- 2 clayettes en verre
- Pouvoir de congélation : 4 kg/24h
- Autonomie : 22 h
- Commande interne par thermostat
- Eclairage intérieur par LED
- Système de fixation par glissières
- Classe climatique : SN-N-ST-T
- Dimensions d'encastrement HxLxP (mm) : 1780x560x550

Accessoires optionnels :

Clayette porte-bouteilles - WINERACK — PPI : 29,90 € TTC (1)
Spin View - E6RHSW31 — PPI : 129,90 € TTC (1)

ENN2812BOW

Série 300



Dimensions hors tout en mm :
1772 (H) x 540 (L) x 549 (P)
Blanc : ENN2812BOW

Espace maximisé du réfrigérateur

Des clayettes en verre larges et profondes offrant plus de flexibilité.

Caractéristiques

- **Classe énergétique : A++ **
- Niveau sonore : 36 dB ***
- Consommation électrique : 229 kWh/an **
- **Volume net total : 268 L**

Réfrigérateur
- **Froid brassé**
- Volume net : 196 L
- 4 clayettes en verre
- 2 demis bacs à légumes avec contrôle d'humidité
- 2 balconnets

Congélateur
- **Froid statique Low Frost**
- Volume net : 72 L
- 3 tiroirs transparents
- 2 clayettes en verre
- Pouvoir de congélation : 4 kg/24h
- Autonomie : 22 h
- Commande interne par thermostat
- Eclairage intérieur par LED
- Système de fixation par glissières
- Classe climatique : SN-N-ST-T
- Dimensions d'encastrement HxLxP (mm) : 1780x560x550

Accessoires optionnels :

Clayette porte-bouteilles - WINERACK — PPI : 29,90 € TTC (1)
Spin View - E6RHSW31 — PPI : 129,90 € TTC (1)

** Suivant la directive 2010/30/UE et règlement délégué n°1060/2010 et 518/2014. *** Conformément à la norme EN60704-3.
(1) Les prix indiqués ont un caractère uniquement indicatif, il appartient à chaque distributeur de fixer ses prix comme il le souhaite.

Congélateur niche 178 cm

Avec ce congélateur, vous ferez des économies ! Son système No Frost met fin au dégivrage.

Fonction Super congélation, une fonction tout confort

La fonction Super congélation permet de congeler plus rapidement vos aliments pour conserver toute leur valeur gustative et nutritionnelle.



EUN2244AOW

Dimensions hors tout en mm :
1772 (H) x 540 (L) x 549 (P)
Blanc : EUN2244AOW

Caractéristiques

- **Froid No Frost**
- Commandes électroniques LCD
- Classe énergétique : A+**
- Niveau sonore : 39dB***
- Volume net : 204 L
- 5 tiroirs transparents
- 2 abattants transparents
- Fonction super congélation
- Pouvoir de congélation : 20 kg/24h
- Autonomie : 24h
- Système de fixation par glissières
- Dimensions d'encastrement HxLxP (mm) : 1780x560x550





** Suivant la directive 2010/30/UE et règlement délégué n°1060/2010 et 518/2014. *** Conformément à la norme EN60704-3.

2 portes niche 158 cm



Ce bac transparent pleine largeur est idéal pour ranger vos fruits et légumes. Vous pouvez tout voir en un coup d'œil.



EJN2710AOW

Dimensions hors tout en mm :
1575 (H) x 540 (L) x 549 (P)
Blanc : EJN2710AOW

Caractéristiques

- **Brasseur d'air FreeStore™**
- Commande interne par thermostat
- Classe énergétique : A+ **
- Niveau sonore : 36dB***
- Volume net total : 258 L

Réfrigérateur

- **Froid brassé**
- Volume ne t : 208 L
- 4 clayettes en verre
- 1 bacs à légumes

Congélateur

- Froid statique
- Volume net : 50 L
- Pouvoir de congélation : 3 kg/24h
- Autonomie : 20 h
- Système de fixation par glissières
- Dimensions d'encastrement HxLxP (mm) : 1580x560x550

** Suivant la directive 2010/30/UE et règlement délégué n°1060/2010 et 518/2014. *** Conformément à la norme EN60704-3.

ERN3214ASW

NOUVEAU



Série 700 I FLEX SpinView®

Des ingrédients toujours à portée de main avec SpinView®

La première étagère qui pivote sur 360 degrés, ce qui vous permet de voir et d'accéder à tous vos produits.

Caractéristiques

- **Brasseur d'air FreeStore™**
- Réglage électronique avec écran LCD
- **Classe énergétique : A++****
- Niveau sonore : 34dB***

Réfrigérateur

- **Froid brassé**
- Volume net : 310 L

- **Plateau tournant SpinView®**
- 4 clayettes en verre et 1 double amovible
- 1 grand bac à légumes sur rails avec contrôle d'humidité
- Système de fixation par glissières
- Dimensions d'encastrement HxLxP (mm) : 1780x560x550

Accessoires optionnels :

Clayette porte-bouteilles - WINERACK	PPI : 29,90 € TTC (1)
Spin View - E6RHSW31	PPI : 129,90 € TTC (1)

Dimensions hors tout en mm :
1772 (H) x 540 (L) x 549 (P)
Blanc : ERN3214ASW

ERN3214AOW

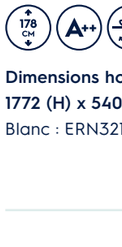

Série 300

Brasseur d'air FreeStore™

la liberté de ranger vos produits frais où vous le souhaitez.

Caractéristiques

- **Brasseur d'air FreeStore™**
- Réglage électronique avec écran LCD
- **Classe énergétique : A++****
- Niveau sonore : 34dB***

Réfrigérateur

- **Froid brassé**
- Volume net : 310 L
- 3 clayettes en verre et 1 double amovible

- 1 grand bac à légumes sur rails avec contrôle d'humidité
- Système de fixation par glissières
- Dimensions d'encastrement HxLxP (mm) : 1780x560x550

Accessoires optionnels :

Clayette porte-bouteilles - WINERACK	PPI : 29,90 € TTC (1)
Spin View - E6RHSW31	PPI : 129,90 € TTC (1)

Dimensions hors tout en mm :
1772 (H) x 540 (L) x 549 (P)
Blanc : ERN3214AOW

ERN3013FOW



Série 300

Un grand espace de rangement

Grâce au volume généreux du tiroir Box Plus, un coup d'œil suffit à voir le contenu.

Caractéristiques

- **Brasseur d'air FreeStore™**
- Commandes électroniques affichage LED
- **Classe énergétique : A++****
- Niveau sonore : 35dB***
- Volume net total : 284 L

Réfrigérateur

- **Froid brassé**
- Volume net : 259 L
- 4 clayettes en verre

- 1 grand bac à légumes sur rails avec contrôle d'humidité

Congélateur

- Compartiment **** Volume net : 25 L
- Pouvoir de congélation : 3 kg/24h
- Autonomie : 18 h
- Système de fixation par glissières
- Dimensions d'encastrement HxLxP (mm) : 1780x560x550

Accessoires optionnels :

Clayette porte-bouteilles - WINERACK	PPI : 29,90 € TTC (1)
Spin View - E6RHSW31	PPI : 129,90 € TTC (1)

Dimensions hors tout en mm :
1772 (H) x 540 (L) x 549 (P)
Blanc : ERN3013FOW

Réfrigérateurs 1 porte niche 178 cm

ERN3011FOW



Série 300

Brasseur d'air FreeStore™

la liberté de ranger vos produits frais où vous le souhaitez.

Caractéristiques

- **Brasseur d'air FreeStore™**
- Commandes électroniques affichage LED
- Classe énergétique : A+**
- Niveau sonore : 35dB***
- Volume net total : 284 L

Réfrigérateur

- **Froid brassé**
- Volume net : 259 L
- 4 clayettes en verre

- 1 grand bac à légumes sur rails avec contrôle d'humidité

Congélateur

- Compartiment **** Volume net : 25 L
- Pouvoir de congélation : 3 kg/24h
- Autonomie : 17 h
- Système de fixation par glissières
- Dimensions d'encastrement HxLxP (mm) : 1780x560x550

Accessoires optionnels :

Clayette porte-bouteilles - WINERACK	PPI : 29,90 € TTC (1)
Spin View - E6RHSW31	PPI : 129,90 € TTC (1)

Dimensions hors tout en mm :
1772 (H) x 540 (L) x 549 (P)
Blanc : ERN3011FOW

ERN3211AOW

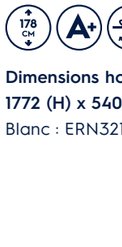

Série 300

Un grand espace de rangement

Votre réfrigérateur est équipé d'un grand bac à légumes d'un volume de 44 litres.

Caractéristiques

- **Brasseur d'air FreeStore™**
- Commandes électroniques affichage LED
- Classe énergétique : A+**
- Niveau sonore : 34dB***

Réfrigérateur

- **Froid brassé**

- Volume net : 310 L
- 5 clayettes en verre
- 1 grand bac à légumes sur rails avec contrôle d'humidité
- Système de fixation par glissières
- Dimensions d'encastrement HxLxP (mm) : 1780x560x550

Accessoires optionnels :

Clayette porte-bouteilles - WINERACK	PPI : 29,90 € TTC (1)
Spin View - E6RHSW31	PPI : 129,90 € TTC (1)

Dimensions hors tout en mm :
1772 (H) x 540 (L) x 549 (P)
Blanc : ERN3211AOW

** Suivant la directive 2010/30/UE et règlement délégué n°1060/2010 et 518/2014. *** Conformément à la norme EN60704-3.
(1) Les prix indiqués ont un caractère uniquement indicatif, il appartient à chaque distributeur de fixer ses prix comme il le souhaite.

ERN2012BOW



Série 300

Classe A++

D'excellents résultats à moindres coûts.

Caractéristiques

- **Brasseur d'air FreeStore™**
- Commande interne par thermostat
- **Classe énergétique : A++****
- Niveau sonore : 35dB***
- Volume net total : 187 L

Réfrigérateur

- **Froid brassé**
- Volume net : 173 L
- 3 clayettes en verre
- 2 demis bacs à légumes avec contrôle d'humidité

Congélateur

- Compartiment **** Volume net : 14 L
- Pouvoir de congélation : 2 kg/24h
- Autonomie : 12 h
- Système de fixation par glissières
- Dimensions d'encastrement HxLxP (mm) : 1225x560x550

Accessoires optionnels :

Clayette porte-bouteilles - WINERACK	PPI : 29,90 € TTC (1)
Spin View - E6RHSW31	PPI : 129,90 € TTC (1)

Dimensions hors tout en mm :
1218 (H) x 540 (L) x 549 (P)
Blanc : ERN2012BOW

ERN2212BOW



Série 300

Des fruits et légumes toujours frais

Bac avec contrôle d'humidité pour conserver les fruits et les légumes.

Caractéristiques

- **Brasseur d'air FreeStore™**
- Commande interne par thermostat
- **Classe énergétique : A++****
- Niveau sonore : 35dB***

Réfrigérateur

- **Froid brassé**
- Volume net : 207 L
- 4 clayettes en verre

- 2 demis bacs à légumes avec contrôle d'humidité
- Système de fixation par glissières
- Dimensions d'encastrement HxLxP (mm) : 1225x560x550

Accessoires optionnels :

Clayette porte-bouteilles - WINERACK	PPI : 29,90 € TTC (1)
Spin View - E6RHSW31	PPI : 129,90 € TTC (1)

Dimensions hors tout en mm :
1218 (H) x 540 (L) x 549 (P)
Blanc : ERN2212BOW

Réfrigérateurs 1 porte niche 122 cm

ERN2111AOW



Série 300

Espace maximisé du réfrigérateur

Des clayettes en verre plus larges et plus profondes offrant plus de flexibilité.

Caractéristiques

- **Brasseur d'air FreeStore™**
- Classe énergétique : A+ **
- **Niveau sonore : 35 dB *****
- Consommation électrique : 131 kWh/an **

Réfrigérateur

- Froid brassé
- Volume net : 207 L
- 4 clayettes en verre

- 2 demis bacs à légumes avec contrôle d'humidité
- 2 balconnets
- 1 balconnet porte-bouteilles transparent
- Dégivrage automatique du réfrigérateur

Accessoires optionnels :

Clayette porte-bouteilles - WINERACK	PPI : 29,90 € TTC (1)
Spin View - E6RHSW31	PPI : 129,90 € TTC (1)

Dimensions hors tout en mm :
1218 (H) x 540 (L) x 549 (P)
Blanc : ERN2111AOW

ERN2011FOW



Série 300

"4 étoiles" pour une congélation parfaite

Compartiment congélateur 4 étoiles pour congeler parfaitement les aliments frais.

Caractéristiques

- **Brasseur d'air FreeStore™**
- Classe énergétique : A+ **
- **Niveau sonore : 35 dB *****
- Consommation électrique : 214 kWh/an **
- Volume net total : 188 L

Réfrigérateur

- **Froid brassé**
- Volume net : 173 L
- 3 clayettes en verre
- 2 demis bacs à légumes avec contrôle d'humidité
- 2 balconnets
- 1 balconnet porte-bouteilles transparent
- Dégivrage automatique du réfrigérateur

Congélateur

- Compartiment **** Volume net : 15 L
- Pouvoir de congélation : 2 kg/24h
- Autonomie : 12 h
- Commande interne par thermostat
- Eclairage intérieur par LED
- Système de fixation par glissières
- Classe climatique : SN-N-ST
- Dimensions d'encastrement HxLxP (mm) : 1225x560x550

Accessoires optionnels :

Clayette porte-bouteilles - WINERACK	PPI : 29,90 € TTC (1)
Spin View - E6RHSW31	PPI : 129,90 € TTC (1)

Dimensions hors tout en mm :
1218 (H) x 540 (L) x 549 (P)
Blanc : ERN2011FOW

** Suivant la directive 2010/30/UE et règlement délégué n°1060/2010 et 518/2014. *** Conformément à la norme EN60704-3.
(1) Les prix indiqués ont un caractère uniquement indicatif, il appartient à chaque distributeur de fixer ses prix comme il le souhaite.

EUN1000AOW

Série 300



Dégivrez moins souvent
La technologie Lowfrost permet un dégivrage et un nettoyage plus rapide.

Caractéristiques

- Froid statique Low Frost
- Commandes électroniques sur top
- Classe énergétique: A+**
- Niveau sonore : 35dB***
- Volume net : 98 L
- 4 tiroirs transparents
- Fonction super congélation
- Pouvoir de congélation : 10 kg/24h
- Autonomie : 20 h
- Système de fixation par glissières
- Dimensions d'encastrement HxLxP (mm) : 880x560x550

Dimensions hors tout en mm :
873 (H) x 540 (L) x 549 (P)
Blanc : EUN1000AOW

ERN1302FOW

Série 300



"4 étoiles" pour une congélation parfaite
Compartiment congélateur 4 étoiles pour congeler parfaitement les aliments frais.

Caractéristiques

- Froid statique
- Commande interne par thermostat
- **Classe énergétique : A++****
- Niveau sonore : 38dB***
- Volume net total : 123L

Réfrigérateur

- Froid statique
- Volume net : 109 L
- 2 clayettes en verre
- 1 bac à légumes

Congélateur

- Compartiment **** Volume net : 14 L
- Pouvoir de congélation : 2 kg/24h
- Autonomie : 12 h
- Système de fixation par glissières
- Dimensions d'encastrement HxLxP (mm) : 880x560x550

Accessoires optionnels :

Clayette porte-bouteilles - WINERACK	PPI : 29,90 € TTC (1)
Spin View - E6RHSW31	PPI : 129,90 € TTC (1)

Dimensions hors tout en mm :
873 (H) x 540 (L) x 549 (P)
Blanc : ERN1302FOW

ERN1402AOW

Série 300



Classe A++
Jusqu'à 40% d'économie par rapport à un réfrigérateur classe A.

Caractéristiques

- Froid statique
- Commande interne par thermostat
- **Classe énergétique : A++****
- Niveau sonore : 38dB***

Réfrigérateur

- Froid statique
- Volume net : 142 L
- 3 clayettes en verre
- 1 bac à légumes

- Système de fixation par glissières
- Dimensions d'encastrement HxLxP (mm) : 880x560x550

Accessoires optionnels :

Clayette porte-bouteilles - WINERACK	PPI : 29,90 € TTC (1)
Spin View - E6RHSW31	PPI : 129,90 € TTC (1)

Dimensions hors tout en mm :
873 (H) x 540 (L) x 549 (P)
Blanc : ERN1402AOW

ERY1201FOW

Série 300



"4 étoiles" pour une congélation parfaite
Compartiment congélateur 4 étoiles pour congeler parfaitement les aliments frais.

Caractéristiques

- Froid statique
- Commande interne par thermostat
- Classe énergétique : A+**
- Niveau sonore : 38dB***
- Volume net total : 109 L

Réfrigérateur

- Froid statique
- Volume net : 93 L
- 3 clayettes dont 2 demies, en verre
- 1 bac à légumes

Congélateur

- Compartiment **** Volume net : 16 L
- Pouvoir de congélation : 2.5 kg/24h
- Autonomie : 11 h
- Système de fixation par pantographe
- Dimensions d'encastrement HxLxP (mm) : 820x600x550

Dimensions hors tout en mm :
815 (H) x 596 (L) x 550 (P)
Blanc : ERY1201FOW

ERY1401AOW

Série 300



Espace maximisé du réfrigérateur
Des clayettes en verre plus larges et plus profondes offrant plus de flexibilité.

Caractéristiques

- Froid statique
- Commande interne par thermostat
- Classe énergétique : A+**
- Niveau sonore : 37dB***

Réfrigérateur

- Froid statique
- Volume net : 133 L
- 4 clayettes dont 2 demies, en verre
- 1 bac à légumes
- Système de fixation par pantographe

- Dimensions d'encastrement HxLxP (mm) : 820x600x550

Dimensions hors tout en mm :
815 (H) x 596 (L) x 550 (P)
Blanc : ERY1401AOW

** Suivant la directive 2010/30/UE et règlement délégué n°1060/2010 et 518/2014. *** Conformément à la norme EN60704-3.
(1) Les prix indiqués ont un caractère uniquement indicatif, il appartient à chaque distributeur de fixer ses prix comme il le souhaite.



ERW0273AOA



88 CM · A · LED

Dimensions hors tout en mm :
870 (H) x 148 (L) x 526 (P)

Régalez vos invités d'un vin servi à la température idéale

Sa porte en verre anti-UVA vous permet de protéger les bouteilles des effets nocifs des rayons du soleil.

Caractéristiques

- Installation sous plan
- Classe énergétique : A**
- Niveau sonore : 41dB***
- **Froid brassé**
- Volume net : 20 L
- Capacité : 7 bouteilles de Bordeaux
- 6 clayettes en bois
- Pieds ajustables de 87 à 92cm
- Porte verre anti UV
- Commandes électroniques internes
- Porte ouverture droite
- Dimensions d'encastrement HxLxP (mm) : 872x150x550

Disponible à partir de septembre 2019

ERW0673AOA



82 CM · A · LED

Dimensions hors tout en mm :
820 (H) x 294 (L) x 571 (P)

Protégez votre vin contre les vibrations néfastes

Système anti-vibration pour protéger votre vin contre les vibrations nocives.

Caractéristiques

- Installation sous plan
- Classe énergétique : A**
- Niveau sonore : 42dB***
- **Froid brassé**
- Volume net : 56 L
- Capacité : 20 bouteilles de Bordeaux
- 6 clayettes en bois
- Pieds ajustables de 82 à 97cm
- Porte verre anti UV
- Commandes électroniques internes
- **Porte réversible**
- Dimensions d'encastrement HxLxP (mm) : 822x300x550

Disponible à partir de septembre 2019

ERW1573AOA



82 CM · A · LED

Dimensions hors tout en mm :
820 (H) x 595 (L) x 565 (P)

Porte anti-UVA, humidité et température idéales pour le vin

Cette cave à vin reconstitue l'environnement idéal pour le stockage des vins jusqu'à maturité.

Caractéristiques

- Installation sous plan
- Classe énergétique : A**
- Niveau sonore : 42dB***
- **Froid brassé**
- Volume net : 138 L
- Capacité : 52 bouteilles de Bordeaux
- 6 clayettes en bois
- Pieds ajustables de 82 à 87cm
- Porte verre anti UV
- Commandes électroniques internes
- **Porte réversible**
- Dimensions d'encastrement HxLxP (mm) : 822x600x550

Disponible à partir de septembre 2019

** Suivant la directive 2010/30/UE et règlement délégué n°1060/2010 et 518/2014. *** Conformément à la norme EN60704-3.

Cahier technique réfrigérateurs combinés niche 185/178 cm

	 ENN3153AOW	 ENN3111AOW	 ENN2874CFW
Marque	Electrolux	Electrolux	Electrolux
Séries	SÉRIE 600 PRO	SÉRIE 300	SÉRIE 600 FLEX
Type de l'appareil	Réfrigérateur combiné	Réfrigérateur combiné	Réfrigérateur combiné
Catégorie	7. Réfrigérateur-congélateur	7. Réfrigérateur-congélateur	7. Réfrigérateur-congélateur
Classe énergétique*	A+	A+	A++
Consommation électrique (en kWh/an)*	307	303	227
Volume net total (L)	283	292	264
Volume net réfrigérateur (L)	219	219	192
Volume net congélateur (L)	64	73	72
Compartiment(s) sans givre	Réfrigérateur / Congélateur	Réfrigérateur	Réfrigérateur/ -
Autonomie (h)	21	19	22
Pouvoir de congélation (en kg/24h)	8	4	12
Classe climatique	SN-N-ST-T	SN-N-ST-T	SN-N-ST-T
Niveau sonore dB(A)**	39	36	35
Installation			
Type d'installation	Encastrable	Encastrable	Encastrable
Niche (cm)	185	185	178
Commandes	Electroniques LCD	Mécaniques internes	Electroniques LCD
Nombre de thermostat	2	1	2
Fixation	Glissières	Glissières	Glissières
Portes réversibles	Oui	Oui	Oui
Réfrigérateur			
Type de froid	Froid brassé	Froid brassé	Froid brassé
Nombre de clayettes/demies	5 clayettes dont 2 demies	4 clayettes	3 clayettes et 1 double amovible
Plateau tournant SpinView®	-	-	-
Nombre de bacs à légumes	-	-	2 demis
Grand tiroir coulissant	1 grand bac à légumes sur rails	1 grand bac à légumes sur rails	-
Kit CustomFlex	-	-	Oui
Balconnet porte-bouteilles	Oui	Oui	1 balconnet porte-bouteilles transparent
Eclairage	LED	LED	LED latéral
Sécurité enfants	Oui	-	Sonore et visuelle
Alarme température	Sonore et visuelle	-	Sonore et visuelle
Alarme porte ouverte	-	-	-
Fonction Shopping	Oui	-	Oui
Fonction Vacances	-	-	Oui
Dégivrage du réfrigérateur	Auto	Auto	Auto
Congélateur			
Type de froid	No Frost	Statique	Statique Low Frost
Nombre de tiroirs transparents	3 tiroirs	3 tiroirs	3 tiroirs
Nombre d'abattants	-	-	-
Nombre de clayettes	1 clayette en verre		2 clayettes en verre
Nombre de bacs à glaçons	1	1	1
Fonction super congélation	Oui	-	Oui
Dégivrage du congélateur	Automatique	Manuel	Manuel
Caractéristiques techniques			
Évaporateur intégré	Oui	Oui	Oui
Tension(V)	230-240	230-240	230-240
Cordon de raccordement (M)	2.4	2.4	2.4
Dimensions et poids			
Hors tout HxLxP (mm)	1842x540x552	1842x540x552	1772x540x549
Encastrement HxLxP (mm)	1850x560x560	1850x560x560	1780x560x550
Emballées HxLxP (mm)	1910x590x600	1910x590x600	1840x590x600
Poids brut/net (kg)	64 / 62	63 / 61	58/56
Code EAN	7332543180288	7332543423958	7332543469055
Prix[1]	1 207,49 €	1 034,99 €	1 149,99 €
Eco part.[2]	15 €	15 €	15 €

Cahier technique réfrigérateurs combinés niche 178 cm et 2 portes niche 158 cm

 ENN2854COW	 ENN2853COW	 ENN12801AW	 ENN2812BOW	 EJN2710AOW
Electrolux	Electrolux	Electrolux	Electrolux	Electrolux
SÉRIE 600 PRO	SÉRIE 600 PRO	SÉRIE 300	SÉRIE 300	SÉRIE 300
Réfrigérateur combiné	Réfrigérateur combiné	Réfrigérateur combiné	Réfrigérateur combiné	Réfrigérateur 2 portes
7. Réfrigérateur-congélateur	7. Réfrigérateur-congélateur	7. Réfrigérateur-congélateur	7. Réfrigérateur-congélateur	7. Réfrigérateur-congélateur
A++	A+	A+	A++	A+
228	291	291	229	275
253	253	268	268	258
192	192	196	196	208
61	61	72	72	50
Réfrigérateur / Congélateur	Réfrigérateur / Congélateur	-/-	Réfrigérateur/ -	Réfrigérateur
21	21	22	22	20
10	10	4	4	3
SN-N-ST-T	SN-N-ST-T	SN-N-ST-T	SN-N-ST-T	SN-N-ST-T
39	40	36	36	36
Encastrable	Encastrable	Encastrable	Encastrable	Encastrable
178	178	178	178	158
Electroniques LCD	Electroniques LCD	Mécaniques internes	Mécaniques internes	Mécaniques internes
2	2	1	1	1
Glissières	Glissières	Glissières	Glissières	Glissières
Oui	Oui	Oui	Oui	Oui
Froid brassé	Froid brassé	Statique	Froid brassé	Froid brassé
2 clayettes et 1 double amovible	3 clayettes et 1 double amovible	4 clayettes	4 clayettes	4 clayettes
-	-	-	-	-
2 demis	2 demis	2 demis	2 demis	1
-	-	-	-	-
-	-	-	-	-
Oui	Oui	1 balconnet porte-bouteilles transparent	1 balconnet porte-bouteilles transparent	Oui
LED	LED	LED	LED	LED
-	-	-	-	-
Sonore et visuelle	Sonore et visuelle	-	-	-
Sonore et visuelle	Sonore et visuelle	-	-	-
Oui	Oui	-	-	-
Oui	Oui	-	-	-
Auto	Auto	Auto	Auto	Auto
No Frost	No Frost	Statique Low Frost	Statique Low Frost	Statique
3 tiroirs	3 tiroirs	3 tiroirs	3 tiroirs	-
-	-	-	-	-
2 clayettes en verre	2 clayettes en verre	2 clayettes en verre	2 clayettes en verre	1 clayette fil
1	1	1	1	1
Oui	Oui	-	-	-
Automatique	Automatique	Manuel	Manuel	Manuel
Oui	Oui	Oui	Oui	Oui
230-240	230-240	230-240	230-240	230-240
2.4	2.4	2.4	2.4	2.4
1772x540x549	1772x540x549	1772x540x549	1772x540x549	1575x540x549
1780x560x550	1780x560x550	1780x560x550	1780x560x550	1580x560x550
1840x590x600	1840x590x600	1840x590x600	1840x590x600	1640x590x600
60 / 58	60 / 58	56/54	56/54	48 / 46.5
7332543249480	7332543249473	7332543292714	7332543275700	7332543335947
1 092,49 €	1 034,99 €	804,99 €	919,99 €	804,99 €
15 €	15 €	15 €	15 €	15 €

(1) Les prix indiqués ont un caractère uniquement indicatif, il appartient à chaque distributeur de fixer ses prix comme il le souhaite.
(2) Conformément aux décrets 2005-829 et 2014-928. * Suivant la directive 2010/30/UE et règlement délégué n° 1060/2010 et 518/2014. ** Conformément à la norme EN60704-3.





	ERN3214ASW	ERN3214AOW
Marque	Electrolux	Electrolux
Séries	SÉRIE 700 FLEX	SÉRIE 300
Type de l'appareil	1 porte tout utile	1 porte tout utile
Catégorie	1. Réfrigérateur comportant un ou plusieurs compartiments de stockage de denrées alimentaires fraîches	1. Réfrigérateur comportant un ou plusieurs compartiments de stockage de denrées alimentaires fraîches
Classe énergétique*	A++	A++
Consommation électrique (en kWh/an)*	112	112
Volume net total (L)	310	310
Volume net réfrigérateur (L)	310	310
Volume net compartiment **(L)**	-	-
Compartiment sans givre	Réfrigérateur	Réfrigérateur
Autonomie (h)	-	-
Pouvoir de congélation (en kg/24h)	-	-
Classe climatique	SN-N-ST	SN-N-ST
Niveau sonore dB(A)**	34	34
Installation		
Type d'installation	Encastrable	Encastrable
Niche (cm)	178	178
Commandes	Electroniques LCD	Electroniques LCD
Fixation	Glissières	Glissières
Porte réversible	Oui	Oui
Réfrigérateur		
Type de froid	Froid brassé	Froid brassé
Nombre de clayettes/demies	4 clayettes et 1 double amovible	3 clayettes et 1 double amovible
Nombre de bacs à légumes	-	-
Plateau tournant SpinView®	Oui	-
Grand tiroir coulissant	1 grand bac à légumes sur rails	1 grand bac à légumes sur rails
Balconnet porte-bouteilles	Oui	Oui
Eclairage	LED	LED
Alarme température	-	-
Alarme porte ouverte	Sonore et visuelle	Sonore et visuelle
Fonction Shopping	Oui	Oui
Fonction Vacances	Oui	Oui
Dégivrage du réfrigérateur	Auto	Auto
Congélateur		
Fonction super congélation	-	-
Dégivrage du congélateur	-	-
Caractéristiques techniques		
Évaporateur intégré	Oui	Oui
Tension(V)	230-240	230-240
Cordon de raccordement (M)	2.4	2.4
Dimensions et poids		
Hors tout HxLxP (mm)	1772x540x549	1772x540x549
Encastrement HxLxP (mm)	1780x560x550	1780x560x550
Emballées HxLxP (mm)	1840x590x600	1840x590x600
Poids brut/net (kg)	56 / 54	56 / 54
Code EAN	7332543669301	7332543243303
Prix[1]	1 149,99 €	1 034,99 €
Eco part.[2]	15 €	15 €

Cahier technique réfrigérateurs 1 porte niche 178 cm







	ERN3013FOW	ERN3011FOW	ERN3211AOW
	Electrolux	Electrolux	Electrolux
	SÉRIE 300	SÉRIE 300	SÉRIE 300
	1 porte	1 porte	1 porte tout utile
	7. Réfrigérateur-congélateur	7. Réfrigérateur-congélateur	1. Réfrigérateur comportant un ou plusieurs compartiments de stockage de denrées alimentaires fraîches
	A++	A+	A+
	215	273	142
	284	284	310
	259	259	310
	25	25	
	Réfrigérateur	Réfrigérateur	Réfrigérateur
	18	17	-
	3	3	-
	SN-N-ST-T	SN-N-ST-T	SN-N-ST
	35	35	34
	Encastrable	Encastrable	Encastrable
	178	178	178
	Electroniques LED	Electroniques LED	Electroniques LED
	Glissières	Glissières	Glissières
	Oui	Oui	Oui
	Froid brassé	Froid brassé	Froid brassé
	4 clayettes	4 clayettes	5 clayettes
	-	-	-
	-	-	-
	1 grand bac à légumes sur rails	1 grand bac à légumes sur rails	1 grand bac à légumes sur rails
	Oui	Oui	Oui
	LED	LED	LED
	-	-	-
	-	-	-
	-	-	Oui
	-	-	-
	Auto	Auto	Auto
	Oui	Oui	-
	Manuel	Manuel	-
	Oui	Oui	Oui
	230-240	230-240	230-240
	2.4	2.4	2.4
	1772x540x549	1772x540x549	1772x540x549
	1780x560x550	1780x560x550	1780x560x550
	1840x590x600	1840x590x600	1840x590x600
	57 / 55	57 / 55	56 / 54
	7332543335916	7332543335909	7332543275656
	1 034,99 €	919,99 €	919,99 €
	15 €	15 €	15 €

(1) Les prix indiqués ont un caractère uniquement indicatif, il appartient à chaque distributeur de fixer ses prix comme il le souhaite.
(2) Conformément aux décrets 2005-829 et 2014-928. * Suivant la directive 2010/30/UE et règlement délégué n° 1060/2010 et 518/2014. ** Conformément à la norme EN60704-3.

Cahier technique réfrigérateurs 1 porte niche 122 cm

	 ERN2012BOW	 ERN2212BOW	 ERN2111AOW	 ERN2011FOW
Marque	Electrolux	Electrolux	Electrolux	Electrolux
Séries	SÉRIE 300	SÉRIE 300	SÉRIE 300	SÉRIE 300
Type de l'appareil	1 porte	1 porte tout utile	1 porte tout utile	1 porte
Catégorie	7. Réfrigérateur-congélateur	1. Réfrigérateur comportant un ou plusieurs compartiments de stockage de denrées alimentaires fraîches	1. Réfrigérateur comportant un ou plusieurs compartiments de stockage de denrées alimentaires fraîches	7. Réfrigérateur-congélateur
Classe énergétique*	A++	A++	A+	A+
Consommation électrique (en kWh/an)*	174	103	131	214
Volume net total (L)	187	207	207	187
Volume net réfrigérateur (L)	173	207	207	173
Volume net compartiment **(L)**	14	-	-	14
Compartiment sans givre	Réfrigérateur	Réfrigérateur	-	Réfrigérateur
Autonomie (h)	12	-	-	12
Pouvoir de congélation (en kg/24h)	2	-	-	2
Classe climatique	SN-N-ST-T	SN-N-ST-T	SN-N-ST-T	SN-N-ST
Niveau sonore dB(A)**	35	35	35	35
Installation				
Type d'installation	Encastrable	Encastrable	Encastrable	Encastrable
Niche (cm)	122	122	122	122
Commandes	Mécaniques internes	Mécaniques internes	Mécaniques internes	Mécaniques internes
Fixation	Glissières	Glissières	Glissières	Glissières
Porte réversible	Oui	Oui	Oui	Oui
Réfrigérateur				
Type de froid	Froid brassé	Froid brassé	Froid brassé	Froid brassé
Nombre de clayettes/demies	3 clayettes	4 clayettes	4 clayettes	3 clayettes
Nombre de bacs à légumes	2 demis	2 demis	2 demis	2 demis
Plateau tournant SpinView®	-	-	-	-
Grand tiroir coulissant	-	-	-	-
Balconnet porte-bouteilles	Oui	Oui	1 balconnet porte-bouteilles transparent	1 balconnet porte-bouteilles transparent
Eclairage	LED	LED	LED	LED
Alarme température	-	-	-	-
Alarme porte ouverte	-	-	-	-
Fonction Shopping	-	-	-	-
Fonction Vacances	-	-	-	-
Dégivrage du réfrigérateur	Auto	Auto	Auto	Auto
Congélateur				
Fonction super congélation	-	-	-	-
Dégivrage du congélateur	Manuel	-	-	Manuel
Caractéristiques techniques				
Évaporateur intégré	Oui	Oui	Oui	Oui
Tension(V)	230-240	230-240	230-240	230-240
Cordon de raccordement (M)	2.4	2.4	2.4	2.4
Dimensions et poids				
Hors tout HxLxP (mm)	1218x540x549	1218x540x549	1218x540x549	1218x540x549
Encastrement HxLxP (mm)	1225x560x550	1225x560x550	1225x560x550	1225x560x550
Emballées HxLxP (mm)	1300x590x600	1300x590x600	1300x590x600	1300x590x600
Poids brut/net (kg)	40.5 / 39	36.5 / 35	35.5 / 34.1	40.5/39
Code EAN	7332543463268	7332543463206	7332543463565	7332543464111
Prix [1]	689,99 €	689,99 €	666,99 €	666,99 €
Eco part. [2]	8,33 €	8,33 €	8,33 €	8,33 €

Cahier technique réfrigérateurs 1 porte niche 88/82 cm

	 ERN1302FOW	 ERN1402AOW	 ERY1201FOW	 ERY1401AOW
	Electrolux	Electrolux	Electrolux	Electrolux
	SÉRIE 300	SÉRIE 300	SÉRIE 300	SÉRIE 300
	1 porte	Réfrigérateur 1 porte tout utile	Sous plan	Sous plan
	1. Réfrigérateur comportant un ou plusieurs compartiments de stockage de denrées alimentaires fraîches	1. Réfrigérateur comportant un ou plusieurs compartiments de stockage de denrées alimentaires fraîches	7. Réfrigérateur-congélateur	1. Réfrigérateur comportant un ou plusieurs compartiments de stockage de denrées alimentaires fraîches
	A++	A++	A+	A+
	151	96	172	117
	123	142	109	133
	109	142	93	133
	14	-	16	-
	-	-	-	-
	12	-	11	-
	2	-	2.5	-
	SN-N-ST-T	SN-N-ST-T	SN-N-ST	SN-N-ST
	38	38	38	37
	Encastrable	Encastrable	Encastrable	Encastrable
	88	88	82	82
	Mécaniques internes	Mécaniques internes	Mécaniques internes	Mécaniques internes
	Glissières	Glissières	Pantographe	Pantographe
	Oui	Oui	Oui	Oui
	Froid statique	Froid statique	Froid statique	Froid statique
	2 clayettes	3 clayettes	3 clayettes dont 2 demies	4 clayettes dont 2 demies
	1	1	1	1
	-	-	-	-
	-	-	-	-
	Oui	Oui	Oui	Oui
	LED	LED	LED	LED
	-	-	-	-
	-	-	-	-
	-	-	-	-
	-	-	-	-
	Auto	Auto	Auto	Auto
	-	-	-	-
	Manuel	-	Manuel	-
	Oui	Oui	Oui	Oui
	230	230	230-240	230-240
	2.4	2.4	1.8	1.8
	873x540x549	873x540x549	815x596x550	815x596x550
	880x560x550	880x560x550	820x600x550	820x600x550
	925x585x630	925x585x630	870x630x620	870x630x620
	29.9 / 28.6	29.3 / 27.8	35.78 / 34.5	34.25 / 32.95
	7332543269358	7332543269297	7332543175475	7332543175468
	574,99 €	574,99 €	574,99 €	574,99 €
	8,33 €	8,33 €	8,33 €	8,33 €

(1) Les prix indiqués ont un caractère uniquement indicatif, il appartient à chaque distributeur de fixer ses prix comme il le souhaite.
(2) Conformément aux décrets 2005-829 et 2014-928. * Suivant la directive 2010/30/UE et règlement délégué n° 1060/2010 et 518/2014. ** Conformément à la norme EN60704-3.

Cahier technique congélateurs niche 178/88 cm





	EUN2244AOW	EUN1000AOW
Marque	Electrolux	Electrolux
Séries	SÉRIE 300	SÉRIE 300
Type de l'appareil	Congélateur armoire	Congélateur armoire
Catégorie	8. Congélateur armoire	8. Congélateur armoire
Classe énergétique*	A+	A+
Consommation électrique (en kWh/an)*	303	200
Volume net congélateur (L)	204	98
Compartiment sans givre	Congélateur	-
Autonomie (h)	24	20
Pouvoir de congélation (en kg/24h)	20	10
Classe climatique	SN-N-ST-T	SN-N-ST-T
Niveau sonore dB(A)**	39	35
Installation		
Type d'installation	Encastrable	Encastrable
Niche (cm)	178	88
Commandes	Electroniques LCD	Electroniques
Fixation	Glissières	Glissières
Porte réversible	Oui	Oui
Congélateur		
Type de froid	No Frost	Statique Low Frost
Nombre de tiroirs transparents	5 tiroirs	4 tiroirs
Nombre d'abattants	2	-
Nombre de clayettes	6 en verre	3 en verre
Alarme température	Sonore et visuelle	Sonore et visuelle
Alarme porte ouverte	Sonore et visuelle	-
Fonction super congélation	Oui	Oui
Eclairage	-	-
Dégivrage du congélateur	Automatique	Manuel
Caractéristiques techniques		
Évaporateur intégré	Oui	Oui
Tension(V)	230-240	230-240
Fréquence (Hz)	50	50
Cordon de raccordement (M)	2.4	2.4
Dimensions et poids		
Hors tout HxLxP (mm)	1772x540x549	873x540x549
Encastrement HxLxP (mm)	1780x560x550	880x560x550
Emballées HxLxP (mm)	1840x590x600	938x591x627
Poids brut/net (kg)	65 / 63	35.14 / 34.05
Code EAN	7332543249381	7332543448784
Prix[1]	1 149,99 €	609,49 €
Eco part.[2]	15 €	8,33 €

Cahier technique caves à vin







	ERW0273AOA	ERW0673AOA	ERW1573AOA
Marque	Electrolux	Electrolux	Electrolux
Type de l'appareil	Cave à vin	Cave à vin	Cave à vin
Catégorie	2. Réfrigérateur avec compartiment cave, cave et appareil de stockage du vin	2. Réfrigérateur avec compartiment cave, cave et appareil de stockage du vin	2. Réfrigérateur avec compartiment cave, cave et appareil de stockage du vin
Classe énergétique*	A	A	A
Consommation électrique (en kWh/an)*	136	140	149
Volume net total (L)	20	56	138
Capacité en bouteilles	7	20	52
Classe climatique	N-ST	N-ST	N-ST
Niveau sonore dB(A)**	41	42	42
Installation			
Type d'installation	Sous plan	Sous plan	Sous plan
Commandes	Electronique LCD	Electronique LCD	Electronique LCD
Porte réversible	Non	Oui	Oui
Réfrigérateur			
Type de froid	Froid brassé	Froid brassé	Froid brassé
Nombre de clayettes	6 en bois	6 en bois	6 en bois
Eclairage	LED	LED	LED
Caractéristiques techniques			
Tension(V)	220-240	220-240	220-240
Cordon de raccordement (M)	1.8	1.8	1.8
Dimensions et poids			
Hors tout HxLxP (mm)	870x148x526	820x294x571	820x595x565
Encastrement HxLxP (mm)	872x150x550	822x300x550	822x600x550
Emballées HxLxP (mm)	975x200x645	920x345x680	930x665x690
Poids brut/net (kg)	24.5 / 21	34.6 / 28.6	56.5 / 48.5
Code EAN	7332543490462	7332543490479	7332543490486
Prix[1]	804,99 €	919,99 €	1 149,99 €
Eco part.[2]	8,33 €	8,33 €	15 €

(1) Les prix indiqués ont un caractère uniquement indicatif, il appartient à chaque distributeur de fixer ses prix comme il le souhaite.
(2) Conformément aux décrets 2005-829 et 2014-928. * Suivant la directive 2010/30/UE et règlement délégué n° 1060/2010 et 518/2014. ** Conformément à la norme EN60704-3.



Une fraîcheur préservée, pour moins de déchets et un meilleur goût

Froid pose libre

Réfrigérateurs pose libre

Combinés 200 cm 186
Combinés 185 cm 190
2 portes 193
1 porte 185 cm 195
1 porte 155 cm 198
1 porte 125 cm 199
Table Top 200-202
Box 202
Grande largeur et américain 207

Congélateurs pose libre

Congélateurs 185 cm 197
Congélateurs 155 cm 198
Congélateur 125 cm 199
Congélateurs Table Top 200-201
Congélateurs coffres 203
Cahiers techniques 209

Le meilleur de la conservation

TwinTech®
Une technologie conçue pour préserver durablement tous vos aliments.

Qualité Certifiée !
N°1 de la technologie fraîcheur

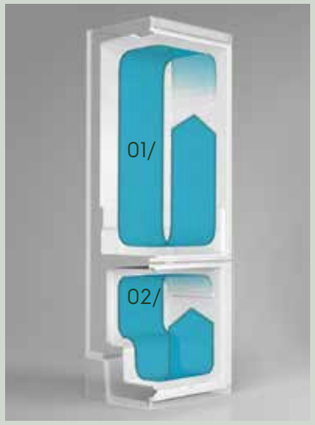

La technologie TwinTech® comporte 2 circuits de refroidissements distincts :
01/ Partie réfrigérateur :
Air Brassé MultiFlow
02/ Partie congélateur :
No Frost

Résultats :
- Une plus grande fraîcheur des ingrédients
- Pas de dessèchement des aliments
- Une durée de conservation plus longue



EN3791MKX



Dimensions hors tout en mm :
2005 (H) x 595 (L) x 647 (P)
Inox : EN3791MKX

CustomFlex® : le rangement unique et sur mesure
Des rangements de porte adaptable à l'infini.

Caractéristiques
- **TwinTech FreshPlus avec colonne d'air**
- Commandes électroniques sur la porte
- **Classe énergétique : A++ ****
- Niveau sonore : 43dB***
- Volume net total : 334 L

Réfrigérateur
- **Froid brassé MultiFlow**
- Volume net : 243 L
- **Kit CustomFlex® composé de différentes FlexBox**
- 3 clayettes en verre
- **Compartiment FreshZone®**
- **Bac à légumes coulissant sur rails UltraFresh +**

Congélateur
- **Froid No Frost**
- Volume net : 91 L
- 2 tiroirs et 1 demi transparents
- Fonction super congélation
- Pouvoir de congélation : 4 kg/24h
- Autonomie : 20 h

EN3790MKX



Dimensions hors tout en mm :
2005 (H) x 595 (L) x 647 (P)
Inox : EN3790MKX

Le meilleur de la technologie : TwinTech FreshPlus
Grâce au système TwinTech vos aliments sont conservé de manière optimale.

Caractéristiques
- **TwinTech FreshPlus avec colonne d'air**
- Commandes électroniques sur la porte
- **Classe énergétique : A++ ****
- Niveau sonore : 43dB***
- Volume net total : 334 L

Réfrigérateur
- **Froid brassé MultiFlow**
- Volume net : 228 L + 15 L tiroir
- 3 clayettes en verre
- **Compartiment FreshZone®**
- **Bac à légumes coulissant sur rails UltraFresh +**

Congélateur
- **Froid No Frost**
- Volume net : 91 L
- 2 tiroirs et 1 demi transparents
- Fonction super congélation
- Pouvoir de congélation : 4 kg/24h
- Autonomie : 20 h

** Suivant la directive 2010/30/UE et règlement délégué n°1060/2010 et 518/2014. *** Conformément à la norme EN60704-3.



EN3850NKX



Dimensions hors tout en mm :
2005 (H) x 595 (L) x 647 (P)
Inox : EN3850NKX

Tiroir UltraFresh+

Conservez la fraîcheur et les nutriments de vos produits frais beaucoup plus longtemps !

Caractéristiques

- **TwinTech FreeStore avec brasseur d'air**
- Commandes électroniques sur la porte
- **Classe énergétique : A++ ****
- Niveau sonore : 43dB***
- Volume net total : 349 L

Réfrigérateur

- **Froid brassé**
- Volume net : 258 L
- 3 clayettes en verre
- **Compartiment FreshZone®**
- **Bac à légumes coulissant sur rails UltraFresh +**

Congélateur

- **Froid No Frost**
- Volume net : 91 L
- 2 tiroirs et 1 demi transparents
- Fonction super congélation
- Pouvoir de congélation : 4 kg/24h
- Autonomie : 18 h

EN3858MFW



Dimensions hors tout en mm :
2005 (H) x 595 (L) x 647 (P)
Blanc : EN3858MFW

TwinTech® FreeStore® avec brasseur d'air

2 circuits de froid différents. Brassé pour le réfrigérateur et No Frost pour le congélateur.

Caractéristiques

- **TwinTech FreeStore avec brasseur d'air**
- Commandes électroniques internes affichage LED
- **Classe énergétique : A++ ****
- Niveau sonore : 43dB***
- Volume net total : 349 L

Réfrigérateur

- **Froid brassé**
- Volume net : 258 L
- **Kit CustomFlex® composé de différentes FlexBox**
- 3 clayettes en verre
- 2 demis bacs à légumes

Congélateur

- **Froid NoFrost**
- Volume net : 91 L
- 2 tiroirs et 1 demi transparents
- Fonction super congélation
- Pouvoir de congélation : 4 kg/24h
- Autonomie : 18 h

** Suivant la directive 2010/30/UE et règlement délégué n°1060/2010 et 518/2014. *** Conformément à la norme EN60704-3.

Gamme de réfrigérateurs-congélateurs

Préservez la fraîcheur de vos ingrédients avec la gamme de réfrigérateurs.
Vos provisions et bons produits du marché sont conservés de manière optimale.

Une température maîtrisée pour une fraîcheur préservée trois fois plus longtemps.

Avec le compartiment UltraFresh+, les aliments restent frais trois fois plus longtemps.



EN3450NKX



Dimensions hors tout en mm :
1845 (H) x 595 (L) x 647 (P)
Inox : EN3450NKX

Tiroir UltraFresh+
Conservez la fraîcheur et les nutriments de vos produits frais beaucoup plus longtemps !

Caractéristiques

- **TwinTech FreeStore avec brasseur d'air**
- Commandes électroniques sur la porte
- **Classe énergétique : A++ ****
- Niveau sonore : 43dB***
- Volume net total : 311 L

Réfrigérateur

- **Froid brassé**
- Volume net : 220 L
- 2 clayettes en verre
- **Compartiment FreshZone®**
- **Bac à légumes coulissant sur rails UltraFresh +**

Congélateur

- **Froid No Frost**
- Volume net : 91 L
- 2 tiroirs et 1 demi transparents
- Fonction super congélation
- Pouvoir de congélation : 4 kg/24h
- Autonomie : 18 h

EN3453MOX



EN3453MOW

Dimensions hors tout en mm :
1845 (H) x 595 (L) x 647 (P)
Inox : EN3453MOX
Blanc : EN3453MOW

Brasseur d'air FreeStore™
Pour une température parfaitement homogène dans tout le réfrigérateur

Caractéristiques

- **TwinTech FreeStore avec brasseur d'air**
- Commandes électroniques internes affichage LED
- **Classe énergétique : A++ ****
- Niveau sonore : 43dB***
- Volume net total : 311 L

Réfrigérateur

- **Froid brassé**
- Volume net : 220 L
- 2 clayettes en verre
- 2 demis bacs à légumes

Congélateur

- **Froid No Frost**
- Volume net : 91 L
- 2 tiroirs et 1 demi transparents
- Fonction super congélation
- Pouvoir de congélation : 4 kg/24h
- Autonomie : 18 h

** Suivant la directive 2010/30/UE et règlement délégué n°1060/2010 et 518/2014. *** Conformément à la norme EN60704-3.



EN3611MKX



Tiroir UltraFresh+

Conservez la fraîcheur et les nutriments de vos produits frais beaucoup plus longtemps !

Caractéristiques

- Commande interne par thermostat
- **Classe énergétique : A++ ****
- Niveau sonore : 40dB***
- Volume net total : 329 L

Réfrigérateur

- **Froid brassé**
- Volume net : 220 L
- 1 clayette + 1 double amovible en verre
- **Bac à légumes coulissant sur rails UltraFresh +**
- **Kit CustomFlex® composé de différentes FlexBox**

Congélateur

- Froid statique Low Frost
- Volume net : 109 L
- 2 tiroirs et 1 demi transparents
- Pouvoir de congélation : 5 kg/24h
- Autonomie : 30 h

Dimensions hors tout en mm :
1845 (H) x 595 (L) x 647 (P)
Inox : EN3611MKX

EN3617MOW



Brasseur d'air FreeStore™

La liberté de ranger vos produits frais où vous le souhaitez.

Caractéristiques

- Commande interne par thermostat
- **Classe énergétique : A++ ****
- Niveau sonore : 40dB***
- Volume net total : 329 L

Réfrigérateur

- **Froid brassé**
- Volume net : 220 L
- 2 clayettes en verre
- 2 demis bacs à légumes

Congélateur

- Froid statique Low Frost
- Volume net : 109 L
- 2 tiroirs et 1 demi transparents
- Pouvoir de congélation : 5 kg/24h
- Autonomie : 30 h

Dimensions hors tout en mm :
1845 (H) x 595 (L) x 647 (P)
Blanc : EN3617MOW

EN3605JOX





EN3605JOW

Des grands bacs à légumes pour un maximum de rangement

Deux tiroirs extra-hauts et extra-profonds pour ranger les aliments frais.

Caractéristiques

- Commande interne par thermostat
- Classe énergétique : A+ **
- Niveau sonore : 40dB***
- Volume net total : 329 L

Réfrigérateur

- **Froid brassé**
- Volume net : 220 L
- 2 clayettes en verre
- 2 demis bacs à légumes

Congélateur

- Froid statique Low Frost
- Volume net : 109 L
- 2 tiroirs et 1 demi transparents
- Pouvoir de congélation : 5 kg/24h
- Autonomie : 30 h

Dimensions hors tout en mm :
1845 (H) x 595 (L) x 647 (P)
Inox : EN3605JOX
Blanc : EN3605JOW

** Suivant la directive 2010/30/UE et règlement délégué n°1060/2010 et 518/2014. *** Conformément à la norme EN60704-3.

2 portes pose libre

EJF4850JOX

Dimensions hors tout en mm :
1830 (H) x 700 (L) x 720 (P)
Inox : EJF4850JOX

Caractéristiques

- Commande interne par thermostat
- Classe énergétique : A+ **
- Niveau sonore : 42dB***
- Volume net total : 432 L

Réfrigérateur

- **TwinTech FreshPLus avec colonne d'air**
- Volume net : 335 L
- 3 clayettes verre
- 2 demis bacs à légumes
- **Compartiment Freshstore®**

Congélateur

- Froid No Frost
- Volume net : 97 L
- Pouvoir de congélation : 5 kg/24h
- Autonomie : 16 h



Il met à votre disposition une réserve de glaçons frais. Il vous suffit de tourner le distributeur pour obtenir des boissons rafraîchissantes.

TwinTech® FreshPlus® avec brasseur d'air, un concept innovant
2 circuits de froid différents :
Brassé pour le réfrigérateur et No Frost pour le congélateur. Ainsi vous pourrez conserver vos aliments frais plus longtemps et éviter les mélanges d'odeurs.

TwinTech FreshPlus avec colonne d'air Multiflow
Grâce à la technologie Multiflow, l'air frais brassé est distribué à tous les niveaux du réfrigérateur par le biais de petites cavités situées sur la colonne d'air, assurant ainsi une parfaite homogénéité de la température.



EJ2803AOX2





EJ2803AOW2

Dimensions hors tout en mm :
1590 (H) x 545 (L) x 604 (P)
Inox : EJ2803AOX2
Blanc : EJ2803AOW2

SpacePlus™

Un espace intérieur maximal dans des dimensions extérieures standard.

Caractéristiques

- **Brasseur d'air FreeStore™**
- Commande interne par thermostat
- Classe énergétique : A+ **
- Niveau sonore : 40dB***
- Volume net total : 259 L

Réfrigérateur

- **Froid brassé**
- Volume net : 209 L
- 3 clayettes en verre
- 1 bacs à légumes

Congélateur

- Froid statique
- Volume net : 50 L
- Pouvoir de congélation : 4 kg/24h
- Autonomie : 20 h

EJ2301AOX2





EJ2301AOW2

Dimensions hors tout en mm :
1404 (H) x 545 (L) x 604 (P)
Inox : EJ2301AOX2
Blanc : EJ2301AOW2

Congèle parfaitement les aliments frais

Compartiment 4 étoiles idéal pour ranger les aliments congelés dont vous vous servez régulièrement.

Caractéristiques

- Froid statique
- Commande interne par thermostat
- Classe énergétique : A+ **
- Niveau sonore : 40dB***
- Volume net total : 223 L

Réfrigérateur

- Froid statique
- Volume net : 180 L
- 3 clayettes en verre
- 1 bacs à légumes

Congélateur

- Froid statique
- Volume net : 43 L
- Pouvoir de congélation : 3 kg/24h
- Autonomie : 19 h

EJ1800AOW



Dimensions hors tout en mm :
1209 (H) x 496 (L) x 606 (P)
Blanc : EJ1800AOW

Espace maximisé du réfrigérateur

Des clayettes en verre larges et profondes offrant plus de flexibilité.

Caractéristiques

- Froid statique
- Commande interne par thermostat
- Classe énergétique : A+ **
- Niveau sonore : 40dB***
- Volume net total : 171 L

Réfrigérateur

- Froid statique
- Volume net : 130 L
- 2 clayettes en verre
- 1 bacs à légumes

Congélateur

- Froid statique
- Volume net : 41 L
- Pouvoir de congélation : 3 kg/24h
- Autonomie : 17 h

** Suivant la directive 2010/30/UE et règlement délégué n°1060/2010 et 518/2014. *** Conformément à la norme EN60704-3.

1 porte 185 cm pose libre

ERE3976MFX

Dimensions hors tout en mm :
1850 (H) x 595 (L) x 647 (P)
Inox : ERE3976MFX
Blanc : ERE3976MFW

Caractéristiques

- Réfrigérateur 1 porte tout utile
- **TwinTech Plus : froid brassé avec colonne d'air Multiflow**
- Commandes électroniques affichage LED
- **Classe énergétique : A++****
- Niveau sonore : 40dB***
- Volume net : 358 L
- **Kit CustomFlex® composé de différentes FlexBox**
- 5 clayettes en verre et 1 double amovible
- 1 grand bac à légumes sur roulettes



ERE3976MFW





Grâce au système de rangement CustomFlex®, vous bénéficiez d'un espace modulable composé de compartiments multi-usages de différentes tailles ajustables à volonté. Cet aménagement de porte s'adaptera parfaitement à la taille de vos aliments.

ERF4116AOX





ERF4116AOW

Dimensions hors tout en mm :
1854 (H) x 595 (L) x 668 (P)
Inox : ERF4116AOX
Blanc : ERF4116DOW

Gagner de la place avec le porte-bouteilles
Le porte-bouteilles permet un rangement simple et peu encombrant dans le réfrigérateur.

Caractéristiques

- Réfrigérateur 1 porte tout utile
- **Froid brassé avec brasseur d'air FreeStore™**
- Commande interne par thermostat
- **Classe énergétique : A++****
- Niveau sonore : 39dB***
- Volume net : 387 L
- **Distributeur d'eau**
- 4 clayettes en verre
- 2 bacs à légumes

ERF4113AOX





ERF4113AOW

Dimensions hors tout en mm :
1550 (H) x 595 (L) x 668 (P)
Inox : ERF4113AOX
Blanc : ERF4113AOW

Profitez d'un réfrigérateur bien organisé grâce au porte-bouteilles
Il est placé juste sous la tablette de verre de votre réfrigérateur et peut contenir jusqu'à quatre bouteilles à la fois.

Caractéristiques

- Réfrigérateur 1 porte tout utile
- **Froid brassé avec brasseur d'air FreeStore™**
- Commande interne par thermostat
- Classe énergétique : A++**
- Niveau sonore : 39dB***
- Volume net : 387 L
- 4 clayettes en verre
- 2 bacs à légumes

** Suivant la directive 2010/30/UE et règlement délégué n°1060/2010 et 518/2014. *** Conformément à la norme EN60704-3.

Congélateurs 185 cm pose libre

EUE2974MFX





EUE2974MFW

CustomFlex® : le rangement unique et sur mesure
Des rangements de porte adaptable à l'infini.

Caractéristiques

- **Froid No Frost**
- Commandes électroniques LED internes
- **Classe énergétique : A++****
- Niveau sonore : 42dB***
- Volume net : 241 L
- 4 tiroirs transparents dont 1 max
- Eclairage intérieur par LED
- Fonction super congélation
- Pouvoir de congélation : 22 kg/24h
- Autonomie : 25 h
- Kit CustomFlex® composé de différentes FlexBox

Dimensions hors tout en mm :
1850 (H) x 595 (L) x 647 (P)
Inox : EUE2974MFX
Blanc : EUE2974MFW

EUF2740AOW



Système No Frost : finie la corvée du dégivrage
Avec ce congélateur, vous ferez des économies!
Son système No Frost met fin au dégivrage.

Caractéristiques

- **Froid No Frost**
- Commandes électroniques sur top
- Classe énergétique : A+**
- Niveau sonore : 42dB***
- Volume net : 229 L
- 6 tiroirs transparents dont 3 maxi et 1 demi
- 1 abattant transparent
- Fonction super congélation
- Pouvoir de congélation : 20 kg/24h
- Autonomie : 15 h

Dimensions hors tout en mm :
1850 (H) x 595 (L) x 668 (P)
Blanc : EUF2740AOW

Réfrigérateur 1 porte et congélateurs 155 cm pose libre

EUF2047AOW



Conservez une texture parfaite avec la fonction super congélation
Le système de super congélation congèle rapidement les aliments frais afin de mieux préserver les saveurs et toutes les qualités saines.

Caractéristiques

- **Froid No Frost**
- Classe énergétique : A+ **
- Niveau sonore : 42 dB ***
- Volume net : 180 L
- Consommation électrique : 258 kWh/an **
- 5 tiroirs dont 1 demi transparents
- 1 abattant transparent(s)
- Pouvoir de congélation : 20 kg/24h
- Autonomie : 11 h
- Commandes électroniques
- LED internes
- Alarme sonore et visuelle de la température
- Fonction super congélation

Dimensions hors tout en mm :
1544 (H) x 595 (L) x 668 (P)
Blanc : EUF2047AOW

ERF3315AOX



Gagner de la place avec le porte-bouteilles
Le porte-bouteilles permet un rangement simple et peu encombrant dans le réfrigérateur.

Caractéristiques

- Réfrigérateur 1 porte tout utile
- **Froid brassé avec brasseur d'air FreeStore™**
- Commande interne par thermostat
- Classe énergétique : A+**
- Niveau sonore : 39dB***
- Volume net : 317 L
- 4 clayettes en verre
- 1 bac à légumes

Dimensions hors tout en mm :
1550 (H) x 595 (L) x 668 (P)
Inox : ERF3315AOX
Blanc : ERF3315AOW

EUF2208AOW



Pas de compromis sur l'espace avec MaxiBox
Le tiroir à légumes MaxiBox offre de l'espace même pour les aliments les plus volumineux.

Caractéristiques

- Froid statique
- Commandes électroniques LED internes
- **Classe énergétique : A++****
- Niveau sonore : 40dB***
- Volume net : 194 L
- 4 tiroirs dont 1 demi transparents
- 2 abattants transparents
- Fonction super congélation
- Pouvoir de congélation : 20 kg/24h
- Autonomie : 28 h

Dimensions hors tout en mm :
1550 (H) x 595 (L) x 668 (P)
Blanc : EUF2208AOW

** Suivant la directive 2010/30/UE et règlement délégué n°1060/2010 et 518/2014. *** Conformément à la norme EN60704-3.

Réfrigérateur 1 porte et congélateur 125 cm pose libre

ERF2404FOW



Caractéristiques

- Réfrigérateur 1 porte
- Froid statique
- Commande interne par thermostat
- Classe énergétique : A+**
- Niveau sonore : 40dB***
- Volume net total : 226L
- Volume net : 208 L
- 3 clayettes en verre
- 1 bac à légumes
- Compartiment ****
  Volume net : 18 L
- Pouvoir de congélation : 2 kg/24h
- Autonomie : 11 h

Dimensions hors tout en mm :
1250 (H) x 550 (L) x 612 (P)
Blanc : ERF2404FOW

EUF1900AOW

Conservez une texture parfaite avec FastFreeze
FastFreeze préserve la saveur, la texture et même les vitamines de vos aliments.

Caractéristiques

- Froid statique
- Commandes électroniques sur top
- Classe énergétique : A+**
- Niveau sonore : 40dB***
- Volume net : 168 L
- 5 tiroirs transparents dont 1 demi
- Plateau de congélation
- Fonction super congélation
- Pouvoir de congélation : 20 kg/24h
- Autonomie : 18 h

Dimensions hors tout en mm :
1250 (H) x 545 (L) x 639 (P)
Blanc : EUF1900AOW

Réfrigérateurs et congélateur Table Top pose libre

ERT1661AOX2



SpacePlus™
Un espace intérieur maximal dans des dimensions extérieures standards.

Caractéristiques

- Réfrigérateur Table Top
- Froid statique
- Commande interne par thermostat
- Classe énergétique : A+**
- Niveau sonore : 41dB***
- Volume net : 150 L
- Top amovible
- 2 clayettes en verre
- 1 bac à légumes

Dimensions hors tout en mm :
850 (H) x 595 (L) x 635 (P)
Inox : ERT1661AOX2

EUT1100AOX



Un grand espace de rangement
Un maxi tiroir vous permettant de stocker facilement de grosses pièces.

Caractéristiques

- Congélateur Table Top
- Froid statique
- Commandes électroniques sur top
- Classe énergétique : A+**
- Niveau sonore : 41dB***
- Volume net : 90 L
- 3 tiroirs transparents dont 1 maxi et 1 demi
- Fonction super congélation
- Pouvoir de congélation : 14 kg/24h
- Autonomie : 24h

Dimensions hors tout en mm :
850 (H) x 595 (L) x 635 (P)
Inox : EUT1100AOX

ERT1502FOW3



"4 étoiles" pour une congélation parfaite
Compartiment congélateur 4 étoiles pour congeler parfaitement les aliments frais.

Caractéristiques

- Réfrigérateur Table Top
- Froid statique
- Commande interne par thermostat
- **Classe énergétique : A++****
- Niveau sonore : 38dB***
- Volume net total : 133 L
- Volume net : 115 L
- Top amovible
- 1 clayette en verre
- 1 bac à légumes
- Compartiment ****
  Volume net : 18 L
- Pouvoir de congélation : 2 kg/24h
- Autonomie : 11 h

Dimensions hors tout en mm :
850 (H) x 550 (L) x 612 (P)
Blanc : ERT1502FOW3

** Suivant la directive 2010/30/UE et règlement délégué n°1060/2010 et 518/2014. *** Conformément à la norme EN60704-3.

Congélateur Table Top pose libre

EUT1106AW2

Dimensions hors tout en mm :
850 (H) x 550 (L) x 612 (P)
Blanc : EUT1106AW2

Caractéristiques

- Congélateur Table Top
- Froid statique
- Commandes mécaniques sur Top
- Classe énergétique : A+**
- Niveau sonore : 40dB***
- Volume net : 90 L
- 3 tiroirs transparents dont 1 maxi et 1 demi
- Pouvoir de congélation : 12 kg/24h
- Autonomie : 22 h



Lorsque votre congélateur est plein, pas facile de trouver ce que vous cherchez. Avec le tiroir BoxPlus, un coup d'œil suffit à voir tout le contenu.



ERT1501FOW3



Dimensions hors tout en mm :
850 (H) x 550 (L) x 612 (P)
Blanc : ERT1501FOW3

SpacePlus™

Un espace intérieur maximal dans des dimensions extérieures standards.

Caractéristiques

- Réfrigérateur Table Top
- Froid statique
- Commande interne par thermostat
- Classe énergétique : A+**
- Niveau sonore : 41dB***
- Volume net total : 133L
- Volume net : 115 L
- Top amovible
- 1 clayette en verre
- 1 bac à légumes
- Compartiment ****
  Volume net : 18 L
- Pouvoir de congélation : 2 kg/24h
- Autonomie : 11 h

ERT1601AOW3

Dimensions hors tout en mm :
850 (H) x 550 (L) x 612 (P)
Blanc : ERT1601AOW3

Un rangement facilité

Bac transparent pleine largeur offrant une souplesse de stockage maximum.

Caractéristiques

- Réfrigérateur 1 porte
- Froid statique
- Commande interne par thermostat
- Classe énergétique : A+**
- Niveau sonore : 38dB***
- Volume net : 150 L
- Top amovible
- 2 clayettes en verre
- 1 bac à légumes

ERB5002AOW



Dimensions hors tout en mm :
510 (H) x 439 (L) x 532 (P)
Blanc : ERB5002AOW

Classe A++

D'excellents résultats à moindres coûts

Caractéristiques

- Réfrigérateur Box
- Froid statique
- Commande interne par thermostat
- Classe énergétique : A++**
- Niveau sonore : 41dB***
- Volume net total : 42 L
- Volume net : 36 L
- 1 clayette fil

** Suivant la directive 2010/30/UE et règlement délégué n°1060/2010 et 518/2014. *** Conformément à la norme EN60704-3.

EC3330AOW1



Caractéristiques

- **Froid statique LowFrost**
- Niveau sonore : 44 dB***
- Volume net : 327 L
- Consommation électrique : 150 kWh/an**
- Alarmes sonore et visuelle de température
- Super congélation (commande et voyant de contrôle)
- Pouvoir de congélation : 20 kg/24h
- Autonomie : 58 h
- Thermostat côté droit + LED sur poignée
- **Super Isolation**
- 4 paniers
- **Lumière intérieure**
- **Réouverture facile**
- Serrure
- **Roulettes**
- Couleur : blanc
- Classe climatique : SN-N-ST-T

Dimensions hors tout en mm :
876 (H) x 1611 (L) x 665 (P)
Blanc : EC3330AOW1

EC5231AOW



Caractéristiques

- **Froid statique LowFrost**
- Niveau sonore : 45 dB***
- Volume net : 495 L
- Consommation électrique : 372 kWh/an**
- Alarmes sonore et visuelle de température
- Super congélation (commande et voyant de contrôle)
- Pouvoir de congélation : 22,5 kg/24h
- Autonomie : 31 h
- Thermostat côté droit + LED sur poignée
- 4 paniers
- **Lumière intérieure**
- **Réouverture facile**
- Serrure
- **Roulettes**
- Couleur : blanc
- Classe climatique : SN-N-ST-T

Dimensions hors tout en mm :
868 (H) x 1611 (L) x 668 (P)
Blanc : EC5231AOW

EC4230AOW2



Caractéristiques

- **Froid statique LowFrost**
- Niveau sonore : 45 dB***
- Volume net : 400 L
- Consommation électrique : 323 kWh/an**
- Pouvoir de congélation : 19 kg/24h
- Autonomie : 31 h
- Commandes mécaniques en façade
- 4 paniers
- **Lumière intérieure**
- **Réouverture facile**
- **Roulettes**
- Couleur : blanc
- Classe climatique : SN-N-ST-T

Dimensions hors tout en mm :
868 (H) x 1336 (L) x 668 (P)
Blanc : EC4230AOW2

Congélateurs coffres

EC3132AOW



Caractéristiques

- **Froid statique LowFrost**
- Niveau sonore : 43 dB***
- Volume net : 292 L
- Consommation électrique : 211 kWh/an**
- Alarmes sonore et visuelle de température
- Super congélation (commande et voyant de contrôle)
- Pouvoir de congélation : 24 kg/24h
- Autonomie : 52 h
- Thermostat côté droit + LED sur poignée
- **Super isolé 90 mm**
- 3 paniers
- **Lumière intérieure**
- **Réouverture facile**
- Serrure
- **Roulettes**
- Couleur : blanc
- Classe climatique : SN-N-ST-T

Dimensions hors tout en mm :
868 (H) x 1325 (L) x 665 (P)
Blanc : EC3132AOW

EC2233AOW1



Caractéristiques

- **Froid statique LowFrost**
- Niveau sonore : 40 dB***
- Volume net : 223 L
- Consommation électrique : 122 kWh/an**
- Alarme visuelle de température
- Pouvoir de congélation : 20 kg/24h
- Autonomie : 53 h
- Commandes mécaniques en façade
- **Super Isolation**
- 2 paniers
- **Lumière intérieure**
- **Réouverture facile**
- **Roulettes**
- Couleur : blanc
- Classe climatique : SN-N-ST-T

Dimensions hors tout en mm :
876 (H) x 1190 (L) x 665 (P)
Blanc : EC2233AOW1

EC3230AOW2



Caractéristiques

- **Froid statique LowFrost**
- Niveau sonore : 49 dB***
- Volume net : 300 L
- Consommation électrique : 272 kWh/an**
- Alarme visuelle de température
- Pouvoir de congélation : 17 kg/24h
- Autonomie : 32 h
- Commandes mécaniques en façade
- 3 paniers
- Lumière intérieure
- **Réouverture facile**
- **Roulettes**
- Couleur : blanc
- Classe climatique : SN-N-ST-T

Dimensions hors tout en mm :
868 (H) x 1050 (L) x 665 (P)
Blanc : EC3230AOW2

** Suivant la directive 2010/30/UE et règlement délégué n°1060/2010 et n°518/2014. *** Conformément à la norme EN60704-3.



EC3200AOW2



Dimensions hors tout en mm :
868 (H) x 1050 (L) x 665 (P)
Blanc : EC3200AOW2

Caractéristiques

- Froid statique
- Niveau sonore : 49 dB***
- Volume net : 300 L
- Consommation électrique : 272 kWh/an**
- Alarme visuelle de température
- Pouvoir de congélation : 17 kg/24h
- Autonomie : 32 h
- Commandes mécaniques en façade
- 3 paniers
- Lumière intérieure
- **Réouverture facile**
- Dégivrage manuel
- **Roulettes**
- Couleur : blanc
- Classe climatique : SN-N-ST-T

EC2830AOW2



Dimensions hors tout en mm :
868 (H) x 946 (L) x 668 (P)
Blanc : EC2830AOW2

Caractéristiques

- **Froid statique LowFrost**
- Niveau sonore : 45 dB***
- Volume net : 260 L
- Consommation électrique : 252 kWh/an**
- Alarme visuelle de température
- Pouvoir de congélation : 16 kg/24h
- Autonomie : 32 h
- Commandes mécaniques en façade
- 2 paniers
- Lumière intérieure
- **Réouverture facile**
- **Roulettes**
- Couleur : blanc
- Classe climatique : SN-N-ST-T

EC1005AOW



Dimensions hors tout en mm :
836 (H) x 562 (L) x 526 (P)
Blanc : EC1005AOW

Caractéristiques

- Froid statique
- Niveau sonore : 43 dB***
- Volume net : 98 L
- Consommation électrique : 170 kWh/an**
- Alarme visuelle de température
- Pouvoir de congélation : 9.5 kg/24h
- Autonomie : 30 h
- Commandes mécaniques en façade
- 1 panier
- Dégivrage manuel
- Couleur : blanc
- Classe climatique : SN-N-ST-T

** Suivant la directive 2010/30/UE et règlement délégué n°1060/2010 et n°518/2014. *** Conformément à la norme EN60704-3.

Réfrigérateur ou congélateur, c'est vous qui décidez

Profitez d'une grande souplesse de stockage avec le réfrigérateur-congélateur MultiSwitch. La température du compartiment peut être réglée entre -18 et 7° C, idéal pour conserver vos ingrédients dans des conditions optimales. Une solution simple pour un résultat délicieux.

Le système de refroidissement TwinTech® préserve parfaitement la fraîcheur des aliments. En séparant l'air qui circule dans le congélateur de l'air qui circule dans le réfrigérateur, il maintient l'humidité et la température à des niveaux constants, créant ainsi des conditions parfaites pour éviter le dessèchement des aliments.

Ce réfrigérateur-congélateur inclut également :

TwinTech®
Le système de refroidissement TwinTech préserve le goût et la texture des produits.

TasteLock
Le tiroir TasteLock régule l'humidité pour conserver la fraîcheur des ingrédients.

MultiFlow
La technologie MultiFlow maintient une température stable, évitant ainsi aux aliments de dessécher.

LLT9VA52U




Le meilleur de la technologie : TwinTech
Grâce au système TwinTech vos aliments sont conservés de manière optimale.

Caractéristiques

- Commandes électroniques sur la porte
- Classe énergétique : A+ **
- Niveau sonore : 42dB***
- Volume net total : 541 L

Réfrigérateur

- **Froid brassé avec colonne MultiFlow**
- Volume net : 363 L
- **Kit CustomFlex® composé de différentes FlexBox**
- **Distributeur d'eau, de glaçons et glace pilée avec filtre de pureté d'eau (avec raccordement de l'alimentation en eau)**
- 1 clayette et 1 double amovible en verre
- 2 demis bacs à légumes
- **Bac à légumes avec technologie UltraFresh+**

Congélateur

- **Froid No Frost**
- Volume net : 178 L
- 1 maxi tiroir avec compartiments + 1 tiroir coulissant
- Pouvoir de congélation : 10 kg/24h
- Autonomie : 14 h

Dimensions hors tout en mm :
1782 (H) x 913 (L) x 746 (P)
Inox : LLT9VA52U



MultiSwitch
Le compartiment modulable du réfrigérateur-congélateur peut aussi bien réfrigérer que congeler.

Réfrigérateurs grande largeur et américain pose libre

EAL6140WOU




Distributeur de glace et d'eau fraîche
Rafraîchissez vos invités avec des glaçons et des boissons fraîches.

Caractéristiques

- **Froid total No Frost**
- Commandes électroniques sur la porte
- Classe énergétique : A+ **
- Niveau sonore : 44dB***
- Volume net total : 549 L

Réfrigérateur

- **Froid No Frost**
- Volume net : 370 L
- **Distributeur d'eau et de glaçons avec filtre de pureté d'eau (avec raccordement de l'alimentation en eau)**
- 3 clayettes verre
- 2 bacs à légumes

Congélateur

- **Froid No Frost**
- Volume net : 179 L
- 2 tiroirs transparents
- Fonction super congélation
- Pouvoir de congélation : 13 kg/24h
- Autonomie : 4 h

Dimensions hors tout en mm :
1780 (H) x 912 (L) x 738 (P)
Inox : EAL6140WOU

EN6086MOX




Ecran LCD avec touches tactiles
Pour un réglage rapide de la température et des fonctions.

Caractéristiques

- **Froid total No Frost**
- Commandes électroniques sur la porte
- **Classe énergétique : A++ ****
- Niveau sonore : 44 dB***
- Volume net total : 536 L

Réfrigérateur

- **Froid No Frost**
- Volume net : 417 L
- **Distributeur d'eau avec filtre de pureté d'eau (Réservoir : environ 4L)**
- Compartiment Freshstore®
- 2 clayettes verre
- 2 bacs à légumes

Congélateur

- **Froid No Frost**
- Volume net : 119 L
- 2 tiroirs transparents
- Fonction super congélation
- Pouvoir de congélation : 10 kg/24h
- Autonomie : 12h
- Bar à glaçons flexible

Dimensions hors tout en mm :
1780 (H) x 912 (L) x 738 (P)
Inox : EN6086MOX

** Suivant la directive 2010/30/UE et règlement délégué n°1060/2010 et 518/2014. *** Conformément à la norme EN60704-3.

Cahier technique réfrigérateurs combinés 200/185 cm pose libre

	EN3791MKX	EN3790MKX	EN3850NKX	EN3858MFW
Marque	Electrolux	Electrolux	Electrolux	Electrolux
Type de l'appareil	Réfrigérateur combiné	Réfrigérateur combiné	Réfrigérateur combiné	Réfrigérateur combiné
Catégorie	7. Réfrigérateur-congélateur	7. Réfrigérateur-congélateur	7. Réfrigérateur-congélateur	7. Réfrigérateur-congélateur
Classe énergétique*	A++	A++	A++	A++
Consommation électrique (en kWh/an)*	264	264	251	251
Volume net total (L)	334	334	349	349
Volume net réfrigérateur (L)	243	228	258	258
Volume net congélateur (L)	91	91	91	91
Compartiment(s) sans givre	Réfrigérateur / Congélateur	Réfrigérateur / Congélateur	Réfrigérateur / Congélateur	Réfrigérateur / Congélateur
Autonomie (h)	20	20	18	18
Pouvoir de congélation (en kg/24h)	4	4	4	4
Classe climatique	SN-N-ST-T	SN-N-ST-T	SN-N-ST-T	SN-N-ST-T
Niveau sonore dB(A)**	43	43	43	43
Installation				
Type d'installation	Pose-libre	Pose-libre	Pose-libre	Pose-libre
Commandes	Electroniques sur la porte	Electroniques sur la porte	Electroniques sur la porte	Electroniques internes
Nombre de thermostat	1	1	1	1
Distributeur d'eau fraîche	-	-	-	-
Portes réversibles	Oui	Oui	Oui	Oui
Réfrigérateur				
Type de froid	Froid brassé colonne d'air	Froid brassé colonne d'air	Froid brassé	Froid brassé
Nombre de clayettes/demies	3 clayettes	3 clayettes	3 clayettes	3 clayettes
Clayette porte-bouteilles	Oui	Oui	Oui	Oui
Nombre de bacs à légumes	-	-	-	2 demis
Grand tiroir coulissant	1 grand bac à légumes sur rails UltraFresh+	1 grand bac à légumes sur rails UltraFresh+	1 grand bac à légumes sur rails UltraFresh+	-
Kit CustomFlex	Oui	-	-	Oui
Balconnet porte-bouteilles	Oui	Oui	Oui	Oui
Eclairage	LED	LED	LED	LED
Alarme température	-	-	-	Visuelle
Alarme porte ouverte	-	-	-	-
Fonction Shopping	Oui	Oui	Oui	Oui
Fonction Vacances	-	-	-	-
Dégivrage du réfrigérateur	Auto	Auto	Auto	Auto
Congélateur				
Type de froid	No Frost	No Frost	No Frost	No Frost
Nombre de tiroirs transparents	2 tiroirs et 1 demi	2 tiroirs et 1 demi	2 tiroirs et 1 demi	2 tiroirs et 1 demi
Nombre d'abattants	-	-	-	-
Nombre de clayettes	2 clayette en verre	2 clayette en verre	2 clayette en verre	2 clayette en verre
Nombre de bacs à glaçons	-	-	-	-
Fonction super congélation	Oui	Oui	Oui	Oui
Dégivrage du congélateur	Automatique	Automatique	Automatique	Automatique
Caractéristiques techniques				
Évaporateur intégré	Oui	Oui	Oui	Oui
Tension(V)	230	230	230	230
Cordon de raccordement (M)	2.4	2.4	2.4	2.4
Dimensions et poids				
Hors tout HxLxP (mm)	2005x595x647	2005x595x647	2005x595x647	2005x595x647
Emballées HxLxP (mm)	2060x635x700	2060x635x700	2060x635x700	2060x635x700
Poids brut/net (kg)	81 / 79	79 / 77	76 / 74	74 / 72
Code EAN inox	7332543633692	7332543614882	7332543614868	-
Code EAN blanc	-	-	-	7332543424924
Prix[1] (inox/blanc)	1 092,49 €	1 034,99 €	977,49 €	919,99 €
Eco part.[2]	15 €	15 €	15 €	15 €

Cahier technique réfrigérateurs combinés 185 cm pose libre

	EN3450NKX	EN3453MOX / MOW	EN3611MKX	EN3617MOW	EN3605JOX / JOW
	Electrolux	Electrolux	Electrolux	Electrolux	Electrolux
	Réfrigérateur combiné	Réfrigérateur combiné	Réfrigérateur combiné	Réfrigérateur combiné	Réfrigérateur combiné
	7. Réfrigérateur-congélateur	7. Réfrigérateur-congélateur	7. Réfrigérateur-congélateur	7. Réfrigérateur-congélateur	7. Réfrigérateur-congélateur
	A++	A++	A++	A++	A+
	239	239	239	239	304
	311	311	329	329	329
	220	220	220	220	220
	91	91	109	109	109
	Réfrigérateur / Congélateur	Réfrigérateur / Congélateur	Réfrigérateur / -	Réfrigérateur / -	Réfrigérateur / -
	18	18	30	30	30
	4	4	5	5	5
	SN-N-ST-T	SN-N-ST-T	SN-N-ST-T	SN-N-ST-T	SN-N-ST-T
	43	43	40	40	40
	Pose-libre	Pose-libre	Pose-libre	Pose-libre	Pose-libre
	Electroniques	Electroniques	Mécaniques internes	Mécaniques internes	Mécaniques internes
	1	1	1	1	1
	-	-	-	-	-
	Oui	Oui	Oui	Oui	Oui
	Froid brassé	Froid brassé	Froid brassé	Froid brassé	Froid brassé
	2 clayettes	2 clayettes	1 clayette + 1 double amovible	2 clayettes	2 clayettes
	Oui	Oui	Oui	Oui	Oui
		2 demis	-	2 demis	2 demis
	1 grand bac à légumes sur rails UltraFresh+	-	1 grand bac à légumes sur rails UltraFresh+	-	-
	-	-	Oui	-	-
	Oui	Oui	Oui	Oui	Oui
	LED	LED	LED	LED	LED
	-	-	-	-	-
	-	-	-	-	-
	Oui	Oui	-	-	-
	-	-	-	-	-
	Auto	Auto	Auto	Auto	Auto
	No Frost	No Frost	Statique Low Frost	Statique Low Frost	Statique Low Frost
	2 tiroirs et 1 demi	2 tiroirs et 1 demi	2 tiroirs et 1 demi	2 tiroirs et 1 demi	2 tiroirs et 1 demi
	-	-	-	-	-
	2 clayette en verre	2 clayette en verre	2 clayette en verre	2 clayette en verre	2 clayette en verre
	-	-	-	-	-
	Oui	Oui	-	-	-
	Automatique	Automatique	Manuel	Manuel	Manuel
	Oui	Oui	Oui	Oui	Oui
	230	230	230	230	230
	2.4	2.4	2.4	2.4	2.4
	1845x595x647	1845x595x647	1845x595x647	1845x595x647	1845x595x647
	1900x635x705	1900x635x705	1900x635x705	1900x635x705	1900x635x705
	71 / 69,1	70 / 68.1	70 / 68.1	69 / 67.1	70 / 68.1
	7332543614851	7332543312139	7332543616107	7332543337224	7332543337262
	-	7332543312122	-	-	7332543337255
	919,99 €	862,49 €/804,99 €	758,99 €	666,99 €	689,99 €/632,49 €
	15 €	15 €	15 €	15 €	15 €

(1) Les prix indiqués ont un caractère uniquement indicatif, il appartient à chaque distributeur de fixer ses prix comme il le souhaite.
(2) Conformément aux décrets 2005-829 et 2014-928. * Suivant la directive 2010/30/UE et règlement délégué n° 1060/2010 et 518/2014. ** Conformément à la norme EN60704-3.

Cahier technique réfrigérateurs 2 portes 185/159/141/121 cm pose libre

	 EJF4850JOX	 EJ2803AOX2 / AOW2	 EJ2301AOX2 / AOW2	 EJ1800AOW
Marque	Electrolux	Electrolux	Electrolux	Electrolux
Type de l'appareil	Réfrigérateur 2 portes	Réfrigérateur 2 portes	Réfrigérateur 2 portes	Réfrigérateur 2 portes
Catégorie	7. Réfrigérateur-congélateur	7. Réfrigérateur-congélateur	7. Réfrigérateur-congélateur	7. Réfrigérateur-congélateur
Classe énergétique*	A+	A+	A+	A+
Consommation électrique (en kWh/an)*	379	240	224	205
Volume net total (L)	432	259	223	171
Volume net réfrigérateur (L)	335	209	180	130
Volume net congélateur (L)	97	50	43	41
Compartiment(s) sans givre	Réfrigérateur / Congélateur	Réfrigérateur / -	- / -	-
Autonomie (h)	16	20	19	17
Pouvoir de congélation (en kg/24h)	5	4	3	3
Classe climatique	SN-N-ST-T	SN-N-ST	SN-N-ST	SN-N-ST
Niveau sonore dB(A)**	42	40	40	40
Installation				
Type d'installation	Pose-libre	Pose-libre	Pose-libre	Pose-libre
Commandes	Mécaniques internes	Mécaniques internes	Mécaniques internes	Mécaniques internes
Nombre de thermostat	2	1	1	1
Distributeur d'eau fraîche	-	-	-	-
Portes réversibles	Oui	Oui	Oui	Oui
Réfrigérateur				
Type de froid	Froid brassé colonne d'air	Froid brassé	Froid statique	Froid statique
Nombre de clayettes/demies	3 clayettes	3 clayettes	3 clayettes	2 clayettes
Clayette porte-bouteilles	-	-	-	-
Nombre de bacs à légumes	2 demis	1	1	1
Grand tiroir coulissant	-	-	-	-
Kit CustomFlex	-	-	-	-
Balconnet porte-bouteilles	Oui	Oui	Oui	Oui
Eclairage	LED	LED	LED	LED
Alarme température	-	-	-	-
Alarme porte ouverte	-	-	-	-
Fonction Shopping	-	-	-	-
Fonction Vacances	-	-	-	-
Dégivrage du réfrigérateur	Auto	Auto	Auto	Auto
Congélateur				
Type de froid	No Frost	Statique	Statique	Statique
Nombre de tiroirs transparents	-	-	-	-
Nombre d'abattants	-	-	-	-
Nombre de clayettes	1 clayette en verre	1 clayette fil	1 clayette fil	1 clayette fil
Nombre de bacs à glaçons	-	-	-	-
Fonction super congélation	-	-	-	-
Dégivrage du congélateur	Automatique	Manuel	Manuel	Manuel
Caractéristiques techniques				
Évaporateur intégré	Oui	Oui	Oui	Oui
Tension(V)	220-240	230	230	230
Cordon de raccordement (M)	2.1	1.6	1.6	1.6
Dimensions et poids				
Hors tout HxLxP (mm)	1830x700x720	1590x545x604	1404x545x604	1209x496x606
Emballées HxLxP (mm)	1907x768x828	1630x595x665	1440x595x665	1260x545x665
Poids brut/net (kg)	84.5 / 78	48.45 / 46.95	46.15 / 44.75	40.4 / 39
Code EAN inox	7332543536566	7332543333516	7332543333370	-
Code EAN blanc	-	7332543333561	7332543333219	7332543179312
Prix[1] (inox/blanc)	1 149,99 €	689,99 €/632,49 €	597,99 €/563,49 €	528,99 €
Eco part.[2]	15 €	15 €	15 €	8,33 €

Cahier technique réfrigérateurs grande largeur 180 cm et américain 178 cm pose libre

	 LLT9VA52U	 EN6086MOX	 EAL6140WOU
	Electrolux	Electrolux	Electrolux
	French_Door	French_Door	Américain
	7. Réfrigérateur-congélateur	7. Réfrigérateur-congélateur	7. Réfrigérateur-congélateur
	A+	A++	A+
	448	322	451
	541	536	549
	363	417	370
	178	119	179
	Réfrigérateur / Congélateur	Réfrigérateur / Congélateur	Réfrigérateur / Congélateur
	14	12	4
	10	10	13
	SN-N-ST-T	SN-N-ST-T	SN-N-ST-T
	42	44	44
	Pose-libre	Pose-libre	Side by side
	Electroniques	Electroniques	Electroniques
	3	2	1
	Oui en façade	Oui en façade	Oui en façade
	-	-	-
	Froid brassé avec colonne MultiFlow	No frost	No frost
	1 clayette et 1 double amovible	2 clayettes	3 clayettes
	-	-	-
	2 demis	2 demis	2
	UltraFresh+	1 grand bac à légumes sur rails	-
	Oui	-	-
	Oui	Oui	Oui
	LED	LED	LED
	Sonore	Sonore	Visuelle
	Sonore	-	Sonore
	Oui	Oui	Oui
	-	Oui	-
	Auto	Auto	Auto
	No Frost	No Frost	No Frost
	1 maxi tiroir avec compartiments + 1 tiroir coulissant	2 plateaux coulissants, 1 tiroir sur rails télescopiques	2 tiroirs
	-	-	-
	1 clayette et 1 double amovible	2 clayettes en verre	3 clayettes en verre
	-	-	-
	Oui	Oui	Oui
	Automatique	Automatique	Automatique
	Oui	Oui	Oui
	220-240	220-240	220-240
	2.5	2	1.9
	1782x913x746	1776x912x765	1780x912x738
	1853x947x812	1889x988x799	1840x970x767
	159.81 / 149.31	134 / 120	118 / 107
	9315540406825	7332543527755	7332543173754
	-	-	-
	2 644,99 €	1 954,99 €	2 242,49 €
	19,17 €	19,17 €	19,17 €

(1) Les prix indiqués ont un caractère uniquement indicatif, il appartient à chaque distributeur de fixer ses prix comme il le souhaite.
(2) Conformément aux décrets 2005-829 et 2014-928. * Suivant la directive 2010/30/UE et règlement délégué n° 1060/2010 et 518/2014. ** Conformément à la norme EN60704-3.

Cahier technique réfrigérateurs 1 porte 185/155/125 cm pose libre

	 ERE3976MFX / MFW	 ERF4116AOX / DOW	 ERF4113AOX / AOW	 ERF3315AOX / AOW	 ERF2404FOW
Marque	Electrolux	Electrolux	Electrolux	Electrolux	Electrolux
Type de l'appareil	1 porte tout utile	1 porte tout utile	1 porte tout utile	1 porte tout utile	1 porte
Catégorie	1. Réfrigérateur comportant un ou plusieurs compartiments de stockage de denrées alimentaires fraîches	1. Réfrigérateur comportant un ou plusieurs compartiments de stockage de denrées alimentaires fraîches	1. Réfrigérateur comportant un ou plusieurs compartiments de stockage de denrées alimentaires fraîches	1. Réfrigérateur comportant un ou plusieurs compartiments de stockage de denrées alimentaires fraîches	7. Réfrigérateur-congélateur
Classe énergétique*	A++	A++	A++	A+	A+
Consommation électrique (en kWh/an)*	113	116	116	139	215
Volume net total (L)	358	387	387	317	226
Volume net réfrigérateur (L)	358	387	387	317	208
Volume net compartiment **(L)**	-	-	-	-	18
Compartiment sans givre	Réfrigérateur	Réfrigérateur	Réfrigérateur	Réfrigérateur	-
Autonomie (h)	-	-	-	-	-
Pouvoir de congélation (en kg/24h)	-	-	-	-	2
Classe climatique	SN-N-ST-T	SN-N-ST-T	SN-N-ST-T	SN-N-ST-T	SN-N-ST
Niveau sonore dB(A)**	40	39	39	39	40
Installation					
Type d'installation	Pose-libre	Pose-libre	Pose-libre	Pose-libre	Pose-libre
Commandes	Electroniques LED	Mécaniques internes	Mécaniques internes	Mécaniques internes	Mécaniques internes
Distributeur d'eau fraiche	-	Oui	-	-	-
Porte réversible	Oui	Oui	Oui	Oui	Oui
Réfrigérateur					
Type de froid	Froid brassé MultiFlow	Froid brassé	Froid brassé	Froid brassé	Froid statique
Nombre de clayettes/demies	5 clayettes et 1 double amovible	4 clayettes	4 clayettes	4 clayettes	3 clayettes
Nombre de bacs à légumes	2	2	2	1	1
Clayette porte-bouteilles	1	1	1	1	-
Plateau tournant SpinView®	-	-	-	-	-
Grand tiroir coulissant	1 grand bac à légumes sur roulettes	-	-	-	-
Kit CustomFlex®	Oui	-	-	-	-
Balconnet porte-bouteilles	Oui	Oui	Oui	Oui	Oui
Eclairage	LED	LED	LED	LED	LED
Alarme température	-	-	-	-	-
Alarme porte ouverte	Visuelle et Sonore	-	-	-	-
Fonction Shopping	Oui	-	-	-	-
Fonction Vacances	-	-	-	-	-
Dégivrage du réfrigérateur	Auto	Auto	Auto	Auto	Auto
Congélateur					
Fonction super congélation	-	-	-	-	-
Dégivrage du congélateur	-	-	-	-	Manuel
Caractéristiques techniques					
Évaporateur intégré	Oui	Oui	Oui	Oui	Oui
Tension(V)	230	230	230	230	230
Cordon de raccordement (M)	2.4	1.6	1.6	2.4	1.6
Dimensions et poids					
Hors tout HxLxP (mm)	1850x595x647	1854x595x668	1854x595x668	1550x595x668	1250x550x612
Emballées HxLxP (mm)	1900x635x700	1900x635x700	1900x635x700	1590x635x700	1305x595x680
Poids brut/net (kg)	71 / 69	64 / 62.1	62 / 60.1	54 / 53.044	43.05 / 41.5
Code EAN inox	7332543520114	7332543426522	7332543426546	7332543465866	-
Code EAN blanc	7332543520107	7332543426508	7332543426539	7332543465835	7332543310739
Prix[1] (inox/blanc)	977,49 €/919,99 €	919,99 €/862,49 €	862,49 €/804,99 €	689,99 €/632,49 €	459,99 €
Eco part.[2]	15 €	15 €	15 €	15 €	15 €

Cahier technique réfrigérateurs Table Top 85 cm et compact 51 cm pose libre

	 ERT1661AOX2	 ERT1502FOW3	 ERT1501FOW3	 ERT1601AOW3	 ERB5002AOW
	Electrolux	Electrolux	Electrolux	Electrolux	Electrolux
	Table Top	Table Top	Table Top	Table Top	Box
	1. Réfrigérateur comportant un ou plusieurs compartiments de stockage de denrées alimentaires fraîches	7. Réfrigérateur-congélateur	7. Réfrigérateur-congélateur	1. Réfrigérateur comportant un ou plusieurs compartiments de stockage de denrées alimentaires fraîches	3. Réfrigérateur avec compartiment pour denrées hautement périssables et réfrigérateur avec compartiment sans étoile
	A+	A++	A+	A+	A++
	120	143	182	119	84
	150	133	133	150	42
	150	115	115	150	36
	-	18	18		6
	-	-	-	-	-
	-	11	11	-	-
	-	2	2	-	-
	SN-N-ST-T	SN-N-ST	SN-N-ST	SN-N-ST	SN-N-ST-T
	41	38	41	41	41
	Pose-libre	Pose-libre	Pose-libre	Pose-libre	Pose-libre
	Mécaniques internes	Mécaniques internes	Mécaniques internes	Mécaniques internes	Mécaniques internes
	-	-	-	-	-
	Oui	Oui	Oui	Oui	Oui
	Froid statique	Froid statique	Froid statique	Froid statique	Froid statique
	2 clayettes	1 clayette	1 clayette	2 clayettes	1 clayette
	1	1	1	1	-
	-				
	-	-	-	-	-
	-	-	-	-	-
	-	-	-	-	-
	Oui	Oui	Oui	Oui	Oui
	LED	LED	LED	LED	-
	-	-	-	-	-
	-	-	-	-	-
	-	-	-	-	-
	-	-	-	-	-
	Auto	Auto	Auto	Auto	Manuel
	-	-	-	-	-
	-	Manuel	Manuel	-	Manuel
	Oui	Oui	Oui	Oui	-
	230	230	230	230	220-240
	1.6	1.6	2.4	2.4	1.5
	850x595x635	850x550x612	850x550x612	850x550x612	510x439x532
	895x635x680	895x595x680	895x595x680	895x595x680	547x478x570
	36 / 34.6	35.95 / 34.6	35.25 / 33.9	35.06 / 34	17.2 / 14.8
	7332543334285	-	-	-	-
	-	7332543420810	7332543420780	7332543420827	7332543421251
	517,49 €	494,49 €	425,49 €	402,49 €	379,49 €
	8,33 €	8,33 €	8,33 €	8,33 €	8,33 €

(1) Les prix indiqués ont un caractère uniquement indicatif, il appartient à chaque distributeur de fixer ses prix comme il le souhaite.
(2) Conformément aux décrets 2005-829 et 2014-928. * Suivant la directive 2010/30/UE et règlement délégué n° 1060/2010 et 518/2014. ** Conformément à la norme EN60704-3.

Cahier technique congélateurs 185/155cm



EUE2974MFX / MFW



EUF2740AOW



EUF2047AOW

Marque	Electrolux	Electrolux	Electrolux
Type de l'appareil	Congélateur armoire	Congélateur armoire	Congélateur armoire
Catégorie	8. Congélateur armoire	8. Congélateur armoire	8. Congélateur armoire
Classe énergétique*	A++	A+	A+
Consommation électrique (en kWh/an)*	236	292	258
Volume net congélateur (L)	241	229	180
Compartiment sans givre	Congélateur	Congélateur	Congélateur
Autonomie (h)	25	15	11
Pouvoir de congélation (en kg/24h)	22	20	20
Classe climatique	SN-N-ST-T	SN-N-ST-T	SN-N-ST-T
Niveau sonore dB(A)**	42	42	42
Installation			
Type d'installation	Pose-libre	Pose-libre	Pose-libre
Commandes	Electroniques LED	Electroniques	Electroniques LED
Porte réversible	Oui	Oui	Oui
Congélateur			
Type de froid	No Frost	No Frost	No Frost
Nombre de tiroirs transparents	4 tiroirs dont 1 maxi	6 tiroirs dont 3 maxi et 1 demi	5 tiroirs dont 1 demi
Nombre d'abattants	-	1	1
Nombre de clayettes	7 en verre	6 en verre	5 en verre
Kit CustomFlex®	Oui	-	-
Alarme température	Visuelle	Visuelle	Sonore et visuelle
Alarme porte ouverte	Visuelle	-	-
Fonction super congélation	Oui	Oui	Oui
Eclairage	LED	-	-
Dégivrage du congélateur	Automatique	Automatique	Automatique
Caractéristiques techniques			
Évaporateur intégré	Oui	Oui	Oui
Tension(V)	230	230	230
Fréquence (Hz)	50	50	50
Cordon de raccordement (M)	2.4	1.9	1.9
Dimensions et poids			
Hors tout HxLxP (mm)	1850x595x647	1850x595x668	1544x595x668
Emballées HxLxP (mm)	1900x635x700	1900x635x700	1590x635x700
Poids brut/net (kg)	74 / 72	74 / 72.1	64 / 63.26
Code EAN inox	7332543520305	-	-
Code EAN blanc	7332543520299	7332543178513	7332543465774
Prix[1] (inox/blanc)	1 092,49 €/1 034,99 €	896,99 €	839,49 €
Eco part.[2]	15 €	15 €	15 €

Cahier technique congélateurs 155/125 cm et Table Top 85 cm pose libre



EUF2208AOW



EUF1900AOW



EUT1100AOX



EUT1106AW2

Electrolux	Electrolux	Electrolux	Electrolux	
Congélateur armoire	Congélateur armoire	Table Top	Table Top	
8. Congélateur armoire	8. Congélateur armoire	8. Congélateur Table Top	8. Congélateur Table Top	
A++	A+	A+	A+	
192	230	184	184	
194	168	90	90	
-	-	-	-	
28	18	24	22	
20	20	14	12	
SN-N-ST-T	SN-N-ST-T	SN-N-ST-T	SN-N-ST-T	
40	40	41	40	
Pose-libre	Pose-libre	Pose-libre	Pose-libre	
Electroniques LED	Electroniques	Electroniques	Mécaniques internes	
Oui	Oui	Oui	Oui	
Statique	Statique	Statique	Statique	
4 tiroirs dont 1 demi	5 tiroirs dont 1 demi	3 tiroirs dont 1 maxi et 1 demi	3 tiroirs dont 1 maxi et 1 demi	
2	-	-	-	
5	4	1	-	
-	-	-	-	
Sonore et visuelle	Sonore et visuelle	Sonore et visuelle	Visuelle	
-	-	-	-	
Oui	Oui	Oui	-	
-	-	-	-	
Manuel	Manuel	Manuel	Manuel	
Oui	Oui	Oui	Oui	
230	230	230-240	230-240	
50	50	50	50	
2.4	2.4	1.6	2.4	
1550x595x668	1250x545x639	850x595x635	850x550x612	
1590x635x700	1295x595x665	895x635x680	895x595x680	
58 / 56.494	47.01 / 45.75	37.67 / 36.6	34 / 32.7	
-	-	7332543178155	-	
7332543465736	7332543172573	-	7332543420834	
747,49 €	609,49 €	551,99 €	459,99 €	
15 €	15 €	8,33 €	8,33 €	

(1) Les prix indiqués ont un caractère uniquement indicatif, il appartient à chaque distributeur de fixer ses prix comme il le souhaite.
(2) Conformément aux décrets 2005-829 et 2014-928. * Suivant la directive 2010/30/UE et règlement délégué n° 1060/2010 et 518/2014. ** Conformément à la norme EN60704-3.

Cahier technique congélateurs coffres

	 EC3330AOW1	 EC5231AOW	 EC4230AOW2	 EC3132AOW
Marque	Electrolux	Electrolux	**Electrolux**	Electrolux
Catégorie	9. Congélateur coffre	9. Congélateur coffre	9. Congélateur coffre	9. Congélateur coffre
Classe énergétique*	A+++	A+	A+	A++
Eco Label Européen	-	-	-	-
Consommation électrique (en kWh/an)*	150	372	323	211
Volume net congélateur (L)	327	495	400	292
Compartiment sans givre	-	-	-	-
Pouvoir de congélation (en kg/24h)	20	22,5	19	24
Autonomie	58	31	31	52
Classe climatique	SN-N-ST-T	SN-N-ST-T	SN-N-ST-T	SN-N-ST-T
Niveau sonore dB(A)**	44	45	45	43
Installation				
Type d'installation	Pose libre	Pose libre	Pose libre	Pose libre
Commandes	Thermostat + LED sur poignée	Thermostat + LED sur poignée	Mécaniques en façade	Thermostat + LED sur poignée
Porte réversible	-	-	-	-
Congélateur				
Type de froid	Statique	Statique	Statique	Statique
Isolation	Super Maxi	Standard	Standard	Maxi
Technologie LowFrost	Oui	Oui	Oui	Oui
Alarme température	Sonore et visuelle	Sonore et visuelle	-	Sonore et visuelle
Fonction super congélation	Oui	Oui	-	Oui
Nombre de paniers	4	4	4	3
Serrure	Oui	Oui	-	Oui
Réouverture facile	Oui	Oui	Oui	Oui
Roulettes	Oui	Oui	Oui	Oui
Dégivrage du congélateur	Manuel	Manuel	Manuel	Manuel
Caractéristiques techniques				
Eclairage	Oui	Oui	Oui	Oui
Evaporateur intégré	Oui	Oui	Oui	Oui
Tension (V)/Fréquence (Hz)	230-240/50	230-240/50	230-240/50	230-240/50
Longueur de câble (m)	1.6	1.6	1.6	1.6
Dimensions et poids				
Hors tout HxLxP (mm)	876x1611x665	868x1611x668	868x1336x668	868x1325x665
Emballées HxLxP (mm)	900x1645x755	900x1645x755	900x1375x755	900x1375x755
Poids brut/net (kg)	70.11/64.36	65.3/60.4	56.5/52.2	58.4/53.31
Code EAN	7332543454778	7332543176632	7332543326976	7332543235933
Prix[1]	873,99 €	839,49 €	724,49 €	724,49 €
Eco part.[2]	15 €	15 €	15 €	15 €

	 EC2233AOW1	 EC3230AOW2	 EC3200AOW2	 EC2830AOW2	 EC1005AOW
	Electrolux	Electrolux	Electrolux	**Electrolux**	Electrolux
	9. Congélateur coffre	9. Congélateur coffre	9. Congélateur coffre	9. Congélateur coffre	9. Congélateur coffre
	A+++	A+	A+	A+	A+
	-	-	-	-	
	122	272	272	252	170
	223	300	300	260	98
	-	-	-	-	-
	20	17	17	16	9.5
	53	32	32	32	30
	SN-N-ST-T	SN-N-ST-T	SN-N-ST-T	SN-N-ST-T	SN-N-ST-T
	40	49	49	45	43
	Pose libre	Pose libre	Pose libre	Pose libre	Pose libre
	Mécaniques en façade	Mécaniques en façade	Mécaniques en façade	Mécaniques en façade	Mécaniques en façade
	-	-	-	-	-
	Statique	Statique	Statique	Statique	Statique
	Super Maxi	Standard	Standard	Standard	Standard
	Oui	Oui	-	Oui	-
	Visuelle	Visuelle	Visuelle	Visuelle	Visuelle
	-	-	-	-	-
	2	3	3	2	1
	-	-	-	-	-
	Oui	Oui	Oui	Oui	-
	Oui	Oui	Oui	Oui	-
	Manuel	Manuel	Manuel	Manuel	Manuel
	Oui	Oui	Oui	Oui	-
	Oui	Oui	Oui	Oui	Oui
	230-240/50	230-240/50	230-240/50	230-240/50	220-240/50
	1.6	1.6	1.6	1.6	1.5
	876x1190x665	868x1050x665	868x1050x665	868x946x668	836x562x526
	900x1225x755	900x1090x755	900x1090x755	900x975x755	881x550x590
	58.81/53.9	51.95/47.38	51.95/47.38	45.3/41.7	30/27
	7332543294220	7332543327034	7332543327027	7332543326983	7332543413171
	689,99 €	609,49 €	574,99 €	517,49 €	379,49 €
	15 €	15 €	15 €	15 €	8,33 €

(1) Les prix indiqués ont un caractère uniquement indicatif, il appartient à chaque distributeur de fixer ses prix comme il le souhaite.
(2) Conformément aux décrets 2005-829 et 2014-928. *Suivant la directive 2010/30/UE et règlement délégué n°1060/2010 et n°518/2014. **Conformément à la norme EN60704-3.



Une vaisselle propre, sans aucun effort

Lave-vaisselle

Lave-vaisselle tout intégrable 224
Lave-vaisselle intégrable 230
Lave-vaisselle pose libre 231
Cahiers techniques 235

Le lave-vaisselle qui parle le même langage que vous

QuickSelect est un nouveau bandeau de commande simplifié qui garantit un réglage optimal du cycle de lavage et une consommation d'énergie maîtrisée.

Sélectionnez uniquement le temps dont vous disposez d'un glissement doigts . Laissez le lave-vaisselle gérer le reste.

Nettoyer après le dîner ne devrait pas être sorcier
Avec QuickSelect, cela n'a jamais été aussi simple.

DESIGN AWARD 2019





Le lave-vaisselle QuickSelect sélectionne intuitivement le meilleur cycle pour réduire la consommation d'eau.



Le 1er lave-vaisselle qui se met à votre hauteur

Ne vous baissez plus, ComfortLift® est le 1er Lave-vaisselle qui se met à votre hauteur.
- Un chargement et déchargement de la vaisselle facilité.
- Une capacité XXL.
- Silencieux et économique.

Une innovation unique
Grâce à cette innovation unique sur le marché, ComfortLift® est le premier Lave-vaisselle qui vous donne un accès à votre vaisselle de manière pratique et confortable.

GOLD AWARD 2017

reddot award 2017
best of the best



Tirez le panier vers le haut
Le panier se soulève sans à-coups pour un chargement/ déchargement facile.



Relâchez le panier
Tirer la poignée vers le haut pour relâcher délicatement le panier.



Faites descendre le panier
Pousser doucement le panier vers le bas.



EEC87300L

NOUVEAU





Série 800 I SENSE I ComfortLift®

QuickSelect : Bandeau de commande intuitif et facile

Une vaisselle impeccable selon le temps dont vous disposez.

Caractéristiques

- **ComfortLift**
- Nombre de couverts : 13
- **Cuve XXL (164L)**
- Niveau sonore : 42 dB (A)***
- Options : ExtraHygiene 70°C, **GlassCare** 45°C, XtraPower
- **Bras de lavage " Satellite "**
- **Commande QuickSelect :** Sélectionnez votre programme selon le temps dont vous disposez
- **Technologie AirDry – un séchage 3x supérieur**
- TimeBeam
- Départ diff. 24 h et affichage du temps restant
- 8 programmes, 4 températures
- Bras de lavage de voûte
- **Tiroir à couverts porte couteaux**
- **Panier supérieur : 2 SoftSpikes®, 6 SoftGrip**
- Lumière intérieure par LED
- Moteur inverter
- Flexilift (panier supérieur ajustable)
- Installation : SmartFit
- Consommations** : 11Litres/0.821kWh/240mn
- Programme de référence** : Eco 50°C
- Dimensions d'encastrement HxLxP en mm : 820 / 900 X 600 X 570

Accessoires optionnels :

Panier à verres universel - E9DHGB01	PPI : 29,90 € TTC (1)
Kit rallonge pieds - FITS-ALLII	PPI : 29,90 € TTC (1)

ESL75440RA





Série 800 I SENSE I ComfortLift®

Prenez de la hauteur

ComfortLift® : le premier Lave vaisselle qui vous donne un accès à votre vaisselle de manière pratique et confortable.

Caractéristiques

- **ComfortLift**
- Nombre de couverts : 13
- **Cuve XXL (164L)**
- Niveau sonore : 44 dB (A)***
- **Bras de lavage " Satellite "**
- Spot control 2 couleurs
- Départ diff. 24 h et affichage du temps restant
- 9 programmes, 5 températures
- Options : My Favori, Time Manager®,XtraDry
- Bras de lavage de voûte
- **Tiroir à couverts**
- **Panier supérieur : 2 SoftSpikes® , 6 SoftGrip**
- Moteur inverter
- **Technologie AirDry – un séchage 3x supérieur**
- Flexilift (panier supérieur ajustable)
- Installation : SmartFit
- Consommations** : 11Litres/0.821kWh/235mn
- Programme de référence** : Eco 50°C
- Dimensions d'encastrement HxLxP en mm : 820 / 900 X 600 X 570

Accessoire optionnel :

Panier à verres universel - E9DHGB01	PPI : 29,90 € TTC (1)

(1) Les prix indiqués ont un caractère uniquement indicatif, il appartient à chaque distributeur de fixer ses prix comme il le souhaite.
** Suivant la directive 2010/30/UE et 96/60/UE et règlement délégué n°1059/2010 et 518/2014. *** Conformément à la norme EN60704-3.

Lave-vaisselle tout intégrable

Oubliez le pré-trempage, visez l'excellence

SprayZone Série 800 PRO assure une performance de nettoyage jusqu'à 3 fois supérieur. Double mouvement de rotation du bras d'aspersion satellite dans la zone dédiée conçue pour la vaisselle très sale de toutes tailles et forme.

SprayZone
SprayZone assure une performance de nettoyage jusqu'à 3 fois supérieur dans une zone dédiée pour les grands ustensiles.

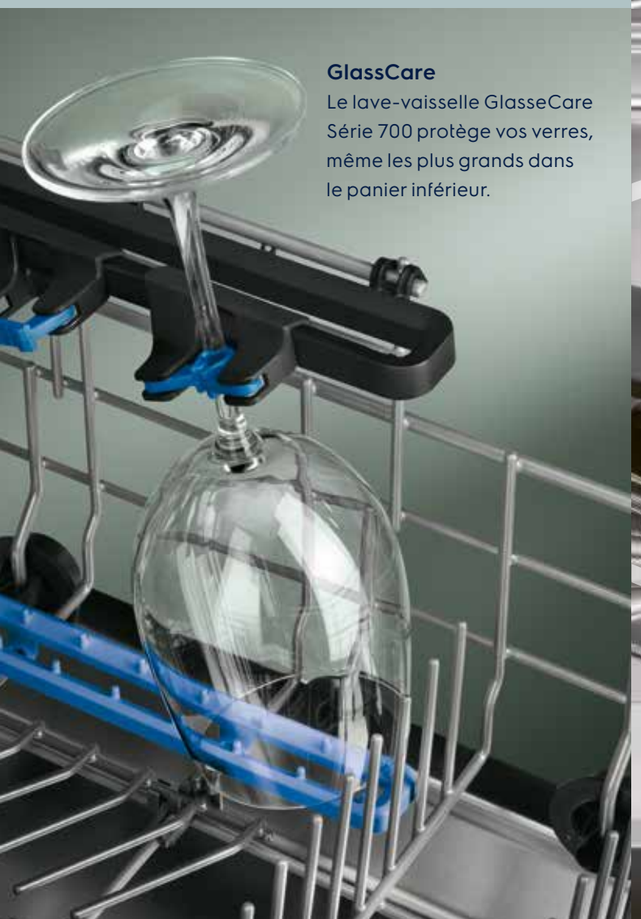

GlassCare
Le lave-vaisselle GlasseCare Série 700 protège vos verres, même les plus grands dans le panier inférieur.



SatelliteClean
Le lave-vaisselle SatelliteClean® garantit un nettoyage optimal grâce à son bras de lavage multidirectionnel.

EEZ69300L

NOUVEAU



Série 800 I PRO I SprayZone

Caractéristiques

- Nombre de couverts : 15
- **Cuve XXL (164L)**
- Niveau sonore : 44 dB(A)***
- Options : **GlassCare 45°C, SprayZone,** XtraPower
- **Bras de lavage " Satellite "**
- **Commande QuickSelect** : Selectionnez votre programme selon le temps dont vous disposez
- **Technologie AirDry – un séchage 3x supérieur**
- Spot control 2 couleurs
- Départ diff. 24 h et affichage du temps restant
- 8 programmes, 4 températures
- Bras de lavage de voûte
- **Tiroir à couverts porte couteaux**
- **Panier supérieur : 2 soft spikes® , 6 soft grips**
- Moteur inverter
- Flexilift (panier supérieur ajustable)
- Installation : SmartFit
- Consommations** : 11Litres/0.846kWh/240mn
- Programme de référence** : Eco 50°C
- Dimensions d'encastrement HxLxP en mm : 820 / 900 X 600 X 570

Accessoire optionnel :

Panier à verres universel - E9DHGB01 — PPI : 29,90 € TTC (1)

EEG69300L

NOUVEAU



Série 700 I PRO I GlassCare

Caractéristiques

- Nombre de couverts : 15
- **Cuve XXL (164L)**
- Niveau sonore : 44 dB(A)***
- Options : ExtraHygiene 70°C, **GlassCare 45°C**, XtraPower
- **Bras de lavage " Satellite "**
- **Commande QuickSelect :** Selectionnez votre programme selon le temps dont vous disposez
- **Technologie AirDry – un séchage 3x supérieur**
- Spot control 2 couleurs
- Départ diff. 24 h et affichage du temps restant
- 8 programmes, 4 températures
- Bras de lavage de voûte
- **Tiroir à couverts porte couteaux**
- **Panier supérieur : 2 soft spikes®, 6 soft grips**
- **Panier inférieur : Supports verres à pied**
- Moteur inverter
- Flexilift (panier supérieur ajustable)
- Installation : SmartFit
- Consommations** : 11Litres/0.846kWh/240mn
- Programme de référence** : Eco 50°C
- Dimensions d'encastrement HxLxP en mm : 820 / 900 X 600 X 570

Accessoire optionnel :

Panier à verres universel - E9DHGB01 — PPI : 29,90 € TTC (1)

EEG48200L

NOUVEAU



Série 700 I PRO I GlassCare

Caractéristiques

- Nombre de couverts : 14
- Niveau sonore : 44 dB(A)***
- Options : **GlassCare 45°C,** XtraPower
- **Bras de lavage " Satellite "**
- **Commande QuickSelect :** Selectionnez votre programme selon le temps dont vous disposez
- **Technologie AirDry – un séchage 3x supérieur**
- Spot control 2 couleurs
- Départ diff. 24 h et affichage du temps restant
- 8 programmes, 3 températures
- Bras de lavage de voûte
- **Tiroir à couverts porte couteaux, MaxiFlex avec aménagement astucieux**
- **Panier supérieur : 2 soft spikes®**
- **Panier inférieur : Supports verres à pied**
- Moteur inverter
- Flexilift (panier supérieur ajustable)
- Installation : SmartFit
- Consommations** : 10.5Litres/0.935kWh/240mn
- Programme de référence** : Eco 50°C
- Dimensions d'encastrement HxLxP en mm : 820 / 880 X 600 X 550

Accessoire optionnel :

Panier à verres universel - E9DHGB01 — PPI : 29,90 € TTC (1)

(1) Les prix indiqués ont un caractère uniquement indicatif, il appartient à chaque distributeur de fixer ses prix comme il le souhaite.
** Suivant la directive 2010/30/UE et 96/60/UE et règlement délégué n°1059/2010 et 518/2014. *** Conformément à la norme EN60704-3.



QuickSelect

Démarrez votre cycle avec QuickSelect en sélectionnant uniquement le temps dont vous disposez et ajoutez les options si besoin, laissez votre lave-vaisselle faire le reste.



Maîtrisez votre consommation d'énergie grâce à l'Ecometer.

MaxiFlex

Grâce au tiroir MaxiFlex vos couverts et ustensiles de toutes dimensions ont leur place dans votre lave-vaisselle. Les séparateurs personnalisables ainsi que le profond tiroir vous permettent de tout charger facilement.

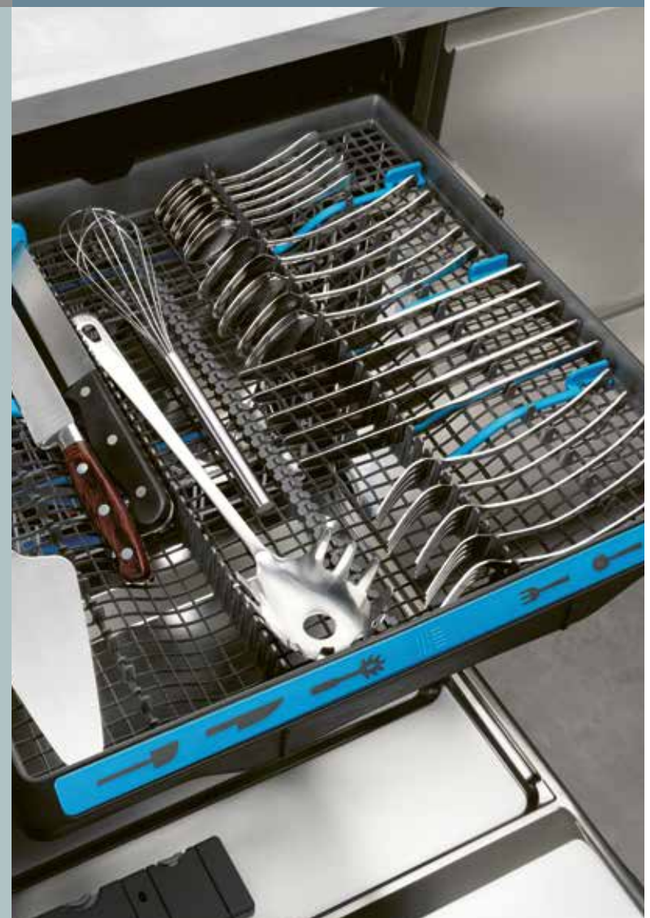

EEQ47305L

NOUVEAU



Série 600 I FLEX I QuickSelect

Un séchage trois fois plus efficace avec AirDry

AirDry : Une technologie naturelle pour un séchage optimal

Caractéristiques

- Nombre de couverts : 13
- Niveau sonore : 42 dB(A)***
- Options : **GlassCare 45°C,** XtraPower
- **Commande QuickSelect :** Selectionnez votre programme selon le temps dont vous disposez
- **Technologie AirDry – un séchage 3x supérieur**
- Spot control 2 couleurs
- Départ diff. 24 h et affichage du temps restant
- 8 programmes, 3 températures
- Moteur inverter
- Flexilift (panier supérieur ajustable)
- Installation : SmartFit
- Consommations** : 9.9Litres/0.821kWh/240mn
- Programme de référence** : Eco 50°C
- Dimensions d'encastrement HxLxP en mm : 820 / 880 X 600 X 550

Accessoire optionnel :

Panier à verres universel - E9DHGB01 — PPI : 29,90 € TTC (1)

EEQ47210L

NOUVEAU



Série 600 I FLEX I QuickSelect

QuickSelect : Bandeau de commande intuitif et facile

Une vaisselle impeccable selon le temps dont vous disposez.

Caractéristiques

- Nombre de couverts : 13
- Niveau sonore : 44 dB(A)***
- Options : **GlassCare 45°C,** XtraPower
- **Commande QuickSelect :** Selectionnez votre programme selon le temps dont vous disposez
- **Technologie AirDry – un séchage 3x supérieur**
- Spot control 2 couleurs
- Départ diff. 24 h et affichage du temps restant
- 8 programmes, 3 températures
- Moteur inverter
- Flexilift (panier supérieur ajustable)
- Installation : SmartFit
- Consommations** : 9.9Litres/0.921kWh/240mn
- Programme de référence** : Eco 50°C
- Dimensions d'encastrement HxLxP en mm : 820 / 880 X 600 X 550

Accessoire optionnel :

Panier à verres universel - E9DHGB01 — PPI : 29,90 € TTC (1)

EEA27200L

NOUVEAU



Série 300

SmartFit, l'installation facile

Installez votre lave-vaisselle en toute simplicité grâce à SmartFit.

Caractéristiques

- Nombre de couverts : 13
- Niveau sonore : 46 dB(A)***
- Options : XtraPower
- **Commande QuickSelect :** Selectionnez votre programme selon le temps dont vous disposez
- **Technologie AirDry – un séchage 3x supérieur**
- Départ différé 3h
- 6 programmes, 2 températures
- Moteur inverter
- Flexilift (panier supérieur ajustable)
- Installation : SmartFit
- Consommations** : 9.9Litres/0.921kWh/240mn
- Programme de référence** : Eco 50°C
- Dimensions d'encastrement HxLxP en mm : 820 / 880 X 600 X 550

Accessoire optionnel :

Panier à verres universel - E9DHGB01 — PPI : 29,90 € TTC (1)

(1) Les prix indiqués ont un caractère uniquement indicatif, il appartient à chaque distributeur de fixer ses prix comme il le souhaite.
** Suivant la directive 2010/30/UE et 96/60/UE et règlement délégué n°1059/2010 et 518/2014. *** Conformément à la norme EN60704-3.

ESL4510LO



Fonction départ différé pour plus de flexibilité

Grâce à la fonction départ différé, programmez votre cycle à l'avance, afin d'adapter au mieux votre emploi du temps.

Caractéristiques

- Nombre de couverts : 9
- Niveau sonore : 47dB(A)***
- Spot control 2 couleurs
- Départ diff. 24 h et affichage du temps restant
- 5 programmes, 4 températures
- Options : My Favori, Time Manager®, XtraDry
- Moteur inverter
- **Technologie AirDry – un séchage 3x supérieur**
- Flexilift (panier supérieur ajustable)
- Installation : SmartFit
- Consommations** : 9.9Litres/0.777kWh/245mn
- Programme de référence** : Eco 50°C
- Dimensions d'encastrement HxLxP en mm : 820 / 900 X 450 X 550

ESL2500RO

Le bon programme pour vos plats à chaque vaisselle

Choisissez parmi les 6 programmes celui qui convient à votre charge de vaisselle

Caractéristiques

- Nombre de couverts : 6
- Niveau sonore : 50dB(A)***
- Départ diff. 24 h et affichage du temps restant
- 6 programmes, 4 températures
- Consommations** : 6.5Litres/0.61kWh/180mn
- Programme de référence** : Eco 55°C avec prélav.
- Dimensions d'encastrement HxLxP en mm : 450 x 555-568 x 550

ESI5550LOX

Série 300



Bandeau inox anti-trace : ESI5550LOX

Fonction Auto-off

AutoOff : 10 minutes après la fin de cycle, le lave-vaisselle s'éteint complètement.

Caractéristiques

- Nombre de couverts : 13
- Niveau sonore : 44dB(A)***
- Affichage Led Ambre
- Départ diff. 24 h et affichage du temps restant
- 6 programmes, 4 températures
- Options : My Favori, Time Manager®, XtraDry
- **Panier supérieur : 2 SoftSpikes®**
- Moteur inverter
- **Technologie AirDry – un séchage 3x supérieur**
- Flexilift (panier supérieur ajustable)
- Installation : Charnières double mouvement FlexiInstall™
- Consommations** : 9.9Litres/0.821kWh/237mn
- Programme de référence** : Eco 50°C
- Dimensions d'encastrement HxLxP en mm : 820 / 880 X 600 X 550

Accessoire optionnel :

Panier à verres universel - E9DHGB01 — PPI : 29,90 € TTC (1)

ESI5543LOK

Série 300





ESI5543LOW



ESI5543LOX

Bandeau Noir : ESI5543LOK
Bandeau blanc : ESI5543LOW
Bandeau inox anti-trace : ESI5543LOX

Programme AutoFlex

La fonction AutoFlex pour une optimisation de la consommation d'eau et d'énergie.

Caractéristiques

- Nombre de couverts : 13
- Niveau sonore : 44dB(A)***
- Affichage Led Ambre
- Départ diff. 24 h et affichage du temps restant
- 6 programmes, 4 températures
- Options : My Favori, Time Manager®, XtraDry
- **Panier supérieur : 2 SoftSpikes®**
- Moteur inverter
- **Technologie AirDry – un séchage 3x supérieur**
- Flexilift (panier supérieur ajustable)
- Installation : Charnières double mouvement FlexiInstall™
- Consommations** : 9.9Litres/0.92kWh/237mn
- Programme de référence** : Eco 50°C
- Dimensions d'encastrement HxLxP en mm : 820 / 880 X 600 X 550

Accessoire optionnel :

Panier à verres universel - E9DHGB01 — PPI : 29,90 € TTC (1)

ESI5533LOK

Série 300





ESI5533LOW



ESI5533LOX

Bandeau Noir : ESI5533LOK
Bandeau blanc : ESI5533LOW
Bandeau inox anti-trace : ESI5533LOX

Fonction Time Manager pour un maximum de flexibilité

La fonction Time Manager facilite votre quotidien en divisant par deux le temps de vos programmes.

Caractéristiques

- Nombre de couverts : 13
- Niveau sonore : 45 dB (A)***
- Affichage Led Ambre
- Départ diff. 24 h et affichage du temps restant
- 6 programmes, 4 températures
- Options : My Favori, Time Manager®, XtraDry
- **Panier supérieur : 2 SoftSpikes®**
- Moteur inverter
- **Technologie AirDry – un séchage 3x supérieur**
- Flexilift (panier supérieur ajustable)
- Installation : Charnières double mouvement FlexiInstall™
- Consommations** : 9.9Litres/1.039kWh/237mn
- Programme de référence** : Eco 50°C
- Dimensions d'encastrement HxLxP en mm : 820 / 880 X 600 X 570

Accessoire optionnel :

Panier à verres universel - E9DHGB01 — PPI : 29,90 € TTC (1)

(1) Les prix indiqués ont un caractère uniquement indicatif, il appartient à chaque distributeur de fixer ses prix comme il le souhaite.
** Suivant la directive 2010/30/UE et 96/60/UE et règlement délégué n°1059/2010 et 518/2014. *** Conformément à la norme EN60704-3.

Lave-vaisselle pose libre

Prenez de la hauteur

ComfortLift® : le premier Lave vaisselle qui vous donne un accès à votre vaisselle de manière pratique et confortable. Son mécanisme permet de monter le panier inférieur à la hauteur du panier supérieur, facilitant le chargement et le déchargement.



Augmentez vos attentes
ComfortLift® est le tout premier lave-vaisselle qui vous permet d'accéder à chaque centimètre facilement et sans effort.



ESF7506ROX

Inox anti-trace : ESF7506ROX

Caractéristiques

- **Comfortlift**
- **Flat Design**
- Nombre de couverts : 13
- **Cuve XXL (164L)**
- Niveau sonore : 44dB(A)***
- Spot control 2 couleurs
- Affichage Led Blanc
- Départ diff. 24 h et affichage du temps restant
- 9 programmes, 5 températures
- Options : HygienePlus, My Favori, Time Manager®, XtraDry
- Bras de lavage de voûte
- **Bras de lavage " Satellite "**
- **Tiroir à couverts porte couteaux**
- **Panier supérieur : 2 SoftSpikes®, 6 SoftGrip**
- Lumière intérieure par LED
- Moteur inverter
- **Technologie AirDry – un séchage 3x supérieur**
- Flexilift (panier supérieur ajustable)
- Consommations** : 11Litres/0.821kWh/235mn
- Programme de référence** : Eco 50°C

Accessoire optionnel :

Panier à verres universel - E9DHGB01 — PPI : 29,90 € TTC (1)

ESF8650ROX





ESF8650ROW

Inox anti-trace : ESF8650ROX
Blanc : ESF8650ROW

Bras de lavage satellite
Bras d'aspersion satellite et 5 niveaux d'aspersion pour une couverture d'eau maximale.

Caractéristiques

- **Flat Design**
- Nombre de couverts : 15
- **Cuve XXL (164L)**
- Niveau sonore : 44dB(A)***
- Spot control 2 couleurs
- Affichage Led Ambre
- Départ diff. 24 h et affichage du temps restant
- 7 programmes, 5 températures
- Options : HygienePlus, My Favori, Time Manager®, XtraDry
- Bras de lavage de voûte
- **Bras de lavage " Satellite "**
- **Tiroir à couverts porte-couteaux**
- **Panier supérieur : 2 SoftSpikes®, 6 SoftGrip**
- Moteur inverter
- **Technologie AirDry – un séchage 3x supérieur**
- Flexilift (panier supérieur ajustable)
- Consommations** : 11Litres/0.832kWh/233mn
- Programme de référence** : Eco 50°C

Accessoire optionnel :

Panier à verres universel - E9DHGB01 — PPI : 29,90 € TTC (1)

ESF5545LOX





ESF5545LOW

Inox anti-trace : ESF5545LOX
Blanc : ESF5545LOW

Lavez votre vaisselle en seulement 30 minutes
Pour laver une petite quantité de vaisselle, sélectionnez le programme rapide de 30 minutes.

Caractéristiques

- Nombre de couverts : 13
- Niveau sonore : 44dB(A)***
- Affichage Led Ambre
- Départ diff. 24 h et affichage du temps restant
- 6 programmes, 4 températures
- Options : Time Manager®, XtraDry
- **Panier supérieur : 2 SoftSpikes®**
- Moteur inverter
- **Technologie AirDry – un séchage 3x supérieur**
- Flexilift (panier supérieur ajustable)
- Consommations** : 9.9Litres/0.821kWh/237mn
- Programme de référence** : Eco 50°C

Accessoire optionnel :

Panier à verres universel - E9DHGB01 — PPI : 29,90 € TTC (1)

ESF5542LOX





ESF5542LOW

Inox anti-trace : ESF5542LOX
Blanc : ESF5542LOW

Fonction Time Manager pour un maximum de flexibilité
La fonction Time Manager facilite votre quotidien en divisant par deux le temps de vos programmes.

Caractéristiques

- Nombre de couverts : 13
- Niveau sonore : 44dB(A)***
- Affichage Led Ambre
- Départ diff. 24 h et affichage du temps restant
- 6 programmes, 4 températures
- Options : Time Manager®, XtraDry
- **Panier supérieur : 2 SoftSpikes®**
- Moteur inverter
- **Technologie AirDry – un séchage 3x supérieur**
- Flexilift (panier supérieur ajustable)
- Consommations** : 9.9Litres/0.92kWh/237mn
- Programme de référence** : Eco 50°C

Accessoire optionnel :

Panier à verres universel - E9DHGB01 — PPI : 29,90 € TTC (1)

(1) Les prix indiqués ont un caractère uniquement indicatif, il appartient à chaque distributeur de fixer ses prix comme il le souhaite.
** Suivant la directive 2010/30/UE et 96/60/UE et règlement délégué n°1059/2010 et 518/2014. *** Conformément à la norme EN60704-3.

Lave-vaisselle pose libre

Un rangement optimisé grâce au tiroir à couverts Maxiflex
Qu'il s'agisse de couverts ou d'ustensiles encombrants, vous pouvez personnaliser l'agencement en fonction du chargement.

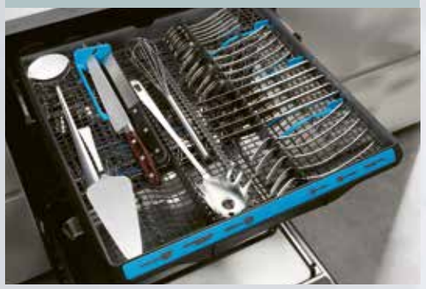



Support à couteau



Séparateurs amovibles



Aide au placement des couverts

Osez utiliser tous les ustensiles de votre cuisine

Le tiroir MaxiFlex du lave-vaisselle Série 700 comprend plusieurs aménagements astucieux pour vous permettre de gagner encore plus d'espace en optimisant le rangement de vos couverts et de vos ustensiles volumineux.



ESF9500LOX

Inox anti-trace : ESF9500LOX
Blanx : ESF9500LOW

Caractéristiques

- Nombre de couverts : 14
- Niveau sonore : 44dB(A)***
- Affichage Led Ambre
- Départ diff. 24 h et affichage du temps restant
- 6 programmes, 4 températures
- Options : Time Manager®, XtraDry
- Bras de lavage de voûte
- **Tiroir à couverts porte couteaux, MaxiFlex** avec aménagement astucieux
- Moteur inverter
- **Technologie AirDry – un séchage 3x supérieur**
- Flexilift (panier supérieur ajustable)
- Consommations** : 10.5Litres/0.935kWh/235mn
- Programme de référence** : Eco 50°C



ESF9500LOW

ESF5513LOX





ESF5513LOW

Inox anti-trace : ESF5513LOX
Blanc : ESF5513LOW

Rapidité et efficacité
Un programme d'une demi-heure pour un lavage rapide et efficace.

Caractéristiques

- Nombre de couverts : 13
- Niveau sonore : 45dB(A)***
- Affichage Led Ambre
- Départ diff. 24 h et affichage du temps restant
- 6 programmes, 4 températures
- Options : HygienePlus, XtraDry
- Moteur inverter
- **Technologie AirDry – un séchage 3x supérieur**
- Flexilift (panier supérieur ajustable)
- Consommations** : 11Litres/1.039kWh/227mn
- Programme de référence** : Eco 50°C

Accessoire optionnel :

Panier à verres universel - E9DHGB01 — PPI : 29,90 € TTC (1)

ESF4661ROX

ESF4661ROW

Inox anti-trace : ESF4661ROX
Blanc : ESF4661ROW

Un lavage sur mesure pour toute votre vaisselle
Grâce aux supports rabattables et au panier supérieur ajustable en hauteur, vous pouvez configurer l'intérieur de votre machine en fonction de la taille et de la forme de votre vaisselle.

Caractéristiques

- Nombre de couverts : 9
- Niveau sonore : 44dB(A)***
- Affichage Led Ambre
- Départ diff. 24 h et affichage du temps restant
- 6 programmes, 4 températures
- Options : My Favori, Time Manager®, XtraDry
- **Bras de lavage " Satellite "**
- **Panier supérieur : 2 SoftSpikes®**
- Moteur inverter
- **Technologie AirDry – un séchage 3x supérieur**
- Flexilift (panier supérieur ajustable)
- Consommations** : 9.9Litres/0.688kWh/240mn
- Programme de référence** : Eco 50°C

(1) Les prix indiqués ont un caractère uniquement indicatif, il appartient à chaque distributeur de fixer ses prix comme il le souhaite.
** Suivant la directive 2010/30/UE et 96/60/UE et règlement délégué n°1059/2010 et 518/2014. *** Conformément à la norme EN60704-3.





	EEC87300L	ESL75440RA	EEZ69300L
Marque	Electrolux	Electrolux	Electrolux
Séries	SÉRIE 800 SENSE	SÉRIE 800 SENSE	SERIE 800 PRO
Nombre de couverts	13	13	15
Classe énergétique*	A+++	A+++	A+++
Conso. énergétique annuelle (kWh/an)*	234	234	241
Conso. énergétique / cycle (kWh)*	0.821	0.821	0.846
Conso. énergétique mode "Arrêt" (W)*	0.5	0.5	0.5
Conso. énergétique mode "Laissé sur marche" (W)*	5	5	5
Conso. annuelle eau (L)*	3080	3080	3080
Efficacité de séchage*	A	A	A
Programme de référence	Eco 50°C	Eco 50°C	Eco 50°C
Durée du cycle de référence (mn)*	240	235	240
Durée du mode 'Laissé sur marche" (mn)*	5	5	1
Niveau sonore dB(A)**	42	44	44
Taille (cm) / Installation	60 / Tout intégrable Comfort Lift®	60 / Tout intégrable Comfort Lift®	60 / Tout intégrable
Départ différé	1h-24h	1h-24h	1h-24h
Fonction AutoOff	Oui	Oui	Oui
Eclairage intérieur	Oui	-	-
Efficacité de lavage*	A	A	A
Type de séchage	AirDry Technology	AirDry Technology	AirDry Technology
Spot Control	Time beam	Rouge et vert	Rouge et vert
Water sensor	Oui	Oui	Oui
Aqua Contrôle	Oui	Oui	Oui
Aqua Securit	Oui	Oui	Oui
Programmes			
Programmes	160 Minutes 60°C, 60 Minutes 60°C, 90 Minutes 60°C, AUTO Sense 50 - 60°C, Eco 50°C, Auto-nettoyage, Quick 30 Minutes, Lavage d'attente	89 MIN 60°, AutoFlex 45°C-70°C, Eco 50°C, FlexiWash®, Verres 45°C, Intensif 70°C, Auto-nettoyage, QuickPlus 60°C 30 minutes, Lavage d'attente	Lavage d'attente, Quick 30 Minutes, Auto-nettoyage, Eco 50°C, AUTO Sense 50 - 60°C, 90 Minutes 60°C, 60 Minutes 60°C, 160 Minutes 60°C
Options	ExtraHygiene 70°C, GlassCare 45°C, XtraPower	My Favori, Time Manager®, XtraDry	GlassCare 45°C,SprayZone,XtraPower
Équipement			
Aménagement panier supérieur	2 soft spikes® , 6 soft grips	2 soft spikes® , 6 soft grips	6 soft grips,2 soft spikes®
Tiroir à couverts	avec support couteaux tranchants	Oui	avec support couteaux tranchants
FlexiLift (panier supérieur ajustable)	Oui	Oui	Oui
Aménagement panier inférieur	4 supports assiettes rabattables	4 supports assiettes rabattables	4 supports assiettes rabattables
Installation de la porte	Charnières coulissantes SmartFit	Charnières coulissantes SmartFit	Charnières coulissantes SmartFit
Possibilité d'installation en hauteur	-	-	-
Connexion à une arrivée d'eau chaude	Oui	Oui	Oui
Caractéristiques techniques			
Puissance (W)	1550-2200	1950	1550-2200
Ampérage (A)	10	10	10
Tension (V) // Fréquence (Hz)	200-240 // 50/60	220-240 // 50	200-240 // 50-60
Cordon de raccordement (M)	1.6	1.6	1.6
Tuyau de raccordement en eau (cm)	180	180	180
Tuyau de vidange (cm)	180	180	180
Moteur Inverter	Oui	Oui	Oui
Dimensions et poids			
Hors tout HxLxP (mm)	818x596x550	818x596x550	818x596x550
Dimensions d'encastrement HxLxP en mm :	820 / 900 X 600 X 570	820 / 900 X 600 X 570	820 / 900 X 600 X 570
Emballées HxLxP (mm)	870x635x680	870x635x680	870x635x680
Poids brut/net (kg)	49 / 47	40.1 / 38.67	41 / 39
Poids porte d'habillage mini/maxi (kg)	1,5 / 10	1,5 / 10	1,5/10
Code EAN	7332543675630	7332543632565	7332543675203
Prix[1]	1 379,99 €	1 149,99 €	1 034,99 €
Eco part[2]	8,33 €	8,33 €	8,33 €

Cahier technique lave-vaisselle tout intégrable






	EEG69300L	EEG48200L	EEQ47305L	EEQ47210L
	Electrolux	Electrolux	Electrolux	Electrolux
	SERIE 700 PRO	SERIE 700 PRO	SERIE 600 FLEX	SERIE 600 FLEX
	15	14	13	13
	A+++	A++	A+++	A++
	241	266	234	262
	0.846	0.935	0.821	0.921
	0.5	0.5	0.5	0.5
	5	5	5	5
	3080	2940	2772	2772
	A	A	A	A
	Eco 50°C	Eco 50°C	Eco 50°C	Eco 50°C
	240	240	240	240
	1	1	1	1
	44	44	42	44
	60 / Tout intégrable	60 / Tout intégrable	60 / Tout intégrable	60 / Tout intégrable
	1h-24h	1h-24h	1h-24h	1h-24h
	Oui	Oui	Oui	Oui
	-	-	-	-
	A	A	A	A
	AirDry Technology	AirDry Technology	AirDry Technology	AirDry Technology
	Rouge et vert	Rouge et vert	Rouge et vert	Rouge et vert
	Oui	Oui	Oui	Oui
	Oui	Oui	Oui	Oui
	160 Minutes 60°C, 60 Minutes 60°C, 90 Minutes 60°C, AUTO Sense 50 - 60°C, Eco 50°C, Auto-nettoyage, Quick 30 Minutes, Lavage d'attente	160 Minutes 60°C, 60 Minutes 60°C, 90 Minutes 60°C, AUTO Sense 50 - 60°C, Eco 50°C, Auto-nettoyage, Quick 30 Minutes, Lavage d'attente	Lavage d'attente, Quick 30 Minutes, Auto-nettoyage, Eco 50°C, AUTO Sense 50 - 60°C, 90 Minutes 60°C, 60 Minutes 60°C, 160 Minutes 60°C	160 Minutes 60°C, 60 Minutes 60°C, 90 Minutes 60°C, AUTO Sense 50 - 60°C, Eco 50°C, Auto-nettoyage, Quick 30 Minutes, Lavage d'attente
	ExtraHygiene 70°C, GlassCare 45°C, XtraPower	GlassCare 45°C, XtraPower	GlassCare 45°C, XtraPower	GlassCare 45°C, XtraPower
	2 soft spikes® ,6 soft grips	2 soft spikes®	-	-
	avec support couteaux tranchants	avec support couteaux tranchants, MaxiFlex	-	-
	Oui	Oui	Oui	Oui
	4 supports assiettes rabattables	2 supports assiettes rabattables , 2 supports verres à pieds	2 supports assiettes rabattables	2 supports assiettes rabattables
	Charnières coulissantes SmartFit	Charnières coulissantes SmartFit	Charnières coulissantes SmartFit	Charnières coulissantes SmartFit
	-	-	-	-
	Oui	Oui	Oui	Oui
	1950	1950	1950	1950
	10	10	10	10
	220-240 // 50	220-240 // 50	220-240 // 50	220-240 // 50
	1.6	1.5	1.5	1.5
	180	150	150	150
	180	150	150	150
	Oui	Oui	Oui	Oui
	818x596x550	818x596x550	818x596x550	818x596x550
	820 / 900 X 600 X 570	820 / 880 X 600 X 550	820 / 880 X 600 X 550	820 / 880 X 600 X 550
	870x635x680	864x635x680	864x635x680	864x635x680
	40.1 / 38.67	40,47 / 38,95	38.6 / 37.08	39,22 / 37.08
	1,5/10	2/10	2/10	2/10
	7332543675487	7332543672851	7332543702121	7332543673414
	919,99 €	804,99€	747,49 €	689,99 €
	8,33 €	8,33 €	8,33 €	8,33 €

(1) Les prix indiqués ont un caractère uniquement indicatif, il appartient à chaque distributeur de fixer ses prix comme il le souhaite.
(2) Conformément aux décrets 2005-829 et 2014-928. *Suivant la directive 2010/30/UE et 96/60/UE, et norme EN50242 et règlement délégué n°1059/2010 et 518/2014. Consommations annuelles calculées sur la base de 280 cycles. ** Conformément à la norme EN 60704-3.

Cahier technique lave-vaisselle tout intégrable



EEA27200L



ESL4510LO



ESL2500RO

Marque	Electrolux	Electrolux	Electrolux
Séries	SÉRIE 300	-	-
Nombre de couverts	13	9	6
Classe énergétique*	A++	A+	A+
Conso. énergétique annuelle (kWh/an)*	262	222	174
Conso. énergétique / cycle (kWh)*	0.921	0.777	0.61
Conso. énergétique mode "Arrêt" (W)*	0.5	0.5	0.45
Conso. énergétique mode "Laissé sur marche" (W)*	5	5	0.49
Conso. annuelle eau (L)*	2772	2775	1820
Efficacité de séchage*	A	A	A
Programme de référence	Eco 50°C	Eco 50°C	Eco 55°C avec prélav.
Durée du cycle de référence (mn)*	240	245	180
Durée du mode 'Laissé sur marche" (mn)*	1	5	-
Niveau sonore dB(A)**	46	47	50
Taille (cm) / Installation	60 / Tout intégrable	45 / Tout intégrable	55 / Tout intégrable
Départ différé	3h	1h-24h	-
Fonction AutoOff	Oui	Oui	-
Eclairage intérieur	-	-	-
Efficacité de lavage*	A	A	A
Type de séchage	AirDry Technology	AirDry Technology	Naturel
Spot Control	-	Rouge et vert	-
Water sensor	Oui	Oui	-
Aqua Contrôle	Oui	Oui	-
Aqua Securit	Oui	Oui	Oui
Programmes			
Programmes	90 Minutes 60°C, AUTO Sense 50 - 60°C, Eco 50°C, Auto-nettoyage, Quick 30 Minutes, Lavage d'attente	AutoFlex 45°C-70°C, Eco 50°C, Intensif 70°C, QuickPlus 60°C 30 minutes, Lavage d'attente	Express 20 min, Eco 55°C, Verres 40°C, Intensif 70°C, normal 65°C, Rapide Plus 50°C
Options	XtraPower	My Favori, Time Manager®, XtraDry	-
Équipement			
Aménagement panier supérieur	-	-	-
Tiroir à couverts	-	-	-
FlexiLift (panier supérieur ajustable)	Oui	Oui	-
Aménagement panier inférieur	-	2 supports assiettes rabattables	2 supports assiettes rabattables
Installation de la porte	Charnières coulissantes SmartFit	Charnières coulissantes SmartFit	-
Possibilité d'installation en hauteur	-	-	Oui
Connexion à une arrivée d'eau chaude	Oui	Oui	Oui
Caractéristiques techniques			
Puissance (W)	1950	1950	1180
Ampérage (A)	10	10	10
Tension (V) // Fréquence (Hz)	220-240 // 50	220-240 // 50	230 // 50
Cordon de raccordement (M)	1.5	1.5	1.5
Tuyau de raccordement en eau (cm)	150	150	150
Tuyau de vidange (cm)	150	150	150
Moteur Inverter	Oui	Oui	
Dimensions et poids			
Hors tout HxLxP (mm)	818x596x550	818x446x550	438x550x500
Dimensions d'encastrement HxLxP en mm :	820 / 880 X 600 X 550	820 / 900 X 450 X 550	-
Emballées HxLxP (mm)	864x635x680	870x490x685	503x605x555
Poids brut/net (kg)	35,52 / 34	32.6 / 31.3	24.61 / 20.68
Poids porte d'habillage mini/max (kg)	2/10	2 / 6	-
Code EAN inox	-	7332543566129	-
Code EAN noir	7332543673001	-	7332543595891
Code EAN blanc	-	-	-
Prix[1] (inox/noir/blanc)	574,99 €	689,99 €	517,49 €
Eco part[2]	8,33 €	8,33 €	8,33 €

Cahier technique lave-vaisselle intégrable



ESI5550LOX



ESI5543LOK/LOW/LOX



ESI5533LOK/LOW/LOX

Electrolux	Electrolux	Electrolux
SÉRIE 300	SÉRIE 300	SÉRIE 300
13	13	13
A+++	A++	A+
234	262	295
0.820	0.92	1.039
0.5	0.5	0.5
5	5	5
2775	2775	2775
A	A	A
Eco 50°C	Eco 50°C	Eco 50°C
237	237	237
5	5	5
44	44	45
60 / Intégrable	60 / Intégrable	60 / Intégrable
1h-24h	1h-24h	1h-24h
Oui	Oui	Oui
-	-	-
A	A	A
AirDry Technology	AirDry Technology	AirDry Technology
-		
Oui	Oui	Oui
Oui	Oui	Oui
Oui	Oui	Oui
AutoFlex 45°C-70°C, Eco 50°C, Verres 45°C, Intensif 70°C, QuickPlus 60°C 30 minutes, Lavage d'attente	AutoFlex 45°C-70°C, Eco 50°C, Verres 45°C, Intensif 70°C, QuickPlus 60°C 30 minutes, Lavage d'attente	AutoFlex 45°C-70°C, Eco 50°C, Verres 45°C, Intensif 70°C, QuickPlus 60°C 30 minutes, Lavage d'attente
My Favori, Time Manager®, XtraDry	My Favori, Time Manager®, XtraDry	My Favori, Time Manager®, XtraDry
2 soft spikes®	2 soft spikes®	2 soft spikes®
-		
Oui	Oui	Oui
2 supports assiettes rabattables	2 supports assiettes rabattables	2 supports assiettes rabattables
Charnières double mouvement : FlexiInstall™	Charnières double mouvement : FlexiInstall™	Charnières double mouvement : FlexiInstall™
-	-	-
Oui	Oui	Oui
1950	1950	1950
10	10	10
220-240 // 50	220-240 // 50	220-240 // 50
1.5	1.5	1.5
150	150	150
150	150	150
Oui	Oui	Oui
818x596x575	818x596x575	818x596x575
820 / 880 X 600 X 550	820 / 880 X 600 X 550	820 / 880 X 600 X 570
864x635x680	864x635x680	864x635x680
39.62 / 38.1	41.27 / 39.75	40.37 / 38.85
-	-	-
7332543477296	7332543583904	7332543592401
-	7332543566242	7332543592425
-	7332543598311	7332543592418
862,49 €	804,99 €/747,49 €/747,49 €	689,99 €/632,49 €/632,49 €
8,33 €	8,33 €	8,33 €

(1) Les prix indiqués ont un caractère uniquement indicatif, il appartient à chaque distributeur de fixer ses prix comme il le souhaite.
(2) Conformément aux décrets 2005-829 et 2014-928. *Suivant la directive 2010/30/UE et 96/60/UE, et norme EN50242 et règlement délégué n°1059/2010 et 518/2014. Consommations annuelles calculées sur la base de 280 cycles. ** Conformément à la norme EN 60704-3.







	ESF7506ROX	ESF8650ROX/ROW	ESF5545LOX/LOW
Marque	Electrolux	Electrolux	Electrolux
Nombre de couverts	13	15	13
Classe énergétique*	A+++	A+++	A+++
Conso. énergétique annuelle (kWh/an)*	234	241	234
Conso. énergétique / cycle (kWh)*	0.821	0.846	0.820
Conso. énergétique mode "Arrêt" (W)*	0.5	0.5	0.5
Conso. énergétique mode "Laissé sur marche" (W)*	5	5	5
Conso. annuelle eau (L)*	3080	3080	2775
Efficacité de séchage*	A	A	A
Programme de référence	Eco 50°C	Eco 50°C	Eco 50°C
Durée du cycle de référence (mn)*	235	235	237
Durée du mode 'Laissé sur marche" (mn)*	5	5	5
Niveau sonore dB(A)**	44	44	44
Taille (cm) / Installation	60 / Pose libre	60 / Pose libre	60 / Pose libre
Départ différé	1h-24h	1h-24h	1h-24h
Fonction AutoOff	Oui	Oui	Oui
Eclairage intérieur	Oui	-	-
Efficacité de lavage*	A	A	A
Type de séchage	AirDry Technology	AirDry Technology	AirDry Technology
Spot Control	Rouge et vert	Rouge et vert	-
Water sensor	Oui	Oui	Oui
Aqua Contrôle	Oui	Oui	Oui
Aqua Securit	Oui	Oui	Oui
Programmes			
Programmes	89 MIN 60°, AutoFlex 45°C-70°C, Eco 50°C, FlexiWash®, Verres 45°C, Intensif 70°C, Auto-nettoyage, QuickPlus 60°C 30 minutes, Lavage d'attente	AutoFlex 45°C-70°C, Eco 50°C, FlexiWash®, Verres 45°C, Intensif 70°C, QuickPlus 60°C 30 minutes, Lavage d'attente	AutoFlex 45°C-70°C, Eco 50°C, Verres 45°C, Intensif 70°C, QuickPlus 60°C 30 minutes, Lavage d'attente
Options	HygienePlus, My Favori, Time Manager®, XtraDry	HygienePlus, My Favori, Time Manager®, XtraDry	Time Manager®, XtraDry
Équipement			
Aménagement panier supérieur	2 soft spikes® , 6 soft grips	2 soft spikes® , 6 soft grips	2 soft spikes®
Tiroir à couverts	avec support couteaux tranchants	avec support couteaux tranchants	-
FlexiLift (panier supérieur ajustable)	Oui	Oui	Oui
Aménagement panier inférieur	4 supports assiettes rabattables	4 supports assiettes rabattables	2 supports assiettes rabattables
Connexion à une arrivée d'eau chaude	Oui	Oui	Oui
Caractéristiques techniques			
Puissance (W)	1950	1950	1950
Ampérage (A)	10	10	10
Tension (V) // Fréquence (Hz)	220-240 // 50	220-240 // 50	220-240 // 50
Cordon de raccordement (M)	1.6	1.6	1.5
Tuyau de raccordement en eau (cm)	150	180	150
Tuyau de vidange (cm)	150	180	150
Moteur Inverter	Oui	Oui	Oui
Dimensions et poids			
Hors tout HxLxP (mm)	850x596x610	850x596x610	850x600x625
Emballées HxLxP (mm)	900x635x680	900x635x680	894x635x680
Poids brut/net (kg)	52.2 / 50.2	47.7 / 46.08	48.7 / 46.7
Code EAN inox	7332543647798	7332543476169	7332543472901
Code EAN blanc	-	7332543476152	7332543472895
Prix[1] (inox/blanc)	1 149,99 €	977,49 €/919,99 €	862,49 €/804,99 €
Eco part[2]	8,33 €	8,33 €	8,33 €

Cahier technique lave-vaisselle pose libre









	ESF5542LOX/LOW	ESF9500LOX/LOW	ESF5513LOX/LOW	ESF4661ROX/ROW
	Electrolux	Electrolux	Electrolux	Electrolux
	13	14	13	9
	A++	A++	A+	A++
	262	266	295	197
	0.92	0.935	1.039	0.688
	0.5	0.5	0.5	0.5
	5	5	5	5
	2775	2940	3080	2775
	A	A	A	A
	Eco 50°C	Eco 50°C	Eco 50°C	Eco 50°C
	237	235	227	240
	5	5	5	5
	44	44	45	44
	60 / Pose libre	60 / Pose libre	60 / Pose libre	45 cm / Pose libre
	1h-24h	1h-24h	1h-24h	1h-24h
	Oui	Oui	Oui	Oui
	-	-	-	-
	A	A	A	A
	AirDry Technology	AirDry Technology	AirDry Technology	AirDry Technology
	-	-	-	-
	Oui	Oui	Oui	Oui
	Oui	Oui	Oui	Oui
	Oui	Oui	Oui	Oui
	AutoFlex 45°C-70°C, Eco 50°C, Verres 45°C, Intensif 70°C, QuickPlus 60°C 30 minutes, Lavage d'attente	AutoFlex 45°C-70°C, Eco 50°C, Verres 45°C, Intensif 70°C, QuickPlus 60°C 30 minutes, Lavage d'attente	AutoFlex 45°C-70°C, Eco 50°C, Verres 45°C, Intensif 70°C, QuickPlus 60°C 30 minutes, Lavage d'attente	AutoFlex 45°C-70°C, Eco 50°C, FlexiWash®, Verres 45°C, Intensif 70°C, QuickPlus 60°C 30 minutes
	Time Manager®, XtraDry	Time Manager®, XtraDry	HygienePlus, XtraDry	My Favori, Time Manager®, XtraDry
	2 soft spikes®	-	-	2 soft spikes®
	-	avec support couteaux tranchants, MaxiFlex avec aménagement astucieux	-	-
	Oui	Oui	Oui	Oui
	2 supports assiettes rabattables	4 supports assiettes rabattables	2 supports assiettes rabattables	2 supports assiettes rabattables
	Oui	Oui	Oui	Oui
	1950	1950	1950	1950
	10	10	10	10
	220-240 // 50	220-240 // 50	220-240 // 50	220-240 // 50
	1.5	1.5	1.5	1.5
	150	150	150	150
	150	150	150	150
	Oui	Oui	Oui	Oui
	850x600x625	850x600x625	850x600x625	850x446x615
	894x635x680	894x635x680	894x635x680	870x490x685
	48.45 / 46.65	42 / 40.2	48 / 46	38.64 / 36.85
	7332543542680	7332543660322	7332543592395	7332543542611
	7332543542673	7332543660339	7332543592388	7332543542604
	804,99 €/747,49 €	747,49 €/689,99 €	689,99 €/632,49 €	804,99 €/747,49 €
	8,33 €	8,33 €	8,33 €	8,33 €

(1) Les prix indiqués ont un caractère uniquement indicatif, il appartient à chaque distributeur de fixer ses prix comme il le souhaite.
(2) Conformément aux décrets 2005-829 et 2014-928. *Suivant la directive 2010/30/UE et 96/60/UE, et norme EN50242 et règlement délégué n°1059/2010 et 518/2014. Consommations annuelles calculées sur la base de 280 cycles. ** Conformément à la norme EN 60704-3.



Prenez soin
des vêtements
auxquels
vous tenez

Lavage

Lave-linge Front 248
Lave-linge Gain de place 258
Lave-linge Top 261
Lavante-séchante 266
Sèche-linge 273
Encastrable 284
Cahiers techniques 285

Gamme lave-linge PerfectCare

La gamme PerfectCare est idéale pour laver tous vos vêtements, même les plus délicats.

	Lave-linge PerfectCare 600	Lave-linge PerfectCare 700	Lave-linge PerfectCare 800	Lave-linge PerfectCare 900
				
	SensiCare	Sensicare	SensiCare	SensiCare
	WOOL HAND WASH SAFE	Moteur Eco-Inverter CERTIFIED WOOL HAND WASH SAFE	Moteur Eco-Inverter PREMIUM CERTIFIED WOOL HAND WASH SAFE	Moteur Eco-Inverter PREMIUM CERTIFIED WOOL HAND WASH SAFE
		SteamCare	UltraCare™ SteamCare*	ColourCare UltraCare™ SteamCare

Certification Premium
Efficacité et soin des fibres dans toutes nos machines avec système UltraCare™.
- 90% de la lessive liquide est délivrée durant le lavage quand elle est ajoutée via le bac à produit (pas de perte de liquide).
- 90% des tissus de la charge sont atteints par l'assouplissant.

Certification Standard
Un soin minutieux dans toutes les machines avec l'option SoftPlus.
- 80% de la lessive liquide est délivrée durant le lavage quand elle est ajoutée via le bac à produit.
- 70% des tissus de la charge sont atteints par l'assouplissant.

* Selon modèle.

Bénéfices

Système ColourCare - Vos couleurs toujours plus éclatantes
L'adoucisseur purifie l'eau et filtre le calcaire qui peuvent ternir les vêtements, permettant à la lessive et à l'assouplissant d'être plus efficaces même à basse température.

Système UltraCare™ - Toutes les fibres restent douces lavage après lavage
Le système UltraCare™ pré-mélange la lessive à l'eau en début de cycle et en fin de cycle l'assouplissant avant d'être injecté dans le tambour. La répartition des produits est donc plus efficace et homogène sur tous les textiles.

Système SteamCare - Un tiers de pli en moins
Le système SteamCare vous permet d'ajouter de la vapeur sur des vêtements secs grâce aux programmes FreshScent et Cashmere, ou sur vêtements humides avec l'option Vapeur Plus.

Système SensiCare - Les vêtements gardent l'aspect du neuf deux fois plus longtemps
Le système SensiCare ajuste la durée du programme au volume de la charge pour consommer moins d'énergie et éviter le surlavage. Les vêtements conservent plus longtemps leur aspect et leur douceur.

TimeManager®
Adapte la durée du cycle au temps dont vous disposez et selon le niveau de salissure.

Moteur Eco-Inverter
Votre emploi du temps facilité grâce à l'affichage du temps restant 30 secondes après le lancement du cycle même pour des petites charges d'1kg.

Nos certifications Woolmark
Dans la gamme PerfectCare, les cycles de lavage et séchage de la laine ont été approuvés par la société Woolmark pour laver ou sécher même les lainages nécessitant un lavage à la main. La certification Woolmark Care Green, décernée aux lave-Linge PerfectCare 800 et 900, offre les mêmes garanties de lavage que la certification Woolmark Blue, mais offre également une efficacité énergétique exceptionnelle.

Connectivité Electrolux

L'Appli **My ElectroluxCare** prend soin de tous vos vêtements en vous donnant des conseils personnalisés pour bénéficier d'un entretien facile, intelligent et rapide.



Une expertise unique
Sélectionnez le type de tissu, sa couleur et le niveau de saleté et l'application vous recommandera automatiquement le meilleur cycle pour votre vêtement.

Comprendre les étiquettes de lavage
Sélectionnez les symboles inscrits sur les étiquettes de vos vêtements, et la machine adaptera le programme en fonction.



Sélectionnez l'étiquette de soin de lavage appropriée



Sélectionnez l'étiquette de soin de séchage appropriée



Sélectionnez l'étiquette de repassage appropriée

AutoDose

Le dosage automatique répond au besoin premier des consommateurs, à savoir un gain de temps et des économies (lessive, eau, électricité) grâce au remplissage mensuel du réservoir.

Mais Electrolux vous apporte en plus un meilleur soin du linge. Le dosage précis des détergents permettra au blanc de rester blanc, aux couleurs de garder leur éclats et de conserver l'élasticité des fibres.

La solution Autodose apportée par Electrolux atteint un taux de préférence supérieur à 70% dans les tests consommateurs grâce à sa boîte à produits facile d'utilisation et de nettoyage.



Notifications
Une fois connectée, l'appli vous signale les tiroirs de lessive et d'assouplissant à remplir, pour assurer le bon déroulement des cycles de lavage.





Connectez-vous !
Des configurations supplémentaires uniquement accessibles avec l'appli, comme le mode Link, vous permettent d'utiliser la même lessive dans les deux compartiments et donc de réduire la fréquence de remplissage.

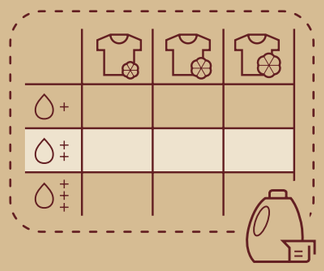

Dosage de précision
Autodose définit la quantité précise de lessive liquide et d'assouplissant jusqu'à 1 kg et au bout de seulement 20 secondes. Le compartiment "manuel" est réservé aux utilisateurs de lessive poudre.

Vos couleurs toujours plus éclatantes*

Le système ColourCare purifie l'eau pour que les détergents fonctionnent de manière optimale, même à basse température.

Le lave-linge PerfectCare900 ColourCare est équipé d'un adoucisseur d'eau qui filtre le calcaire pour permettre au détergent et à l'assouplissant d'être plus efficaces même à basse température. Les couleurs resteront vives plus longtemps

Caractéristiques supplémentaires :

Programme ColourPro
Cycle à basse température pour une meilleure protection des couleurs, tout en conservant d'excellents résultats de lavage.

Moteur Eco-Inverter
Permet de connaître la durée du cycle 30 secondes seulement après son lancement en fonction de la charge de linge.



* Test du maintien des couleurs effectué sur du polyester rouge après 20 cycles de lavage à 30 degrés.

PerfectCare 900 I Système Colourcare

EW9F2118RA

Dimensions hors-tout en mm :
850 (H) x 600 (L) x 631/660 (P)

Caractéristiques

- **Woolmark® Green / Ariel-Lenor**
- **TimeManager®**
- Tambour SoftDrum alvéolé : 69L
- Départ diff. 20h et temps restant
- **Moteur Eco Inverter**
- **Classe énergétique commerciale A+++ -55%****
- Vitesse d'essorage maximale : 1600 tr/min
- Efficacité d'essorage A**
- Programmes : **Cashmere (Vapeur), FreshScent (Vapeur)**, rapide 14 min., outdoor, denim, UltraWash, **ColourPro**, laine/soie
- Options : Taches, Rinçage plus, Douceur Plus, Vapeur Plus, Silence Plus
- Sécurité enfants
- **Temps ajusté en 30' et alerte de surcharge**
- Débitmètre
- Bandeau noir vernis acrylique
- Ecran LCD / Grande interface
- Hublot XXXL noir teinté

Accessoires optionnels :

Steam Fragrance Pure - E6WMFR010	PPI : 15,90 € TTC (1)
Piédestal premium avec tiroir - E6WHPED3	PPI : 249,90 € TTC (1)
Kit de superposition lave-linge/sèche-linge avec tablette coulissante_E4YHMKP2	PPI : 69,90 € TTC (1)



Système ColourCare
Des couleurs éclatantes grâce à l'adoucisseur d'eau qui purifie l'eau, pour des résultats optimaux même à basse température.



** Suivant la directive 2010/30/UE et 96/60/UE et règlement délégué n°1061/2010 et n°518/2014.
(1) Les prix indiqués ont un caractère uniquement indicatif, il appartient à chaque distributeur de fixer ses prix comme il le souhaite.

Toutes les fibres restent douces lavage après lavage

Le système UltraCare™ pré-mélange le détergent et l'assouplissant pour que vos vêtements restent neufs.

Le système UltraCare™ pré-mélange la lessive à l'eau en début de cycle et en fin de cycle l'assouplissant avant d'être injecté dans le tambour. La répartition des produits est donc plus efficace et homogène sur tous les textiles

Caractéristiques supplémentaires :

Programme UltraWash
Pour laver une charge de 5 kg de linge très sale en seulement 59 minutes et jusqu'à 60° tout en préservant leurs fibres.

Programme Outdoor
Renouvelez l'imperméabilisation de vos vêtements et prolongez leur durée de vie.



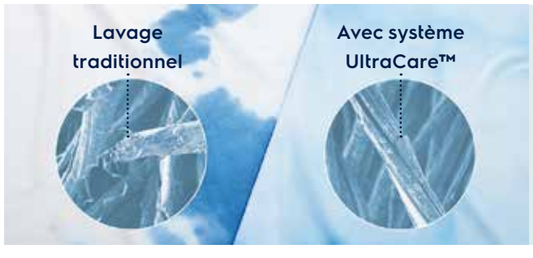

Système UltraCare™
Ce pré-mélange garantit une répartition plus efficace et homogène des détergents sur tous les textiles en protégeant chaque fibre.

La couleur bleu représente la répartition de l'adoucissant sur le vêtement.

PerfectCare 800 I Système UltraCare™

EW8F2115RA



Dimensions hors-tout en mm :
850 (H) x 600 (L) x 631/660 (P)

59 minutes pour un soin parfait
Le programme Ultra 59 min. vous permet de laver 5kg de linge très sale jusqu'à 60°C en moins d'une heure.

Caractéristiques

- **Woolmark Blue + Premium Certified Ariel/Lenor**
- **TimeManager®**
- Boîte à produits flexible DuoDose poudre/liquide
- Tambour Inox : 68L
- Départ diff. 20h et temps restant
- **Moteur Eco Inverter**
- **Classe énergétique commerciale A+++ -40%****
- Vitesse d'essorage maximale : 1400 tr/min
- Efficacité d'essorage B**
- Programmes : Rapide 14 min., anti-allergie, lavage tambour, soie, laine, **outdoor, denim, UltraWash**
- Options : Taches, Rinçage plus, Douceur Plus, Repassage facile, Silence Plus
- Sécurité enfants
- **Temps ajusté en 30' et alerte de surcharge**
- Débitmètre
- Ecran LCD / Grande interface
- Hublot XXXL Silver foncé Premium

Accessoires optionnels :

Piédestal premium avec tiroir - E6WHPED3	PPI : 249,90 € TTC (1)
Kit de superposition - E4YHMKP2	PPI : 69,90 € TTC (1)

PerfectCare 800 I Système UltraCare™

EW8F2942SP

Dimensions hors-tout en mm :
850 (H) x 600 (L) x 630/660 (P)

Profitez plus longtemps de vos vêtements grâce UltraCare™
Le système UltraCare™ pré-mélange le détergent et l'assouplissant pour que vos vêtements restent neufs.

Caractéristiques

- **Woolmark Blue + Premium Certified Ariel/Lenor**
- **TimeManager®**
- Boîte à produits flexible DuoDose poudre/liquide
- Tambour Inox : 68 L
- Départ diff. 20 h et temps restant
- **Moteur Eco Inverter**
- **Classe énergétique commerciale A+++ - 40%****
- Vitesse d'essorage maximale : 1400 tr/min
- Efficacité d'essorage B**
- Programmes : Rapide 14 min., **anti-allergie, lavage tambour,** laine, **outdoor, denim, UltraWash**
- Options : Taches, Rinçage plus, **Douceur Plus**, Repassage facile, Silence Plus
- Sécurité enfants
- **Temps ajusté en 30' et alerte de surcharge**
- Débitmètre
- 4 pieds réglables
- Ecran LCD / Grande interface
- Hublot XXXL Silver foncé Premium

Accessoires optionnels :

Piédestal premium avec tiroir - E6WHPED3	PPI : 249,90 € TTC (1)
Kit de superposition - E4YHMKP2	PPI : 69,90 € TTC (1)

** Suivant la directive 2010/30/UE et 96/60/UE et règlement délégué n°1061/2010 et n°518/2014.
(1) Les prix indiqués ont un caractère uniquement indicatif, il appartient à chaque distributeur de fixer ses prix comme il le souhaite.

PerfectCare 700 I Système SteamCare

EW7F3921RL NOUVEAU

Dimensions hors-tout en mm :
850 (H) x 600 (L) x 631/660 (P)

Caractéristiques

- **Technologie de dosage automatique**
- **Woolmark® Blue / Ariel-Lenor**
- **TimeManager®**
- Tambour SoftDrum alvéolé : 69L
- **Connectivité Wi-Fi**
- Départ diff. 20h et temps restant
- **Moteur Eco Inverter**
- **Classe énergétique commerciale A+++ -30%****
- Vitesse d'essorage maximale : 1400 tr/min
- Efficacité d'essorage B**
- Programmes : **Cashmere (vapeur), FreshScent (Vapeur),** duvet, rapide 20 min., sport, outdoor, denim, laine/soie, Chemises, lavage tambour, anti-allergie, draps, serviettes, voilages, polaire, vêtements de travail, microfibres, bébé
- Options : Rinçage plus, **Vapeur Plus**
- Sécurité enfants
- **Temps ajusté en 30' et alerte de surcharge**
- Débitmètre
- Ecran LCD / Moyenne interface
- Hublot XXXL Silver foncé Premium

Accessoires optionnels :

Steam Fragrance Pure - E6WMFR010	PPI : 15,90 € TTC (1)
Piédestal premium avec tiroir - E6WHPED3	PPI : 249,90 € TTC (1)
Kit de superposition - E4YHMKP2	PPI : 69,90 € TTC (1)

CERTIFIED

WOOL HAND WASH SAFE

Caractéristiques supplémentaires :

Programmes FreshScent et Cashmere
Pour vos textiles cotons, synthétiques, lin lavables en machine et à la main, mais aussi pour vos lainages délicats.



Dosage automatique
AutoDose libère une dose précise de lessive et d'assouplissant pour un meilleur soin du linge.



** Suivant la directive 2010/30/UE et 96/60/UE et règlement délégué n°1061/2010 et n°518/2014.
(1) Les prix indiqués ont un caractère uniquement indicatif, il appartient à chaque distributeur de fixer ses prix comme il le souhaite.

EW7F3913RA



Dimensions hors-tout en mm :
850 (H) x 600 (L) x 631/660 (P)

Un tiers de plis en moins

Le système SteamCare vous permet d'ajouter de la vapeur sur des vêtements secs ou humides, afin de réduire les plis et de les rafraîchir.

Caractéristiques

- **Woolmark® Blue / Ariel-Lenor**
- **TimeManager®**
- Boîte à produits flexible DuoDose poudre/liquide
- Tambour SoftDrum alvéolé : 69L
- Départ diff. 20h et temps restant
- **Moteur Eco Inverter**
- **Classe énergétique commerciale A+++ -30%****
- Vitesse d'essorage maximale : 1400 tr/min
- Efficacité d'essorage B**
- Programmes : **Cashmere (Vapeur), FreshScent (Vapeur),** duvet, rapide 14 min., sport, **outdoor,** denim, laine/soie
- Options : Taches, Rinçage plus, Douceur Plus, **Vapeur Plus**
- Sécurité enfants
- **Temps ajusté en 30' et alerte de surcharge**
- Débitmètre
- Ecran LCD / Moyenne interface
- Hublot XXXL Silver foncé Premium

Accessoires optionnels :

Steam Fragrance Pure - E6WMFR010	PPI : 15,90 € TTC (1)
Piédestal premium avec tiroir - E6WHPED3	PPI : 249,90 € TTC (1)
Kit de superposition - E4YHMKP2	PPI : 69,90 € TTC (1)

Un tiers de plis en moins*

Le système SteamCare vous permet d'ajouter de la vapeur sur des vêtements secs ou humides, afin de réduire les plis et de les rafraîchir.



Option Vapeur Plus
L'option Vapeur Plus libère de La vapeur à la fin de chaque lavage permettant de détendre les fibres et ainsi de réduire les plis.

* Comparé à la même machine sans le système SteamCare.



Les vêtements gardent l'aspect du neuf deux fois plus longtemps

Le système SensiCare choisit les réglages sur mesure pour éviter le surlavage.

Le système SensiCare ajuste la durée du programme en fonction de la charge. Il utilise la quantité d'eau, la durée et l'énergie idéales pour offrir un maximum de soin à vos vêtements qui garderont leur aspect neuf plus longtemps.

Caractéristiques supplémentaires :

Option Douceur Plus
Répartition homogène de l'adoucissant dans le linge.

Programme Anti-allergie
La vapeur associée à un programme haute performance détruit les bactéries et allergènes.

WOOL HAND WASH SAFE



PerfectCare 600 I Système SensiCare

EW6F3112RA

Dimensions hors-tout en mm :
850 (H) x 600 (L) x 630/660 (P)

Caractéristiques

- **Woolmark® Blue**
- **TimeManager®**
- Boîte à produits flexible DuoDose poudre/liquide
- Tambour Inox : 68L
- Départ diff. 20h et temps restant
- Moteur Inverter
- **Classe énergétique commerciale A+++ - 20%****
- Vitesse d'essorage maximale : 1400 tr/min
- Efficacité d'essorage B**
- Programmes : Rapide 14 min., **anti-allergie**, **lavage tambour**, soie, laine, sport, **outdoor**, **denim**
- Options : Taches, Rinçage plus, **Douceur Plus**, Repassage facile
- Sécurité enfants
- Débitmètre
- Ecran LCD
- Hublot XXXL Silver foncé Premium

Accessoires optionnels :

Piédestal premium avec tiroir - E6WHPED3 PPI : 249,90 € TTC (1)
Kit de superposition - E4YHMKP2 PPI : 69,90 € TTC (1)

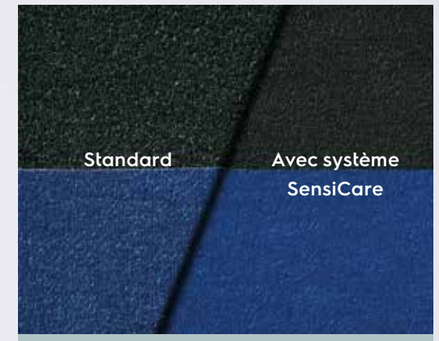

Système SensiCare
Système SensiCare ajuste automatiquement la durée du cycle de lavage à la charge dans le tambour afin d'éviter que vos vêtements soient surlavés.



** Suivant la directive 2010/30/UE et 96/60/UE et règlement délégué n°1061/2010 et n°518/2014.
(1) Les prix indiqués ont un caractère uniquement indicatif, il appartient à chaque distributeur de fixer ses prix comme il le souhaite.

EW6F4111RA



PerfectCare 600 I Système SensiCare

Votre linge au quotidien, lavé avec soin

Le système SensiCare choisit les réglages sur mesure pour éviter le surlavage.

Caractéristiques

- **Woolmark® Blue**
- **TimeManager®**
- Boîte à produits flexible DuoDose poudre/liquide
- Tambour Inox : 68 L
- Départ diff. 20 h et temps restant
- Moteur Inverter
- **Classe énergétique commerciale A+++ -20%****
- Vitesse d'essorage maximale : 1400 tr/min
- Efficacité d'essorage B**
- Programmes : Rapide 14 min., **anti-allergie**, lavage tambour, laine, **sport, outdoor, denim**
- Options : Rinçage plus, **Douceur Plus**
- Sécurité enfants
- Débitmètre
- Ecran LCD
- Hublot XXXL Blanc

Accessoires optionnels :

Piédestal premium avec tiroir - E6WHPED3	PPI : 249,90 € TTC (1)
Kit de superposition - E4YHMKP2	PPI : 69,90 € TTC (1)

Dimensions hors-tout en mm :
850 (H) x 600 (L) x 600/660 (P)

EW6F1495RB



PerfectCare 600 I Système SensiCare

Lavez plus vite avec l'option "Gain de temps"

Réduisez le temps des cycles de lavage avec l'option "Gain de temps".

Caractéristiques

- **Woolmark® Blue**
- Boîte à produits flexible DuoDose poudre/liquide
- Tambour Inox : 68 L
- Départ diff. 20 h et temps restant
- **Moteur Inverter**
- **Classe énergétique commerciale A+++ -20%****
- Vitesse d'essorage maximale : 1400 tr/min
- Efficacité d'essorage B**
- Programmes : Rapide 14 min., **denim**, **outdoor**, **sport**, **Laine**/lavage main, lavage tambour, anti-allergie
- Options : **Gain de temps**
- Sécurité enfants
- Débitmètre
- Ecran LCD
- Hublot XXXL Gris anthracite

Accessoires optionnels :

Piédestal premium avec tiroir - E6WHPED3	PPI : 249,90 € TTC (1)
Kit de superposition - E4YHMKP2	PPI : 69,90 € TTC (1)

Dimensions hors-tout en mm :
850 (H) x 600 (L) x 600/660 (P)

EW6F3811RA



PerfectCare 600 I Système SensiCare

Chaque fibre est traitée tout en douceur

L'option Douceur Plus permet une diffusion parfaite de l'assouplissant dans la charge.

Caractéristiques

- **Woolmark® Blue / Ariel-Lenor**
- **TimeManager®**
- Boîte à produits flexible DuoDose poudre/liquide
- Tambour Inox : 53 L
- Départ diff. 20 h et temps restant
- **Moteur Inverter**
- **Classe énergétique commerciale A+++ -20%****
- Vitesse d'essorage maximale : 1400 tr/min
- Efficacité d'essorage B**
- Programmes : Rapide 14 min., anti-allergie, lavage tambour, laine, **sport, outdoor, denim**
- Options : Taches, Rinçage plus, **Douceur Plus**, Repassage facile
- Sécurité enfants
- Débitmètre
- Ecran LCD
- Hublot XXXL Silver foncé Premium

Accessoires optionnels :

Piédestal premium avec tiroir - E6WHPED3	PPI : 249,90 € TTC (1)
Kit de superposition - E4YHMKP2	PPI : 69,90 € TTC (1)

Dimensions hors-tout en mm :
850 (H) x 600 (L) x 547/576 (P)

Lave-linge PerfectCare 600

EW6F4805BR



PerfectCare 600 I Système SensiCare

Entretenez l'imperméabilité de vos textiles

Grâce au programme outdoor, l'imperméabilisation de vos vêtements d'extérieur est renouvelée.

Caractéristiques

- **Woolmark® Blue**
- **TimeManager®**
- Boîte à produits flexible DuoDose poudre/liquide
- Tambour Inox : 53 L
- Départ diff. 20 h et temps restant
- Moteur universel
- Classe énergétique commerciale A+++**
- Vitesse d'essorage maximale : 1400 tr/min
- Efficacité d'essorage B**
- Programmes : Rapide 14 min., anti-allergie, lavage tambour, laine, **sport, outdoor, denim**
- Options : Rinçage plus, **Douceur Plus**
- Sécurité enfants
- Ecran LCD
- Hublot XXXL Gris anthracite

Accessoires optionnels :

Piédestal premium avec tiroir - E6WHPED3	PPI : 249,90 € TTC (1)
Kit de superposition - E4YHMKP2	PPI : 69,90 € TTC (1)

Dimensions hors-tout en mm :
850 (H) x 600 (L) x 547/576 (P)

EW6F5842RA

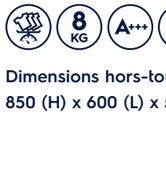

PerfectCare 600 I Système SensiCare

Aucun nettoyage de filtre nécessaire

Le système de vidange AutoClean filtre et nettoie seul pour vous éviter cette corvée!

Caractéristiques

- **Woolmark® Blue**
- Boîte à produits flexible DuoDose poudre/liquide
- Tambour Inox : 53 L
- Départ diff. 20 h et temps restant
- Moteur universel
- Classe énergétique commerciale A+++**
- Vitesse d'essorage maximale : 1200 tr/min
- Efficacité d'essorage B**
- Programmes : Rapide 14 min., denim, outdoor, sport, **Laine**/lavage main, lavage tambour, anti-allergie
- Options : **Gain de temps**
- Sécurité enfants
- Ecran LCD
- Hublot XXXL Gris anthracite

Accessoires optionnels :

Piédestal premium avec tiroir - E6WHPED3	PPI : 249,90 € TTC (1)
Kit de superposition - E4YHMKP2	PPI : 69,90 € TTC (1)



Certification Woolmark Blue
Recommandé pour le lavage du linge délicat, même pour les vêtements portant une étiquette lavage à la main

** Suivant la directive 2010/30/UE et 96/60/UE et règlement délégué n°1061/2010 et n°518/2014.
(1) Les prix indiqués ont un caractère uniquement indicatif, il appartient à chaque distributeur de fixer ses prix comme il le souhaite.

Installation facile dans un espace réduit

Gagnez de la place sans compromettre la capacité ou la qualité de lavage.

Electrolux propose toute une gamme gain de place, spécialement conçue pour les petits espaces afin d'en profiter au maximum.

Les points forts de notre modèle 38 cm :

TimeManager®
TimeManager® adapte la durée de votre cycle tout en optimisant votre consommation d'énergie.

Classe énergétique A+++

La certification Woolmark Blue vous garantit que vos vêtements délicats seront lavés en toute sécurité.

Les lave-linge Slim de faible profondeur
Avec des encombrements de 34 et 38 cm de profondeur, vous trouverez la solution idéale pour les petites pièces (salle de bain, studio d'étudiant, cuisine étroite...).



EW6S1265SDU

Lave-linge Slim



38 CM | 6 KG | A+++ | 1200 | B

Dimensions hors-tout en mm :
845 (H) x 595 (L) x 380/420 (P)

Votre linge au quotidien, lavé avec soin

Gagnez de la place sans compromettre la capacité ou la qualité de lavage.

Caractéristiques

- **Profondeur de 38 cm**
- **Woolmark® Blue**
- **TimeManager®**
- Tambour Inox : 42L
- Départ diff. 2h et temps restant
- Moteur universel
- Classe énergétique commerciale : A+++**
- Vitesse d'essorage maximale : 1200 tr/min
- Efficacité d'essorage B**
- Programmes : Rapide 14 min., **anti-allergie, lavage tambour,** soie, laine, sport, **outdoor, denim**
- Options : Rinçage plus, **Douceur Plus**
- Sécurité enfants
- Ecran LCD
- Hublot XXXL Blanc Premium

EW6S1043NDU

Lave-linge Slim



34 CM | 4 KG | A+ | 1000

Dimensions hors-tout en mm :
845 (H) x 595 (L) x 340/380 (P)

Chaque fibre est traitée tout en douceur

L'option Douceur Plus permet une diffusion parfaite de l'adoucissant dans la charge.

Caractéristiques

- **Profondeur de 34 cm**
- **Woolmark® Blue**
- Tambour Inox : 32 L
- Départ différé 3/6/9 heures
- Moteur universel
- Classe énergétique commerciale A+**
- Vitesse d'essorage maximale : 1000 tr/min
- Efficacité d'essorage C**
- Programmes : Laine, duvet, jeans, voilages, Sport, lavage rapide
- Options : Rapide, Rinçage plus
- Sécurité enfants
- 4 pieds réglables
- Display LED
- Hublot XXXL Blanc

EWC1350

Lave-linge CompactCare



3 KG | A | 1300 | B

Dimensions hors-tout en mm :
670 (H) x 495 (L) x 515 (P)

Petite taille mais grand potentiel

Lave-linge compact avec une capacité de 3 kg et de nombreuses options.

Caractéristiques

- Capacité de lavage : 3 kg
- Classe énergétique A**/Efficacité d'essorage C**
- Vitesse d'essorage : 1100 tr/min
- Départ différé 3/4/8H
- Volume tambour : 27L
- Capacité variable automatique
- Programmes dont : délicats, laine 30°, mix 20°
- 5 touches dont : Nuit Silence Plus, Lavage rapide



Lavez 6 kg c'est lavez
- 2 pantalons
- 3 chemises
- 4 tee-shirt
- 2 serviettes de toilette
- 2 torchons
- 1 parure de lit

** Suivant la directive 2010/30/UE et 96/60/UE et règlement délégué n°1061/2010 et n°518/2014.
(1) Les prix indiqués ont un caractère uniquement indicatif, il appartient à chaque distributeur de fixer ses prix comme il le souhaite.

Nouveau Design avec manette agrandie et poignée Soft opening

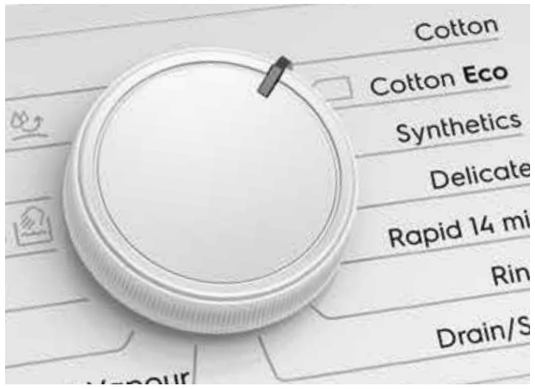









Soft Opening, pour un accès facile
L'ouverture douce vous offre le confort d'ouvrir le tambour d'une simple pression. Ce dernier s'ouvre en douceur (aucun risque de se coincer un doigt !) et vous donne accès facilement au chargement ou déchargement de votre linge.



Boîte à produits placée sur la table
Amovible, elle est composée de 2 parties pour une manipulation et un entretien plus facile.

PerfectCare 700 I Système SteamCare

EW7T3369HZD



Dimensions hors-tout en mm :
890 (H) x 400 (L) x 600 (P)

Caractéristiques

- **Certifié Woolmark® Green**
- **Fonction vapeur**
- **Time Manager®**
- Boîte à produits flexible DuoDose
- Volume tambour : 42 L
- Capacité de lavage : 6 kg
- **Classe énergétique A+++ -20%****
- Efficacité d'essorage B**
- Vitesse d'essorage maximale : 1300 tr/min
- **Moteur inverter**
- Thermostat variable de froid à 90°
- Programmes dont : vapeur, **Cashmere (vapeur)**, doudounes, rapide 14 min., sport, **outdoor**, denim, laine/soie
- **SoftAccess (ouverture douce du couvercle et du tambour)**
- Arrêt du tambour en position haute
- Trémie lisse et joint d'étanchéité situé sur le couvercle
- Filtre en façade
- Sécurité enfants
- Ecran LCD

Un tiers de plis en moins*

Le système SteamCare vous permet d'ajouter de la vapeur sur des vêtements secs ou humides, afin de réduire les plis et de les rafraîchir.



Option Vapeur Plus
L'option Vapeur Plus libère de La vapeur à la fin de chaque lavage permettant de détendre les fibres et ainsi de réduire les plis.

* Comparé à la même machine sans le système SteamCare.

PerfectCare 600 I Système SensiCare

EW6T3376HZ





Dimensions hors-tout en mm :
890 (H) x 400 (L) x 600 (P)

Maîtrisez le temps et économisez de l'énergie
TimeManager® adapte la durée de votre cycle tout en optimisant votre consommation d'énergie.

Caractéristiques

- **Certifié Woolmark® Blue**
- **Time Manager®**
- Boîte à produits flexible DuoDose
- Volume tambour : 42 L
- Capacité de lavage : **7 kg**
- Classe énergétique A+++**
- Efficacité d'essorage B**
- Vitesse d'essorage maximale : 1300 tr/min
- Thermostat variable de froid à 90°
- Programmes dont : rapide 14 min., anti-allergie, duvet, laine, sport, **outdoor, denim**
- **SoftAccess (ouverture douce du couvercle et du tambour)**
- Trémie lisse et joint d'étanchéité situé sur le couvercle
- Filtre en façade
- Sécurité enfants
- Ecran LCD

PerfectCare 600 I Système SensiCare

EW6T3366AZ





Dimensions hors-tout en mm :
890 (H) x 400 (L) x 600 (P)

Votre linge au quotidien, lavé avec soin
Le système SensiCare choisit les réglages sur mesure pour éviter le surlavage.

Caractéristiques

- **Certifié Woolmark® Blue**
- **Time Manager®**
- Boîte à produits flexible DuoDose
- Volume tambour : 42 L
- Capacité de lavage : 6 kg
- Classe énergétique A+++**
- Efficacité d'essorage B**
- Vitesse d'essorage maximale : 1300 tr/min
- Départ différé 20 h et temps restant
- Thermostat variable de froid à 90°
- Programmes dont : rapide 14 min., anti-allergie, duvet, laine, sport, **outdoor, denim**
- **Soft opening (ouverture douce du tambour)**
- Trémie lisse et joint d'étanchéité situé sur le couvercle
- Filtre en façade
- Sécurité enfants
- Ecran LCD

PerfectCare 600 I Système SensiCare

EW6T3164AA





Dimensions hors-tout en mm :
890 (H) x 400 (L) x 600 (P)

Soft Opening, pour un accès facile
L'ouverture douce du tambour rend le chargement et le déchargement du linge plus simples.

Caractéristiques

- **Certifié Woolmark® Blue**
- **Time Manager®**
- Boîte à produits flexible DuoDose
- Volume tambour : 42 L
- Capacité de lavage : 6 kg
- Classe énergétique A+++**
- Efficacité d'essorage B**
- Vitesse d'essorage maximale : 1200 tr/min
- Départ différé 20 h et temps restant
- Thermostat variable de froid à 90°
- Programmes dont : rapide 14 min., anti-allergie, duvet, laine, sport, **outdoor, denim**
- **Soft opening (ouverture douce du tambour)**
- Trémie lisse et joint d'étanchéité situé sur le couvercle
- Filtre en façade
- Sécurité enfants
- Ecran LCD

** Suivant la directive 2010/30/UE et 96/60/UE et règlement délégué n°1061/2010 et n°518/2014.

Gamme lavante-séchante PerfectCare

La solution parfaite pour laver et sécher tous vos vêtements, même les tissus les plus délicats.



Lavante-séchante PerfectCare 700

DualCare™

SensiCare

Moteur Eco-Inverter



Lavante-séchante PerfectCare 800

UltraCare™

DualCare™

SensiCare

Moteur Eco-Inverter



Lavante-séchante PerfectCare 900

DelicateCare

Pompe à chaleur

DualCare™

SensiCare

Moteur Eco-Inverter

Bénéfices

Système DelicateCare™ - Pas de rétrécissement, pas de déformation
Le système DelicateCare™ avec pompe à chaleur ajuste la température et le mouvement du tambour en fonction du tissu pour un soin idéal. Les lainages ne rétrécissent pas, les vêtements en soie conservent leur forme et l'imperméabilité est restaurée.

Système UltraCare™ - Toutes les fibres restent douces lavage après lavage
Grâce au système UltraCare™, l'eau est pré-mélangée en début de cycle avec la lessive et en fin de cycle avec l'adoucissant. La répartition des produits est donc plus efficace et homogène sur tous les textiles.

Système DualCare™ - Lavez et séchez en toute sécurité tous vos vêtements
Le système DualCare™ de cette machine vous permet de laver et de sécher tous vos textiles en continu et en toute sécurité. Plus besoin de manipulation entre les 2 cycles pour pouvez les enchaîner automatiquement.

Système SensiCare - Les vêtements gardent l'aspect du neuf deux fois plus longtemps
Le système SensiCare ajuste la durée du programme au volume de la charge afin d'éviter que vos vêtements ne soient lavés trop longtemps. Ainsi,ils conservent leur aspect et leur texture lavage après lavage.

Programme Outdoor
Le programme Outdoor restaure l'imperméabilité des vêtements d'extérieur en ajoutant un additif à votre cycle. Leur durée de vie sera prolongée.

Programmes FreshScent et Cashmere
Les programmes FreshScent et Cashmere permettent d'ajouter de la vapeur sur des vêtements secs et peu portés afin de les défroisser ou de les rafraîchir. Associés à Steam Fragrance, vous aurez la sensation du linge « fraîchement lavé ».

Notre certification Woolmark
Les lavantes-séchantes Electrolux sont les seules à avoir obtenu la certification Woolmark® Blue en LAVAGE et SÉCHAGE.
Vous pouvez laver et sécher TOUS vos textiles mêmes les plus délicats.

Votre garde-robe prête à porter grâce au lavage et séchage enchaînés

Le système DelicateCare™ règle avec précision la température et les mouvements du tambour en fonction de chaque textiles.

Le système DelicateCare™ avec pompe à chaleur ajuste la température et le mouvement du tambour en fonction du tissu pour un soin idéal. Les lainages ne rétrécissent pas, les vêtements en soie conservent leur forme et l'imperméabilité est restaurée.

Caractéristiques supplémentaires :

Système SensiCare
Des capteurs mesurent l'humidité et adaptent la durée du séchage.

Pesée électronique
Fini le linge encore humide, la pesée électronique vous indique le poids présent au fur et à mesure du chargement afin que votre charge soit parfaitement séchée.

CERTIFIED

WOOL HAND WASH SAFE



PerfectCare 900 I Système DelicateCare™

EW9W1166RA

Dimensions hors-tout en mm :
870 (H) x 600 (L) x 630/660 (P)

Caractéristiques

- **Technologie Pompe à chaleur**
- **Certification Woolmark® Blue en lavage et séchage**
- **Time manager®**
- Boîte à produits flexible DuoDose
- Volume tambour SoftDrum 69L
- Capacités Lavage/séchage: **10/6kg**
- **Classe énergétique commerciale : A -40%****
- Vitesse d'essorage maximale : 1600tr/mn
- Efficacité de lavage : A**
- Départ différé 20h et temps restant
- **Moteur Eco Inverter**
- Programmes dont : **Propre&Sec 3h/3kg**, soie, Laine / lavage main, **outdoor**, Vapeur
- Options : Anti-froissage, taches
- **Pesée électronique**
- Séchage électronique
- Sécurité enfants
- Ecran LCD/Grande interface
- Hublot XXXL noir teinté

Accessoire optionnel :

Piédestal premium avec tiroir - E6WHPED3 PPI : 249,90 € TTC (1)



Système DelicateCare™
Les lainages ne rétrécissent pas et les vêtements en soie conservent leur forme. L'imperméabilité est restaurée et préservée.



** Suivant la directive 2010/30/UE et 96/60/UE, et norme EN50229 et règlement délégué n°1059/2010 et 518/2014. Consommations annuelles calculées sur la base de 280 cycles.
(1) Les prix indiqués ont un caractère uniquement indicatif, il appartient à chaque distributeur de fixer ses prix comme il le souhaite.

Lavez et séchez en continu tout en préservant la douceur de vos vêtements

Toutes les fibres restent douces lavage après lavage.

Le système UltraCare™ pré-mélange la lessive et l'assouplissant dans l'eau, avant de les libérer dans le tambour. Vos vêtements sont nettoyés uniformément, en profondeur et tout en douceur.

Caractéristiques supplémentaires :

Programmes vapeur FreshScent et Cashmere
Sur vêtements secs et peu portés, permet de rafraîchir et défroisser le linge en préservant les fibres.

Programme Propre&Sec 4 h/5 kg
Vous permet de laver et sécher en une seule manipulation vos textiles en coton et synthétiques jusqu'à 5kg et en 4 heures.



PerfectCare 800 I Système UltraCare™

EW8W2123RA

Dimensions hors-tout en mm :
850 (H) x 600 (L) x 631/660 (P)

Caractéristiques

- **Certification Woolmark® Blue en lavage et séchage**
- **Time manager®**
- Boîte à produits flexible DuoDose
- Volume tambour SoftDrum 69L
- Capacités Lavage/séchage : **10/6kg**
- Classe énergétique commerciale: A**
- Vitesse d'essorage maximale : 1600tr/mn
- Efficacité de lavage : A**
- Départ différé 20h et temps restant
- **Moteur Eco Inverter**
- Programmes dont : laine, **FreshScent (Vapeur)**, lavage tambour, sportWear, outdoor, denim, **Propre&Sec 4h/5kg, Propre&Sec 1h/1kg**
- Option : taches
- Ouverture hublot XXL 34 cm pour le chargement et déchargement
- **Pesée électronique**
- Séchage électronique
- Sécurité enfants
- Ecran LCD/Grande interface
- Hublot XXXL noir teinté

Accessoires optionnels :

Steam Fragrance Pure - E6WMFR010	PPI : 15,90 € TTC (1)
Piédestal premium avec tiroir - E6WHPED3	PPI : 249,90 € TTC (1)



Les programmes vapeur FreshScent et Cashmere associé à Steam Fragrance défroissent et rafraîchissent vos vêtements avec une touche de senteurs.



** Suivant la directive 2010/30/UE et 96/60/UE, et norme EN50229 et règlement délégué n°1059/2010 et 518/2014. Consommations annuelles calculées sur la base de 280 cycles.
(1) Les prix indiqués ont un caractère uniquement indicatif, il appartient à chaque distributeur de fixer ses prix comme il le souhaite.

Vos vêtements lavés, séchés en continu

Votre garde-robe prête à porter grâce au lavage et séchage enchaînés.

Le système DualCare™ de cette machine vous permet de laver et de sécher tous vos textiles en continu et en toute sécurité. Plus besoin de manipulation entre les 2 cycles pour pouvez les enchaîner automatiquement.

Caractéristiques supplémentaires :

Moteur Eco-Inverter
Votre emploi du temps facilité grâce à ce moteur Eco-Inverter qui vous permettra de connaître le temps restant seulement 30 secondes après le lancement du cycle. Lors des programmes enchaînés l'alerte de surcharge vous sera très utile.

Programme Propre&Sec 1 h/1 kg
Lave et Sèche coton et synthétiques jusqu'à 1kg en une seule fois et en seulement en 1 heure.

CERTIFIED

WOOL HAND WASH SAFE



PerfectCare 700 I Système DualCare™

EW7W3922RA

Dimensions hors-tout en mm :
850 (H) x 600 (L) x 631/660 (P)

Caractéristiques

- **Certification Woolmark® Blue en lavage et séchage**
- **Time manager®**
- Boîte à produits flexible DuoDose
- Volume tambour SoftDrum 69L
- Capacités Lavage/séchage : **9/6kg**
- Classe énergétique commerciale: A**
- Vitesse d'essorage maximale : 1600tr/mn
- Efficacité de lavage : A**
- Départ différé 20h et temps restant
- **Moteur Eco Inverter**
- Programmes dont : laine, **FreshScent (Vapeur),** lavage tambour, anti-allergie, sportWear, **outdoor, denim, Propre&Sec 1h/1kg**
- Option : taches
- **Temps ajusté en 30' et alerte de surcharge**
- Ouverture hublot XXL 34 cm pour le chargement et déchargement
- Séchage électronique
- Sécurité enfants
- Ecran LCD/Moyenne interface
- Hublot XXXL Silver foncé Premium

Accessoires optionnels :

Steam Fragrance Pure - E6WMFR010	PPI : 15,90 € TTC (1)
Piédestal premium avec tiroir - E6WHPED3	PPI : 249,90 € TTC (1)



Lave et sèche en 1 heure
Notre programme Propre&Sec 1h/1kg lave et sèche les petites charges en seulement une heure pour un cycle rapide et efficace. Vos vêtements seront traités avec soin pour qu'ils soient prêts quand vous en aurez besoin.



** Suivant la directive 2010/30/UE et 96/60/UE, et norme EN50229 et règlement délégué n°1059/2010 et 518/2014. Consommations annuelles calculées sur la base de 280 cycles.
(1) Les prix indiqués ont un caractère uniquement indicatif, il appartient à chaque distributeur de fixer ses prix comme il le souhaite.

Gamme sèche-linge PerfectCare

La gamme PerfectCare associe habilement style et fonctionnalités intelligentes pour garantir un séchage tout en douceur, d'une efficacité absolue.



Sèche-linge PerfectCare 600



Sèche-linge PerfectCare 700



Sèche-linge PerfectCare 800



Sèche-linge PerfectCare 900

	Sèche-linge PerfectCare 600	Sèche-linge PerfectCare 700	Sèche-linge PerfectCare 800	Sèche-linge PerfectCare 900
	SensiCare	GentleCare	DelicateCare™	CycloneCare
		Pompe à chaleur	GentleCare	DelicateCare™
		SensiCare	Pompe à chaleur	GentleCare
			SensiCare	Pompe à chaleur
			Moteur Inverter	SensiCare
			WOOL HAND WASH SAFE	Moteur Inverter
				WOOL HAND WASH SAFE



Bénéfices

Système CycloneCare - Un séchage parfait, homogène et en douceur
Le système CycloneCare garantit un séchage homogène, tout en douceur. Vos vêtements, même les plus délicats, conservent plus longtemps leur forme et leur aspect comme ils avaient été séchés à l'air libre.

Système DelicateCare™ - Pas de rétrécissement, pas de déformation
Le système DelicateCare™ ajuste la température et le mouvement du tambour en fonction du tissu pour un soin idéal. Les lainages ne rétrécissent pas, les vêtements en soie conservent leur forme et l'imperméabilité est restaurée.

Système GentleCare - Parfaitement séché à basse température.
Notre système GentleCare sèche vos vêtements à une température presque deux fois plus basse que les sèche-linge traditionnels, pour qu'ils ne soient jamais exposés à une chaleur excessive. Ils dureront donc plus longtemps.

Système SensiCare - Des vêtements neufs plus longtemps
Le système SensiCare ajuste la durée du séchage au taux d'humidité de votre de linge, afin d'éviter le surséchage. Ainsi, vous économisez du temps et de l'énergie, tout en préservant deux fois plus longtemps l'aspect du neuf.

Technologie pompe à chaleur
La technologie de pompe à chaleur vous garantit une économie d'énergie comparé à un sèche-linge traditionnel. Les températures de séchage sont plus basses, vos vêtements conservent leur aspect plus longtemps.

Moteur Inverter
Le moteur Inverter est le cœur innovant de nos appareils.
Il fonctionne silencieusement, a une durée de vie plus longue et offre notamment de meilleurs résultats de lavage en moins de temps.

Filtre EcoFlow double feuillet
Il garantit une consommation d'énergie basse et des performances de séchage constantes au fil du temps.

4 positions possibles d'ouverture du hublot
Associée à la réversibilité de la porte, l'installation de nos sèche-linge sera facilitée.

Notre certification Woolmark
La société Woolmark a approuvé les cycle de séchage du linge délicat même les lainages portant une étiquette "interdit en sèche-linge".

PerfectCare 900 I Système CycloneCare

EW9H3803D NOUVEAU

Dimensions hors-tout en mm :
850 (H) x 596 (L) x 638/662 (P)

Caractéristiques

- **Technologie pompe à chaleur**
- **Technologie 3DSense**
- **Woolmark® Blue**
- Tambour inox 3 redans
- Rotation alternée
- Capacité de séchage : **8kg**
- **Classe énergétique**: A+++**
- Efficacité de condensation : A**
- Départ diff. 20h et temps restant
- **Moteur Inverter**
- Programmes spéciaux dont : **draps XL**, denim, doudounes, **mixtes XL, outdoor, soie**, sports, laine
- Volume tambour : 118L
- Accès direct filtre EcoFlow
- **Eclairage intérieur par LED**
- Porte réversible
- **4 positions possibles d'ouverture du hublot**
- **Kit évacuation directe**
- **Panier spécial linge délicat**
- Ecran LCD / Grande interface sensitive
- Hublot XXXL noir teinté

Accessoires optionnels :

Piédestal premium avec tiroir - E6WHPED3	PPI : 249,90 € TTC (1)
Kit de superposition - E4YHMKP2	PPI : 69,90 € TTC (1)

WOOL HAND WASH SAFE

Caractéristiques supplémentaires :

Système SmartSense
Les capteurs très précis permettent de sécher les endroits les moins accessibles...

Technologie 3DSense
Un capteur unique analyse l'humidité présent à l'intérieur des vêtements, pour un séchage optimal.



Unique sur le marché
Les capteurs scannent le taux d'humidité sans contact avec les vêtements. Fini les vêtements secs à l'extérieur et humides à l'intérieur (exemples doudounes, housse de couette...). Grâce au 3DSense ils seront parfaitement séchés en gardant leur forme initiale.



** Suivant la directive 2010/30/UE et le règlement délégué n°1061/2010 et le n°392/2012.
(1) Les prix indiqués ont un caractère uniquement indicatif, il appartient à chaque distributeur de fixer ses prix comme il le souhaite.

EW9H3825RA



Dimensions hors-tout en mm :
850 (H) x 596 (L) x 638/662 (P)

Un séchage aussi doux qu'à l'air libre

Grâce à un flux d'air unique, vos vêtements vos vêtements sont séchés uniformément et tout en douceur.

Caractéristiques

- **Technologie pompe à chaleur**
- **Woolmark® Blue**
- Tambour inox 3 redans
- 2 sondes OptiSense
- Rotation alternée
- Capacité de séchage : **8kg**
- **Classe énergétique**: A+++**
- Efficacité de condensation : B**
- Départ diff. 20h et temps restant
- **Moteur Inverter**
- Programmes spéciaux dont : **draps XL**, **denim**, duvet, **mixtes XL, outdoor**, rafraîchir, soie, laine
- Volume tambour : 118L
- Accès direct filtre EcoFlow
- **Eclairage intérieur par LED**
- Porte réversible
- **4 positions possibles d'ouverture du hublot**
- **Kit évacuation directe**
- Ecran LCD / Moyenne interface
- Hublot XXXL Silver foncé Premium

Accessoires optionnels :

Piédestal premium avec tiroir - E6WHPED3	PPI : 249,90 € TTC (1)
Kit de superposition - E4YHMKP2	PPI : 69,90 € TTC (1)

Un séchage parfait, homogène et en douceur.*

Le système CycloneCare garantit un séchage homogène, tout en douceur. Vos vêtements, même les plus délicats, conservent plus longtemps leur forme et leur aspect comme ils avaient été séchés à l'air libre.



Le système CycloneCare
Enfin une technologie de pointe qui préserve la forme, le toucher et l'aspect de vos vêtements.

* Un séchage aussi doux qu'à l'air libre.



Pas de rétrécissement*, pas de déformation

Le système DelicateCare™ est la garantie d'un séchage sans rétrécissement, ni déformation.

Grâce au système DelicateCare™ vos vêtements sont traités de façon optimale, même ceux que vous n'auriez jamais osé mettre au sèche-linge. La laine sera comme séchée à plat et la soie sera bercée pour diminuer les plis.

Caractéristiques supplémentaires :

Moteur Inverter
Permet de réduire le niveau sonore et d'atteindre une classe énergétique élevée.

Programme Outdoor
Renouvelez l'imperméabilisation de vos vêtements et prolongez leur durée de vie.

WOOL HAND WASH SAFE



* Pas de rétrécissement des textiles en laine, comparable à un séchage à plat.

PerfectCare 800 I Système DelicateCare™

EW8H2924RA

Dimensions hors-tout en mm :
850 (H) x 596 (L) x 638/662 (P)

Caractéristiques

- **Technologie pompe à chaleur**
- **Woolmark® Blue**
- Tambour inox 3 redans
- 2 sondes OptiSense
- Rotation alternée
- Capacité de séchage : **9kg**
- **Classe énergétique**: A++**
- Efficacité de condensation : B**
- Départ diff. 20h et temps restant
- **Moteur Inverter**
- Programmes spéciaux dont : **draps XL**, **denim**, duvet, **mixtes XL, outdoor**, soie, sports, laine
- Volume tambour : 118L
- Accès direct filtre EcoFlow
- **Eclairage intérieur par LED**
- Porte réversible
- **4 positions possibles d'ouverture du hublot**
- **Kit évacuation directe**
- Ecran LCD / Grande interface
- Hublot XXXL Silver foncé Premium

Accessoires optionnels :

Piédestal premium avec tiroir - E6WHPED3	PPI : 249,90 € TTC (1)
Kit de superposition - E4YHMKP2	PPI : 69,90 € TTC (1)



Système DelicateCare™
Les lainages ne rétrécissent pas et les vêtements en soie conservent leur forme. L'imperméabilité est restaurée et préservée.



** Suivant la directive 2010/30/UE et le règlement délégué n°1061/2010 et le n°392/2012.
(1) Les prix indiqués ont un caractère uniquement indicatif, il appartient à chaque distributeur de fixer ses prix comme il le souhaite.

EW8H3823RA



Dimensions hors-tout en mm :
850 (H) x 596 (L) x 638/662 (P)

PerfectCare 800 I Système DelicateCare™

Un séchage de précision pour chaque charge

Le système SmartSense garantit que vos vêtements seront séchés avec précision et recevront une protection idéale.

Caractéristiques

- **Technologie pompe à chaleur**
- **Woolmark® Blue**
- Tambour inox 3 redans
- 2 sondes OptiSense
- Rotation alternée
- Capacité de séchage : **8kg**
- **Classe énergétique**: A++**
- Efficacité de condensation : B**
- Départ diff. 20h et temps restant
- **Moteur Inverter**
- Programmes spéciaux dont : **draps XL**, **denim**, duvet, **mixtes XL, outdoor**, rafraîchir, soie, laine
- Volume tambour : 118L
- Accès direct filtre EcoFlow
- **Eclairage intérieur par LED**
- Porte réversible
- **4 positions possibles d'ouverture du hublot**
- **Kit évacuation directe**
- Ecran LCD / Moyenne interface
- Hublot XXXL Silver foncé Premium

Accessoires optionnels :

Piédestal premium avec tiroir - E6WHPED3	PPI : 249,90 € TTC (1)
Kit de superposition - E4YHMKP2	PPI : 69,90 € TTC (1)

EW8H4822RA



Dimensions hors-tout en mm :
850 (H) x 596 (L) x 638/662 (P)

PerfectCare 800 I Système DelicateCare™

Des programmes pour vous simplifier le séchage au quotidien

Draps XL et Mixtes XL permet de sécher de façon efficace de grosses charges de linge en une seule fois.

Caractéristiques

- **Technologie pompe à chaleur**
- **Woolmark® Blue**
- Tambour inox 3 redans
- 2 sondes OptiSense
- Rotation alternée
- Capacité de séchage : **8 kg**
- **Classe énergétique** : A++**
- Efficacité de condensation : B**
- Départ diff. 20 h et temps restant
- **Moteur Inverter**
- Programmes spéciaux dont : **draps XL, denim**, duvet, **mixtes XL, outdoor,** rafraîchir, soie, laine
- Volume tambour : 118L
- Accès direct filtre EcoFlow
- Eclairage intérieur par LED
- Porte réversible
- **4 positions possibles d'ouverture du hublot**
- **Kit évacuation directe**
- Ecran LCD
- Hublot XXXL Blanc Premium

Accessoires optionnels :

Piédestal premium avec tiroir - E6WHPED3	PPI : 249,90 € TTC (1)
Kit de superposition - E4YHMKP2	PPI : 69,90 € TTC (1)

** Suivant la directive 2010/30/UE et le règlement délégué n°1061/2010 et le n°392/2012.
(1) Les prix indiqués ont un caractère uniquement indicatif, il appartient à chaque distributeur de fixer ses prix comme il le souhaite.

Sèche-linge PerfectCare 800

EW8H4821RA



Dimensions hors-tout en mm :
850 (H) x 596 (L) x 638/662 (P)

PerfectCare 800 I Système DelicateCare™

Pas de rétrécissement, ni de déformation

Le système DelicateCare™ est la garantie d'un séchage sans rétrécissement, ni déformation.

Caractéristiques

- **Technologie pompe à chaleur**
- **Woolmark® Blue**
- Tambour inox 3 redans
- 2 sondes OptiSense
- Rotation alternée
- Capacité de séchage : **8 kg**
- **Classe énergétique** : A++**
- Efficacité de condensation : B**
- Départ diff. 20 h et temps restant
- **Moteur Inverter**
- Programmes spéciaux dont : **draps XL, denim**, duvet, **mixtes XL, outdoor,** rafraîchir, soie, laine
- Volume tambour : 118L
- Accès direct filtre EcoFlow
- Porte reversible
- 4 positions possibles d'ouverture du hublot
- Ecran LCD
- Hublot XXXL opaque blanc

Accessoires optionnels :

Piédestal premium avec tiroir - E6WHPED3	PPI : 249,90 € TTC (1)
Kit de superposition - E4YHMKP2	PPI : 69,90 € TTC (1)



Unique sur le marché ! 4 positions possibles d'ouverture du hublot

Associée à la réversibilité de la porte, l'installation de nos sèche-linge sera facilitée, notamment en version colonne.

Parfaitement séché à basse température*

Système GentleCare, une chaleur plus douce pour la préservation de vos vêtements

Notre système GentleCare sèche vos vêtements à une température presque deux fois plus basse que les sèche-linge traditionnels, pour qu'ils ne soient jamais exposés à une chaleur excessive. Ils dureront donc plus longtemps.

Caractéristiques supplémentaires :

Pompe à chaleur
Elle permet des températures basses de séchage, pour une préservation optimale des vêtements.

Système SensiCare
Des capteurs mesurent l'humidité et adaptent la durée du séchage.





Système GentleCare
Le système GentleCare permet à vos vêtements de conserver leur aspect neuf plus longtemps.

PerfectCare 700 I Système GentleCare

EW7H4810RA



Dimensions hors-tout en mm :
850 (H) x 596 (L) x 638/662 (P)

Parfaitement séché à basse température
Système GentleCare, une chaleur plus douce pour la préservation de vos vêtements.

Caractéristiques

- **Technologie pompe à chaleur**
- Tambour zinc 3 redans
- 2 sondes OptiSense
- Rotation alternée
- Capacité de séchage : **8kg**
- Classe énergétique**: A+
- Efficacité de condensation : B**
- Départ diff. 20h et temps restant
- Programmes spéciaux dont : draps, **denim**, duvet, textiles mélangés, rafraîchir, **soie, sports**, laine
- Volume tambour : 118L
- Accès direct filtre EcoFlow
- Porte réversible
- **4 positions possibles d'ouverture du hublot**
- Ecran LCD
- Hublot XXXL opaque blanc

Accessoires optionnels :

Piédestal premium avec tiroir - E6WHPED3	PPI : 249,90 € TTC (1)
Kit de superposition - E4YHMKP2	PPI : 69,90 € TTC (1)

PerfectCare 700 I Système GentleCare

EW7H3685RA



Dimensions hors-tout en mm :
850 (H) x 596 (L) x 638/662 (P)

Filtre EcoFlow, efficace et pratique
Ce filtre double soufflet facile à nettoyer, permettra de maintenir des performances de séchage constantes au fil du temps.

Caractéristiques

- **Technologie pompe à chaleur**
- Tambour zinc 3 redans
- 2 sondes OptiSense
- Rotation alternée
- Capacité de séchage : **8 kg**
- Classe énergétique** : A+
- Efficacité de condensation : B**
- Départ diff. 20 h et temps restant
- Programmes spéciaux dont : draps, **denim**, facile à repasser, **soie, laine**
- Volume tambour : 118L
- Accès direct filtre EcoFlow
- Porte reversible
- **4 positions possibles d'ouverture du hublot**
- Affichage LED
- Hublot XXXL opaque blanc

Accessoires optionnels :

Piédestal premium avec tiroir - E6WHPED3	PPI : 249,90 € TTC (1)
Kit de superposition - E4YHMKP2	PPI : 69,90 € TTC (1)



Filtre EcoFlow double livret
Il permet de meilleures performances de séchage durant toute la vie de l'appareil. Situé à l'entrée du hublot, il est très facile d'accès.

* Comparé à la température de l'air dans un tambour de sèche-linge classique.

** Suivant la directive 2010/30/UE et le règlement délégué n°1061/2010 et le n°392/2012.
(1) Les prix indiqués ont un caractère uniquement indicatif, il appartient à chaque distributeur de fixer ses prix comme il le souhaite.

EW6C4853SC



8 KG | B | B

Dimensions hors-tout en mm :
850 (H) x 596 (L) x 638/667 (P)

Sèche-linge SIMPLICARE

Un séchage efficace avec OptiSense

OptiSense ajuste automatiquement le temps de séchage en fonction de la charge.

Caractéristiques

- Tambour zinc 3 redans
- 2 sondes OptiSense
- Rotation alternée
- Capacité de séchage : **8 kg**
- Classe énergétique** : B
- Efficacité de condensation : B**
- Départ diff. 20 h et temps restant
- Moteur Inverter
- Programmes spéciaux dont : draps, **denim**, facile à repasser, **rafraîchir, sports**
- Volume tambour : 118L
- Porte reversible
- Ecran LCD
- Hublot blanc

Accessoires optionnels :

Piédestal premium avec tiroir - E6WHPED3	PPI : 249,90 € TTC (1)
Kit de superposition - E4YHMKP2	PPI : 69,90 € TTC (1)

EW6C4735SC



7 KG | B | B

Dimensions hors-tout en mm :
850 (H) x 596 (L) x 570/594 (P)

Sèche-linge SIMPLICARE

Une rotation alternée pour des vêtements moins froissés

Elle permet au linge d'être séché de façon uniforme.

Caractéristiques

- Tambour zinc 3 redans
- 2 sondes OptiSense
- Rotation alternée
- Capacité de séchage : **7 kg**
- Classe énergétique** : B
- Efficacité de condensation : B**
- Départ diff. 20 h et temps restant
- Programmes spéciaux dont : draps, **denim**, facile à repasser, **rafraîchir, sports**
- Volume tambour : 104L
- Porte reversible
- Signal sonore en fin de programme
- Ecran LCD
- Porte opaque

Accessoires optionnels :

Piédestal premium avec tiroir - E6WHPED3	PPI : 249,90 € TTC (1)
Kit de superposition - E4YHMKP2	PPI : 69,90 € TTC (1)

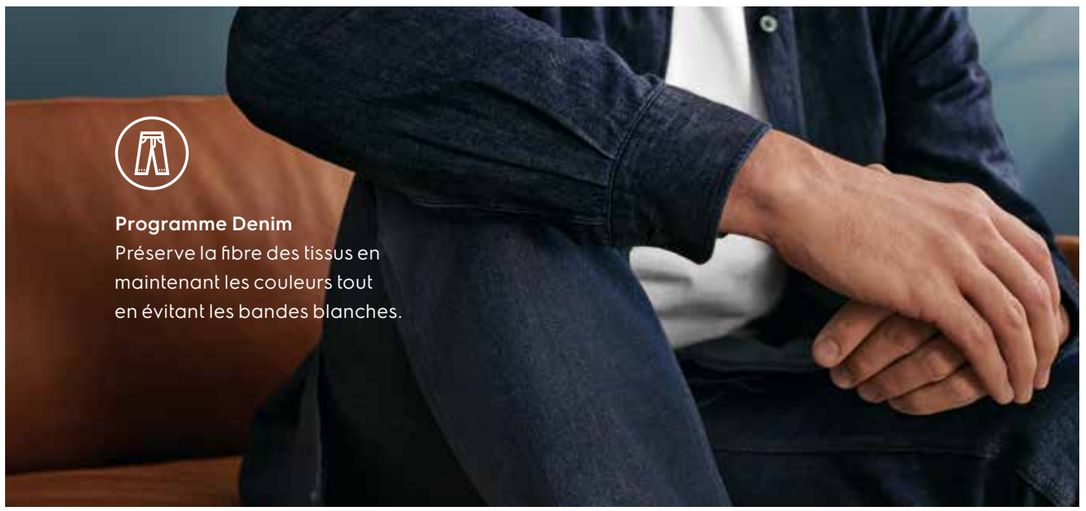

Programme Denim
Préserve la fibre des tissus en maintenant les couleurs tout en évitant les bandes blanches.

EDE1072PDW



7 KG | C

Dimensions hors-tout en mm :
850 (H) x 600 (L) x 600/630 (P)

Sèche-linge à évacuation

Chargez et déchargez le linge plus facilement

Grande ouverture, pour charger et décharger le linge plus facilement.

Caractéristiques

- Tambour inox 3 redans
- 2 sondes OptiSense
- Rotation alternée
- Capacité de séchage : **7 kg**
- Classe énergétique** : C
- Départ diff. 20 h et temps restant
- Programmes spéciaux dont : facile à repasser Plus, jeans, **laine**
- Volume tambour : 108L
- Grande ouverture de la porte (180°) avec filtre intégré
- Porte reversible
- Signal sonore en fin de programme
- Affichage LED
- Porte carrée opaque



** Suivant la directive 2010/30/UE et le règlement délégué n°1061/2010 et le n°392/2012.
(1) Les prix indiqués ont un caractère uniquement indicatif, il appartient à chaque distributeur de fixer ses prix comme il le souhaite.

Gamme encastrable

Zéro compromis

Moteur Eco-Inverter
Permet de connaître la durée du cycle 30 secondes seulement après son lancement en fonction de la charge de linge.

Classe énergétique jusqu'à A+++ - 20%

Réduction de la consommation d'eau

Réduction des niveaux sonores (jusqu'à - 10dB en lavage)



Rafraîchissez vos vêtements avec Steam Fragrance
Versez simplement une dose dans le compartiment de l'adoucissant. Le parfum est mélangé à l'eau et de la vapeur est générée pour donner l'impression que vos vêtements viennent juste d'être lavés.



L'installation la plus rapide, en une touche

Première application d'installation à destination des professionnels. Electrolux Installer App



DISPONIBLE SUR Google Play

Télécharger dans l'App Store

EW7F1474BI



7 KG · A+++ · 1400 · B

Dimensions hors-tout en mm :
819 (H) x 596 (L) x 540/553 (P)

Lave-linge PerfectCare 700 I Système SteamCare

La solution idéale pour les petits espaces

Gagner de la place chez vous avec ce lave-linge de faible profondeur.

Caractéristiques

- **Woolmark® Blue / Ariel-Lenor**
- **TimeManager®**
- Boîte à produits flexible DuoDose poudre/liquide
- Tambour SoftDrum alvéolé : 52 L
- Départ diff. 20 h et temps restant
- Moteur universel
- Classe énergétique commerciale A+++**
- Vitesse d'essorage maximale : 1400 tr/min
- Efficacité d'essorage B**
- Programmes : Anti-allergie, **FreshScent (Vapeur)**, duvet, rapide 14 min., sport, **outdoor, denim**, laine/soie
- OPTIONS: Douceur Plus,Vapeur Plus
- Sécurité enfants
- Débitmètre
- 4 pieds réglables
- Ecran LCD
- Hublot blanc

EW7W1684BI



8 KG / 4 KG · A · 1600 · A · ECO

Dimensions hors-tout en mm :
819 (H) x 596 (L) x 540/544 (P)

Lavante-séchante PerfectCare 700 I Système SteamCare

Des vêtements neufs deux fois plus longtemps.

Le système SensiCare ajuste la durée du programme au volume afin d'éviter que vos vêtements soient surlavés.

Caractéristiques

- **Certification Woolmark® Blue en lavage et séchage**
- **Time manager®**
- Boîte à produits flexible DuoDose
- Volume tambour SoftDrum 52 L
- **Capacités Lavage/séchage : 8/4 kg**
- Classe énergétique commerciale : A***
- Efficacité de lavage : A***
- Départ différé 20h et temps restant
- **Moteur Eco Inverter**
- Programmes dont : Laine, **FreshScent (Vapeur)**, lavage tambour, anti-allergie, sportWear, **outdoor, denim, Propre&Sec 1h/1kg**
- Options : Taches
- **Temps ajusté en 30' et alerte de surcharge**
- Séchage électronique
- Sécurité enfants
- Ecran LCD / Moyenne interface
- Hublot XXXL Silver foncé Premium

** Suivant la directive 2010/30/UE et 96/60/UE et règlement délégué n°1061/2010 et n°518/2014. *** Suivant la directive 2010/30/UE et 96/60/UE, et norme EN50229 et règlement délégué n°1059/2010 et 518/2014. Consommations annuelles calculées sur la base de 280 cycles

Cahier technique lave-linge à chargement frontal

	 EW9F2118RA	 EW8F2115RA	 EW8F2942SP	 EW7F3921RL
Marque	Electrolux	Electrolux	Electrolux	Electrolux
Type de l'appareil	Frontale	Frontale	Frontale	Frontale
Séries	PerfectCare 900 - ColorCare	PerfectCare 800 - UltraCare™	PerfectCare 800 - UltraCare	PerfectCare 700 - Steamcare
Technologie	Adoucisseur d'eau	Ultramix	Ultramix	Vapeur/Autodose
Eco Label Européen	-	-	-	-
Capacité maxi de lavage (kg)	10	10	9	9
Classe énergétique légale*	A+++	A+++	A+++	A+++
Classe énergétique commerciale*	A+++-55%	A+++ - 40%	A+++ - 40%	A+++-30%
Consommations annuelles énergie (kWh) - eau (L)**	107 - 11499	143 - 11790	130 - 10390	152 - 10500
Coton 60°C pleine charge - énergie (kWh), temps (min)*	0.6 - 290	0.76 - 280	0.68 - 270	0.87 - 291
Coton 60° C demi-charge - énergie (kWh), temps (min)*	0.38 - 250	0.53 - 265	0.5 - 260	0.53 - 259
Coton 40° C demi-charge - énergie (kWh), temps (min)*	0.37 - 255	0.53 - 265	0.5 - 260	0.53 - 259
Conso. énergétique mode "Arrêt" (W)*	0,30	0,30	0,30	0,30
Conso. énergétique mode "laissé sur marche" (W)*	1,00	1,00	1,00	1,00
Efficacité d'essorage	A	B	B	B
Vitesse d'essorage maxi (tr/min)	1600	1400	1400	1400
Durée du mode 'Laissé sur marche" (mn)*	5	5	5	5
Niveau sonore, lavage dB(A)**	47	53	53	51
Niveau sonore, essorage dB(A)**	75	76	76	75
Volume du tambour (L)	69	68	68	69
Installation	Pose libre	Pose libre	Pose libre	Pose libre
Équipement et performances				
Affichage	Ecran LCD/Grande interface	Ecran LCD/Grande interface	Ecran LCD/Grande interface	Ecran LCD/Moyenne interface
Type de programmation	Départ différé 20h/Temps restant	Départ différé 20h/Temps restant	Départ différé 20h/Temps restant	Départ différé 20h/Temps restant
Finition du hublot	Hublot XXXL noir teinté	Hublot XXXL Silver foncé Premium	Hublot XXXL Silver foncé Premium	Hublot XXXL Silver foncé Premium
Programmes	Coton, coton éco, synthétiques, délicats, Cashmere (Vapeur), FreshScent (Vapeur), rapide 14 min., outdoor, denim, UltraWash, ColourPro, laine/soie	Coton, coton éco, synthétiques, délicats, rapide 14 min., anti-allergie, lavage tambour, soie, laine, outdoor, denim, UltraWash	Coton, coton éco, synthétiques, délicats, rapide 14 min., anti-allergie, lavage tambour, soie, laine, outdoor, denim, UltraWash	Coton, coton éco, synthétiques, délicats, Cashmere (vapeur), FreshScent (Vapeur), duvet, rapide 20 min., sport, outdoor, denim, laine/soie, Chemises, lavage tambour, anti-allergie, draps, serviettes, voilages, polaire, vêtements de travail, microfibres, bébé
Options	Taches, Rinçage plus, Douceur Plus, Vapeur Plus, Silence Plus	Taches, Rinçage plus, Douceur Plus, Repassage facile, Silence Plus	Taches, Rinçage plus, Douceur Plus, Repassage facile, Silence Plus	Rinçage plus, Vapeur Plus
Équipement	Sécurité enfants, Débitmètre	Boîte à produits flexible DuoDose, Sécurité enfants, Débitmètre	Boîte à produits flexible DuoDose, Sécurité enfants, Débitmètre	Sécurité enfants, Débitmètre
Connectivité	-	-	-	Wi-Fi
Moteur	Eco Inverter	Eco Inverter	Eco Inverter	Eco Inverter
Isolation phonique	Renforcée	Standard	Standard	Standard
Certifications	Woolmark® Green / Ariel-Lenor	Woolmark Blue + Premium Certified Ariel/Lenor	Woolmark Blue + Premium Certified Ariel/Lenor	Woolmark® Blue / Ariel-Lenor
Anti-balourd électronique	Oui	Oui	Oui	Oui
Sécurité anti-débordement	Oui	Oui	Oui	Oui
Nombre de pieds	4 réglables	4 réglables	4 réglables	4 réglables
Caractéristiques techniques				
Puissance (W)	2200	2200	2200	2200
Tension(V) / Fréquence (Hz)	230 / 50	230 / 50	230 / 50	230 / 50
Cordon de raccordement (M)	1.8	1.8	1.8	1.8
Tuyau d'eau / vidange (cm)	150/145	130/145	130/145	130/145
Dimensions et poids				
Hors tout HxLxP mini/ maxi (mm)	850x600x631/660	850x600x630/660	850x600x630/660	850x600x631/660
Emballées HxLxP (mm)	900x640x710	900x640x710	900x640x710	900x640x710
Poids brut/net (kg)	84 / 82.5	77 / 75.5	77 / 75.5	73 / 71.5
Code EAN	7332543657650	7332543620357	7332543570911	7332543699483
Prix[1]	1 149,99 €	965,99 €	919,99 €	977,49 €
Eco part[2]	8,33 €	8,33 €	8,33 €	8,33 €

(1) Les prix indiqués ont un caractère uniquement indicatif, il appartient à chaque distributeur de fixer ses prix comme il le souhaite.
(2) Conformément aux décrets 2005-829 et 2014-928.

Cahier technique lave-linge à chargement frontal

	 EW7F3913RA	 EW6F3112RA	 EW6F4111RA	 EW6F1495RB	 EW6F3811RA	 EW6F4805BR
Electrolux	Electrolux	Electrolux	Electrolux	Electrolux	Electrolux	Electrolux
Frontale	Frontale	Frontale	Frontale	Frontale	Frontale	Frontale
PerfectCare 700 - Steamcare	PerfectCare 600 - Sensicare	PerfectCare 600 - SensiCare	PerfectCare 600 - SensiCare	PerfectCare 600 - SensiCare	PerfectCare 600 - SensiCare	
Vapeur	-	-	-	-	-	
-	-	-	-	-	-	
9	10	9	9	8	8	
A+++	A+++	A+++	A+++	A+++	A+++	
A+++-30%	A+++ - 20%	A+++ - 20%	A+++ - 20%	A+++ - 20%	A+++	
152 - 10999	190 - 11790	173 - 10390	173 - 10390	156 - 9999	190 - 9999	
0.81 - 291	0.93 - 246	0.95 - 248	0.95 - 248	0.8 - 275	0.96 - 244	
0.56 - 259	0.7 - 206	0.64 - 209	0.64 - 209	0.56 - 228	0.73 - 210	
0.5 - 259	0.65 - 203	0.61 - 205	0.61 - 205	0.51 - 226	0.62 - 196	
0,30	0,30	0,30	0,30	0,30	0,48	
1,00	1,00	1,00	1,00	1,00	0,75	
B	B	B	B	B	B	
1400	1400	1400	1400	1400	1400	
5	5	5	5	5	5	
51	53	53	54	50	58	
75	76	76	78	74	78	
69	68	68	68	53	53	
Pose libre	Pose libre	Pose libre	Pose libre	Pose libre	Pose libre	
Ecran LCD/Moyenne interface	Ecran LCD	Ecran LCD	Ecran LCD	Ecran LCD	Ecran LCD	
Départ différé 20h/Temps restant	Départ différé 20h/Temps restant	Départ différé 20h/Temps restant	Départ différé 20h/Temps restant	Départ différé 20h/Temps restant	Départ différé 20h/Temps restant	
Hublot XXXL Silver foncé Premium	Hublot XXXL Silver foncé Premium	Hublot XXXL Blanc	Hublot XXXL Gris anthracite	Hublot XXXL Silver foncé Premium	Hublot XXXL Gris anthracite	
Coton, coton éco, synthétiques, délicats, Cashmere (Vapeur), FreshScent (Vapeur), duvet, rapide 14 min., sport, outdoor, denim, laine/soie	Outdoor, sport, denim, laine, soie, lavage tambour, anti-allergie, rapide 14 min., délicats, synthétiques, coton éco, coton	Coton, coton éco, synthétiques, délicats, rapide 14 min., anti-allergie, lavage tambour, soie, laine, sport, outdoor, denim	Délicats, synthétiques, coton éco, coton, anti-allergie, lavage tambour, soie, Laine / lavage main, sport, outdoor, denim, rapide 14 min.	Coton, coton éco, synthétiques, délicats, rapide 14 min., anti-allergie, lavage tambour, soie, laine, sport, outdoor, denim	Denim, outdoor, sport, laine, soie, lavage tambour, anti-allergie, rapide 14 min., délicats, synthétiques, coton éco, coton	
Taches, Rinçage plus, Vapeur Plus, Douceur Plus	Taches, Rinçage plus, Douceur Plus, Repassage facile	Douceur Plus, Rinçage plus	Gain de temps	Taches, Rinçage plus, Douceur Plus, Repassage facile	Douceur Plus, Rinçage plus	
Boîte à produits flexible DuoDose, Sécurité enfants, Débitmètre	Boîte à produits flexible DuoDose, Sécurité enfants, Débitmètre	Boîte à produits flexible DuoDose, Sécurité enfants, Débitmètre	Boîte à produits flexible DuoDose, Sécurité enfants, Débitmètre	Boîte à produits flexible DuoDose, Sécurité enfants, Débitmètre	Boîte à produits flexible DuoDose, Sécurité enfants	
-	-	-	-	-	-	
Eco Inverter	Inverter	Inverter	Inverter	Inverter	Universel	
Standard	Standard	Standard	Standard	Standard	Standard	
Woolmark® Blue / Ariel-Lenor	Woolmark® Blue	Woolmark® Blue	Woolmark® Blue	Woolmark® Blue / Ariel-Lenor	Woolmark® Blue	
Oui	Oui	Oui	Oui	Oui	Oui	
Oui	Oui	Oui	Oui	Oui	Oui	
4 réglables	4 réglables	4 réglables	4 réglables	4 réglables	4 réglables	
2200	2200	2200	2200	2200	2200	
230 / 50	230 / 50	230 / 50	230 / 50	230 / 50	230 / 50	
1.8	1.8	1.8	1.8	1.8	1.8	
130/145	130/145	130/145	130/145	130/145	130/145	
850x600x631/660	850x600x630/660	850x600x600/660	850x600x600/660	850x600x547/576	850x600x547/576	
900x640x710	900x640x710	900x640x710	900x640x710	900x640x626	900x640x626	
73 / 71.5	79 / 77.5	79 / 77.5	77 / 75.5	70 / 68.5	70 / 68.5	
7332543587094	7332543582594	7332543578191	7332543659319	7332543586738	7332543584185	
862,49 €	873,99 €	781,99 €	747,49 €	689,99 €	632,49 €	
8,33 €	8,33 €	8,33 €	8,33 €	8,33 €	8,33 €	

*Suivant la directive 2010/30/UE et 96/60/UE et règlement délégué n°1061/2010 et n°518/2014. Consommations annuelles calculées sur la base de 220 cycles (exemple) : les programmes coton standard à 60°C et 40°C sont les programmes de lavage standard auxquels se rapportent les informations qui figurent sur l'étiquette et sur la fiche, que ces programmes conviennent pour nettoyer du linge en coton normalement sale et qu'il s'agit des programmes les plus efficaces en terme de consommation combinée d'eau et d'énergie. ** Conformément à la norme EN 60704-3.

Cahier technique lave-linge à chargement frontal







	EW6F5842RA	EW6S1265SDU	EW6S1043NDU	EWC1350	EW7F1474BI
Marque	Electrolux	Electrolux	Electrolux	Electrolux	Electrolux
Type de l'appareil	Frontale	Slim	Slim	Frontale compact	Frontale
Séries	PerfectCare 600 - SensiCare	PerfectCare 600 - Sensicare	PerfectCare 600 - SensiCare	-	PerfectCare 700 - SteamCare
Technologie	-	-	-	-	Vapeur
Eco Label Européen	-	-	-	-	-
Capacité maxi de lavage (kg)	8	6	4	3	7
Classe énergétique légale*	A+++	A+++	A+	A	A+++
Classe énergétique commerciale*	A+++	A+++	A+	A	A+++
Consommations annuelles énergie (kWh) - eau (L)**	190 - 9999	153 - 9999	141 - 8999	126 - 8299	174 - 10499
Coton 60°C pleine charge - énergie (kWh), temps (min)*	0.96 - 244	0.82 - 215	0.71 - 190	0.59 - 127	0.93 - 250
Coton 60° C demi-charge - énergie (kWh), temps (min)*	0.73 - 210	0.61 - 185	0.62 - 160	0.54 - 127	0.7 - 205
Coton 40° C demi-charge - énergie (kWh), temps (min)*	0.62 - 196	0.52 - 180	0.49 - 155	0.48 - 137	0.55 - 200
Conso. énergétique mode "Arrêt" (W)*	0,48	0,48	0,48	0.1	0,48
Conso. énergétique mode "laissé sur marche" (W)*	0,75	0,75	0,75	1.9	0,75
Efficacité d'essorage	B	B	C	B	B
Vitesse d'essorage maxi (tr/min)	1200	1200	1000	1300	1400
Durée du mode 'Laissé sur marche" (mn)*	5	5	5	0	5
Niveau sonore, lavage dB(A)**	58	58	58	53	54
Niveau sonore, essorage dB(A)**	79	77	77	74	72
Volume du tambour (L)	53	42	32	27	52
Installation	Pose libre	Pose libre	Pose libre	Pose libre	Tout Intégrable
Équipement et performances					
Affichage	Ecran LCD	LED	Ecran LCD	LED	LED
Type de programmation	Départ différé 20h/ Temps restant	Départ différé 20h/ Temps restant	Départ différé 20h/ Temps restant	Départ différé 3-4-8h	Départ différé 20h/ Temps restant
Finition du hublot	Hublot XXXL Gris anthracite	Hublot XXXL Blanc Premium	Hublot XXXL Blanc	Hublot blanc	Hublot blanc
Programmes	Coton, coton éco, synthétiques, anti-allergie, délicats, rapide 14 min., denim, outdoor, sport, Laine / lavage main, soie, lavage tambour	Coton, coton éco, synthétiques, délicats, rapide 14 min., anti-allergie, lavage tambour, soie, laine, denim, sport, outdoor	Coton, coton éco, synthétiques, délicats, laine, soie, duvet, jeans, voilages, Sport, lavage rapide	Coton 90°, synthétiques , délicats, délicats, laine 30°, mix 20°	Coton, coton éco, synthétiques, délicats, anti-allergie, FreshScent (Vapeur), duvet, rapide 14 min., sport, outdoor, denim, laine/soie
Options	Gain de temps	Rinçage plus, Douceur Plus	Rapide, Rinçage plus	Nuit Silence Plus, Lavage rapide	Douceur Plus, Vapeur Plus
Équipement	Boîte à produits flexible DuoDose, Sécurité enfants	Boîte à produits flexible DuoDose, Sécurité enfants	Boîte à produits flexible DuoDose, Sécurité enfants	-	Boîte à produits flexible DuoDose, Sécurité enfants, Débitmètre,
Connectivité	-	-	-	-	-
Moteur	Universel	Universel	Universel	Universel	Universel
Isolation phonique	Standard	Standard	Standard	-	Standard
Certifications	Woolmark® Blue	Woolmark® Blue	Woolmark® Blue	-	Woolmark® Blue / Ariel-Lenor
Anti-balourd électronique	Oui	Oui	Oui	Oui	Oui
Sécurité anti-débordement	Oui	Oui	Oui	Oui	Oui
Nombre de pieds	4 réglables	4 réglables	4 réglables	4 réglables	4 réglables
Caractéristiques techniques					
Puissance (W)	2200	2000	2000	1600	2200
Tension(V) / Fréquence (Hz)	230 / 50	230 / 50	230 / 50	230 / 50	230 / 50
Cordon de raccordement (M)	1.8	1.4	1.4	1.5	1.5
Tuyau d'eau / vidange (cm)	130/145	130/197	130/197	130/145	130/145
Dimensions et poids					
Hors tout HxLxP mini/ maxi (mm)	850x600x547/576	845x595x380/420	845x595x340/380	670x495x515/-	819x596x540/553
Emballées HxLxP (mm)	900x640x626	880x630x475	880x630x435	740x545x573	900x640x640
Poids brut/net (kg)	67 / 65.5	59 / 57.5	55 / 53.5	53 / 50.4	71 / 68.5
Code EAN	7332543659326	7332543675685	7332543671045	7332543710300	7332543635856
Prix[1]	574,99 €	804,99 €	632,49 €	689,99 €	1 034,99 €
Eco part[2]	8,33 €	8,33 €	8,33 €	8,33 €	8,33 €

(1) Les prix indiqués ont un caractère uniquement indicatif, il appartient à chaque distributeur de fixer ses prix comme il le souhaite.
(2) Conformément aux décrets 2005-829 et 2014-928.

Cahier technique lave-linge à chargement par le dessus






	EW7T3369HZD	EW6T3376HZ	EW6T3366AZ	EW6T3164AA
Marque	Electrolux	Electrolux	Electrolux	Electrolux
Type de l'appareil	Top	Top	Top	Top
Séries	PerfectCare 700 - SteamCare	PerfectCare 600 - SensiCare	PerfectCare 600 - SensiCare	PerfectCare 600 - SensiCare
Eco label européen	-	-	-	-
Capacité maxi de lavage (kg)	6	7	6	6
Classe énergétique légale*	A+++	A+++	A+++	A+++
Consommations annuelles énergie (kWh) - eau (L)**	122 - 9490	174 - 9990	153 - 9490	150 - 9490
Coton 60°C pleine charge - énergie (kWh), temps (min)*	0.71 - 250	0,97 - 260	0.8 - 247	0.8 - 247
Coton 60° C demi-charge - énergie (kWh), temps (min)*	0.43 - 200	0.65 - 190	0.6 - 185	0.54 - 185
Coton 40° C demi-charge - énergie (kWh), temps (min)*	0.4 - 200	0,6 - 190	0.52 - 179	0.49 - 179
Conso. énergétique mode "Arrêt" (W)*	0,30	0,48	0,48	0,48
Conso. énergétique mode "Laissé sur marche" (W)*	0,30	0,48	0,48	0,48
Efficacité d'essorage	B	B	B	B
Vitesse d'essorage maxi (tr/min)	1300	1300	1300	1200
Durée du mode 'Laissé sur marche" (mn)*	5	5	5	5
Niveau sonore, lavage dB(A)**	49	56	56	56
Niveau sonore, essorage dB(A)**	78	78	78	77
Installation	Pose libre	Pose libre	Pose libre	Pose libre
Equipement et performances				
Volume du tambour (L)	42	42	42	42
Affichage	Grand écran LCD	Grand écran LCD	Ecran LCD	Ecran LCD
Type de programmation	Départ différé 20h/Temps restant	Départ différé 20h/Temps restant	Départ différé 20h/Temps restant	Départ différé 20h/Temps restant
Programmes	Coton, coton éco, synthétiques, délicats, vapeur, Cashmere (vapeur), doudounes, rapide 14 min., sport, outdoor, denim, laine/soie	Laine, sport, outdoor, denim, coton, coton éco, synthétiques, délicats, rapide 14 min., anti-allergie, duvet, soie	Soie, duvet, anti-allergie, rapide 14 min., délicats, synthétiques, coton éco, coton, denim, outdoor, sport, laine	Laine, sport, outdoor, denim, coton, coton éco, synthétiques, délicats, rapide 14 min., anti-allergie, duvet, soie
Options	Taches, Rinçage plus, Douceur Plus, Vapeur Plus	Taches, Rinçage plus, Douceur Plus, Repassage facile	Rinçage plus, Douceur Plus	Douceur Plus, Rinçage plus
Equipement	Sécurité enfants	Sécurité enfants	Sécurité enfants	Sécurité enfants
Ouverture du couvercle	Douce	Douce	Standard	Standard
Ouverture du tambour	Soft Opening	Soft Opening	Soft Opening	Soft Opening
Arrêt du tambour en position haute	Oui	-	-	-
Boîte à produits	Flexible DuoDose	Flexible DuoDose	Flexible DuoDose	Flexible DuoDose
Eclairage intérieur	-	-	-	-
Moteur	Inverter	Universel	Universel	Universel
Sécurité anti-débordement	Oui	Oui	Oui	Oui
Nombre de pieds	2 réglables + 2 fixes	2 réglables + 2 fixes	2 réglables + 2 fixes	2 réglables + 2 fixes
Caractéristiques techniques				
Puissance (W)	2200	2200	2200	2200
Tension(V)	230	230	230	230
Fréquence (Hz)	50	50	50	50
Cordon de raccordement (M)	1,61	1,65	1,61	1,65
Tuyau d'eau / vidange (cm)	130/142	130/142	130/142	130/142
Dimensions et poids				
Hors tout HxLxP (mm)	890x400x600	890x400x600	890x400x600	890x400x600
Emballées HxLxP (mm)	965x435x690	965x435x690	965x435x690	965x435x690
Poids brut/net (kg)	63 / 61	63 / 61	60 / 58	60 / 58
Code EAN	7332543697519	7332543697496	7332543698097	7332543691425
Prix[1]	781,99 €	747,49 €	689,99 €	632,49 €
Eco part[2]	8,33 €	8,33 €	8,33 €	8,33 €

*Suivant la directive 2010/30/UE et 96/60/UE et règlement délégué n°1061/2010 et n°518/2014. Consommations annuelles calculées sur la base de 220 cycles (exemple) : les programmes coton standard à 60°C et 40°C sont les programmes de lavage standard auxquels se rapportent les informations qui figurent sur l'étiquette et sur la fiche, que ces programmes conviennent pour nettoyer du linge en coton normalement sale et qu'il s'agit des programmes les plus efficaces en terme de consommation combinée d'eau et d'énergie. ** Conformément à la norme EN 60704-3.

Cahier technique lavante-séchante









	EW9W1166RA	EW8W2123RA	EW7W3922RA	EW7W1684BI
Marque	Electrolux	Electrolux	Electrolux	Electrolux
Type de l'appareil	Lavante-séchante	Lavante-séchante	Lavante-séchante	Lavante-séchante
Séries	PerfectCare 900 DelicateCare	PerfectCare 800 UltraCare™	PerfectCare 700 DualCare™	PerfectCare 700 - SteamCare
Classe énergétique*	A-40%	A	A	A
Efficacité de lavage*	A	A	A	A
Vitesse d'essorage maximum tr/min	1600	1600	1600	1600
Capacité maxi de lavage (kg)	10	10	9	8
Capacité maxi de séchage (kg)	6	6	6	4
Conso. énergétique cycle lavage (kWh)*	0.9	0.95	0.86	0.97
Conso. eau cycle lavage (L)*	75	62	56	56
Durée du cycle lavage (min)	300	295	295	285
Conso. énergétique annuelle en lavage (kWh)*	180	190	172	194
Conso. eau annuelle en lavage (L)*	15000	12400	11200	11200
Conso. énergétique annuelle en Lavage/Séchage (kWh)*	814	1340	1212	1060
Conso. eau annuelle en Lavage/Séchage (L)*	15400	23000	19800	23000
Conso. énergétique mode "arrêt" (W)*	-	-	-	-
Conso. énergétique mode "laissé sur marche" (W)*	-	-	-	1
Niveau sonore en lavage dB(A)**	51	51	51	46
Niveau sonore en essorage dB(A)**	77	77	77	70
Niveau sonore en séchage dB(A)**	66	60	60	52
Volume du tambour (L)	69	69	69	52
Installation	Pose libre	Pose libre	Pose libre	Tout Intégrable
Équipement et performances				
Affichage	Ecran LCD/Grande interface	Ecran LCD/Grande interface	Ecran LCD/Moyenne interface	Ecran LCD
Finition du hublot	Hublot XXXL noir teinté	Hublot XXXL noir teinté	Hublot XXXL Silver foncé Premium	Hublot XXXL Silver foncé Premium
Programmes	Coton, coton éco, synthétiques, Propre&Sec 3h/3kg, soie, Laine / lavage main, outdoor,Defroisser (vapeur)	Coton, coton éco, synthétiques, délicats, laine, FreshScent (Vapeur), lavage tambour, sportWear, outdoor, denim, Propre&Sec 4h/5kg, Propre&Sec 1h/1kg	Coton, coton éco, synthétiques, délicats, laine, FreshScent (Vapeur), lavage tambour, anti-allergie, sportWear, outdoor, denim, Propre&Sec 1h/1kg	Coton, coton éco, synthétiques, délicats, laine, FreshScent (Vapeur), lavage tambour, anti-allergie, sportWear, outdoor, denim, Propre&Sec 1h/1kg
Options	Anti-froissage, taches	Mode lavage, mode séchage, taches	Mode lavage, mode séchage, taches	Mode lavage,Taches
Équipement	Sécurité enfants, Filtre anti-peluche, Boîte à produits flexible DuoDose, Pesée électronique, Débitmètre	Sécurité enfants, Filtre anti-peluche, Boîte à produits flexible DuoDose, Pesée électronique, Débitmètre	Sécurité enfants, Boîte à produits flexible DuoDose, Filtre anti-peluche, Débitmètre	Sécurité enfants, Débitmètre,
Moteur	Eco-Inverter	Eco-Inverter	Eco-Inverter	Eco Inverter
Certifications	Woolmark® Blue en lavage et séchage	Woolmark® Blue / Ariel-Lenor	Woolmark® Blue / Ariel-Lenor	Woolmark® Blue / Ariel-Lenor
Anti-balourd électronique	Oui	Oui	Oui	Oui
Sécurité anti-débordement	Oui	Oui	Oui	Oui
Nombre de pieds	4 réglables	4 réglables	4 réglables	4 réglables
Caractéristiques techniques				
Puissance (W)	2200	2200	2200	2000
Tension(V) / Fréquence (Hz)	230 / 50	230 / 50	230 / 50	230 / 50
Cordon de raccordement (M)	1.8	1.8	1.8	1.5
Dimensions et poids				
Hors tout HxLxP mini/ maxi (mm)	870x600x630/660	850x600x631/660	850x600x631/660	819x596x540/544
Emballées HxLxP (mm)	915x640x710	900x640x710	900x640x710	900x640x640
Poids brut/net (kg)	99 / 97.5	81 / 78.5	80 / 68.5	74 / 72.5
Code EAN	7332543650521	7332543610914	7332543610884	7332543635863
Prix[1]	1 724,99 €	1 149,99 €	1 034,99 €	1 264,99 €
Eco part[2]	8,33 €	8,33 €	8,33 €	8,33 €

(1) Les prix indiqués ont un caractère uniquement indicatif, il appartient à chaque distributeur de fixer ses prix comme il le souhaite.
(2) Conformément aux décrets 2005-829 et 2014-928. *Suivant la directive 2010/30/UE et 96/60/UE, et norme EN50229 et règlement délégué n°1059/2010 et 518/2014. Consommations annuelles calculées sur la base de 280 cycles. ** Conformément à la norme EN 60704-3.

Cahier technique sèche-linge









	EW9H3803D	EW9H3825RA	EW8H2924RA	EW8H3823RA
Marque	Electrolux	Electrolux	Electrolux	Electrolux
Type de l'appareil	Sèche-linge à condensation	Sèche-linge à condensation	Sèche-linge à condensation	Sèche-linge à condensation
Séries	PerfectCare 900 CycloneCare	PerfectCare 900 CycloneCare	PerfectCare 800 DelicateCare	PerfectCare 800 DelicateCare
Capacité maxi de séchage (kg)	8	8	9	8
Technologie de séchage	Pompe à chaleur	Pompe à chaleur	Pompe à chaleur	Pompe à chaleur
Classe énergétique légale*	A+++	A+++	A++	A++
Consommation d'énergie en kWh/an*	177	177	259	235
Sèche-linge domestique à tambour	3DSense	automatique	automatique	automatique
Conso. d'énergie en cycle coton pleine charge (kWh)*	1.47	1.47	2.21	1.99
Conso. d'énergie en cycle coton demi-charge (kWh)*	0.83	0.83	1.16	1.07
Consommation d'énergie en mode arrêt (W)*	0.05	0.05	0.13	0.13
Consommation d'énergie en laissé sur marche (W)*	0.05	0.05	0.13	0.13
Durée du mode laissé sur marche (min)*	10	10	10	10
Durée de séchage du cycle coton pleine charge (mm)	152	173	185	154
Durée de séchage du cycle coton demi-charge (mm)	97	105	103	89
Efficacité de condensation*	A	B	B	B
Niveau sonore dB(A)**	63	65	65	66
Taux de condensation moyen en cycle coton pleine charge (%)	91	86	81	82
Taux de condensation moyen en cycle coton demi-charge (%)	91	86	81	82
Équipement et performances				
Volume du tambour (L)	118	118	118	118
Affichage	Ecran LCD / Grande interface sensitive	Ecran LCD / Moyenne interface	Ecran LCD / Grande interface	Ecran LCD / Moyenne interface
Type de programmation	Départ différé 20h/Temps restant	Départ différé 20h/Temps restant	Départ différé 20h/Temps restant	Départ différé 20h/Temps restant
Finition du hublot	Hublot XXXL noir teinté	Hublot transparent XXXL Silver foncé Premium	Hublot transparent XXXL Silver foncé Premium	Hublot transparent XXXL Silver foncé Premium
Tambour	inox	inox	inox	inox
Eclairage intérieur	LED	LED	LED	LED
Rotation alternée du tambour	Oui	Oui	Oui	Oui
Porte réversible	Oui	Oui	Oui	Oui
Capacité du bac de récupération (L)	5.28	5.28	5.28	5.28
Accessoires inclus	Panier de séchage, Kit d'évacuation directe	Kit d'évacuation directe	Panier de séchage, Kit d'évacuation directe	Kit d'évacuation directe
Programmes spéciaux	Draps XL, coton Eco, coton, délicats, denim, doudounes, mixtes XL, outdoor, soie, sports, synthétiques, laine	Laine, synthétiques, soie, rafraîchir, outdoor, mixtes XL, coton Eco, draps XL, duvet, denim, délicats, coton	Draps XL, coton Eco, coton, délicats, denim,duvet, mixtes XL, outdoor, soie, sports, synthétiques, laine	Mixtes XL, outdoor, rafraîchir, soie, synthétiques, laine, draps XL, coton Eco,coton, délicats, denim, duvet
Options	Anti-froissage, extra silence, minuterie, rafraîchir	Anti-froissage, extra silence, minuterie	Anti-froissage, extra silence, minuterie, rafraîchir	Anti-froissage, extra silence,minuterie
Déroulement de programme	Anti-froissage/fin, refroidissement, séchage, prêt à ranger, très sec, à repasser,	Anti-froissage/fin, refroidissement, séchage, prêt à ranger, très sec, à repasser,	Anti-froissage/fin, refroidissement, séchage, prêt à ranger, très sec, à repasser,	Anti-froissage/fin, refroidissement, séchage, prêt à ranger, très sec, à repasser
Voyants	Nettoyage condenseur, nettoyage filtre, bac plein	Nettoyage condenseur, nettoyage filtre, bac plein	Nettoyage condenseur, nettoyage filtre, bac plein	Nettoyage condenseur, nettoyage filtre, bac plein
Moteur	Inverter	Inverter	Inverter	Inverter
Certifications	Woolmark® Blue	Woolmark® Blue	Woolmark® Blue	Woolmark® Blue
Nombre de pieds	4 réglables	4 réglables	4 réglables	4 réglables
Caractéristiques techniques				
Puissance (W)	700	700	900	900
Tension(V) / Fréquence (Hz)	230 / 50	230 / 50	230 / 50	230 / 50
Cordon de raccordement (M)	1.45	1.45	1.45	1.45
Dimensions et poids				
Hors tout HxLxP mini/ maxi (mm)	850x596x638/662	850x596x638/662	850x596x638/662	850x596x638/662
Emballées HxLxP (mm)	900x640x710	900x640x710	900x640x710	900x640x710
Poids brut/net (kg)	62 / 59.46	50.55 / 48.01	52.55 / 50.01	50 / 47.46
Code EAN	7332543693740	7332543561193	7332543561186	7332543561216
Prix[1]	1 149,99 €	1 092,49 €	1 034,99 €	977,49 €
Eco part[2]	8,33 €	8,33 €	8,33 €	8,33 €

*Suivant la directive 2010/30/UE et règlement délégué n°1061/2010 et n°392/2012. Consommations annuelles calculées sur la base de 160 cycles de séchage « standard » coton, à charges totale et partielle ; les consommations d'énergie de veille et de fin de cycle sont également prises en compte. ** Conformément à la norme EN 60704-3.

Cahier technique sèche-linge

	 EW8H4822RA	 EW8H4821RA	 EW7H4810RA
Marque	Electrolux	Electrolux	Electrolux
Type de l'appareil	Sèche-linge à condensation	Sèche-linge à condensation	Sèche-linge à condensation
Séries	PerfectCare 800 - DelicateCare	PerfectCare 800 - DelicateCare	PerfectCare 700 - GentleCare
Capacité maxi de séchage (kg)	8	8	8
Technologie de séchage	Pompe à chaleur	Pompe à chaleur	Pompe à chaleur
Classe énergétique légale*	A++	A++	A+
Consommation d'énergie en kWh/an*	235	235	309
Sèche-linge domestique à tambour	automatique	automatique	automatique
Conso. d'énergie en cycle coton pleine charge (kWh)*	1.99	1.99	2.6
Conso. d'énergie en cycle coton demi-charge (kWh)*	1.07	1.07	1.38
Consommation d'énergie en mode arrêt (W)*	0.13	0.13	0.5
Consommation d'énergie en laissé sur marche (W)*	0.13	0.13	0.5
Durée du mode laissé sur marche (min)*	10	10	10
Durée de séchage du cycle coton pleine charge (mm)	154	154	179
Durée de séchage du cycle coton demi-charge (mm)	89	89	102
Efficacité de condensation*	B	B	B
Niveau sonore dB(A)**	66	66	66
Taux de condensation moyen en cycle coton pleine charge (%)	82	82	81
Taux de condensation moyen en cycle coton demi-charge (%)	82	82	81
Équipement et performances			
Volume du tambour (L)	118	118	118
Affichage	Ecran LCD	Ecran LCD	Ecran LCD
Type de programmation	Départ différé 20h/Temps restant	Départ différé 20h/Temps restant	Départ différé 20h/Temps restant
Finition du hublot	Hublot XXXL Blanc Premium	Hublot XXXL opaque blanc	Hublot XXXL opaque blanc
Tambour	inox	inox	zinc
Eclairage intérieur	Oui	-	-
Rotation alternée du tambour	Oui	Oui	Oui
Porte réversible	Oui	Oui	Oui
Capacité du bac de récupération (L)	5.28	5.28	5.28
Accessoires inclus	Kit d'évacuation directe	-	-
Programmes spéciaux	Draps XL, coton Eco, coton, délicats, denim, soie, synthétiques, duvet, mixtes XL, outdoor, rafraîchir, laine	Draps XL, denim, délicats, coton, coton Eco, laine, rafraîchir, outdoor, mixtes XL, duvet, synthétiques, soie	Draps, coton, Eco, coton, délicats, denim, duvet, textiles, mélangés, rafraîchir, soie, sports, synthétiques, laine
Options	Extra silence, anti-froissage, minuterie	Extra silence, anti-froissage, minuterie	Anti-froissage, minuterie
Déroulement de programme	Anti-froissage/fin, refroidissement, séchage	Anti-froissage/fin, refroidissement, séchage	Anti-froissage/fin, refroidissement, séchage
Voyants	Bac plein, nettoyage filtre, nettoyage condenseur	Bac plein, nettoyage filtre, nettoyage condenseur	Bac plein, nettoyage filtre, nettoyage condenseur
Moteur	Inverter	Inverter	Universel
Certifications	Woolmark® Blue	Woolmark® Blue	-
Nombre de pieds	4 réglables	4 réglables	4 réglables
Caractéristiques techniques			
Puissance (W)	900	900	900
Tension(V) / Fréquence (Hz)	230 / 50	230 / 50	230 / 50
Cordon de raccordement (M)	1.45	1.45	1.45
Dimensions et poids			
Hors tout HxLxP mini/ maxi (mm)	850x596x638/662	850x596x638/662	850x596x638/662
Emballées HxLxP (mm)	900x640x710	900x640x710	900x640x710
Poids brut/net (kg)	50.4 / 47.86	50.2 / 47.66	50.6 / 48.06
Code EAN	7332543561162	7332543560660	7332543560677
Prix[1]	954,49 €	862,49 €	804,99 €
Eco part[2]	8,33 €	8,33 €	8,33 €

	 EW7H3685RA	 EW6C4853SC	 EW6C4735SC	 EDE1072PDW
Electrolux	Electrolux	Electrolux	Electrolux	Electrolux
Sèche-linge à condensation	Sèche-linge à condensation	Sèche-linge à condensation	Sèche-linge à évacuation	
PerfectCare 700 - GentleCare	SimpliCare	SimpliCare	-	
8	8	7	7	
Pompe à chaleur	Condensation	Condensation	Evacuation	
A+	B	B	C	
309	561	504	510	
automatique	automatique	automatique	automatique	
2.6	4.81	4.23	4.25	
1.38	2.52	2.29	2.35	
0.5	0.05	0.5	0.1	
0.5	0.05	0.5	0.9	
10	10	10	10	
179	139	129	115	
102	79	72	70	
B	B	B	-	
66	66	67	64	
81	81	81	-	
81	81	81	-	
118	118	104	108	
Affichage LED	Ecran LCD	Ecran LCD	Affichage LED	
Départ différé 20h/Temps restant	Départ différé 20h/Temps restant	Départ différé 20h/Temps restant	Départ différé 3/6/9h	
Hublot XXXL opaque blanc	Hublot blanc	Porte opaque	Porte carrée opaque	
zinc	zinc	zinc	inox	
-	-	-	-	
Oui	Oui	Oui	Oui	
Oui	Oui	Oui	Oui par SAV	
5.28	5.28	4.66	-	
-	-	-	Tuyau d'évacuation	
Draps, coton Eco, délicats, denim, facile à repasser, textiles mélangés, soie, laine	Draps, coton Eco, délicats, denim, facile à repasser, textiles mélangés, sports, rafraîchir	Délicats, coton Eco, rafraîchir, textiles mélangés, facile à repasser, denim, sports, draps	Facile à repasser Plus, jeans, textiles mélangés, laine	
Anti-froissage, minuterie	Anti-froissage	Anti-froissage	Alarme, anti-froissage	
Anti-froissage/fin, refroidissement, séchage	Anti-froissage/fin, refroidissement, prêt à ranger, séchage, très sec, à repasser, sec	Anti-froissage/fin, refroidissement, séchage	Anti-froissage/fin, refroidissement, séchage	
Bac plein, nettoyage filtre, nettoyage condenseur	Bac plein, nettoyage filtre, nettoyage condenseur	Bac plein, nettoyage filtre, nettoyage condenseur	Nettoyage filtre	
Universel	Inverter	Universel	Universel	
-	-	-	-	
4 réglables	4 réglables	4 réglables	4 réglables	
900	2800	2800	2600	
230 / 50	230 / 50	230 / 50	230 / 50	
1.45	1.45	1.45	1.45	
850x596x638/662	850x596x638/667	850x596x570/594	850x600x600/630	
900x640x710	890x640x680	890x640x610	890x630x660	
50.5 / 47.96	40.8 / 38.26	38.5 / 35.96	32 / 29.46	
7332543640867	7332543674121	7332543673056	7332543629978	
804,99 €	609,49 €	574,99 €	459,99 €	
8,33 €	8,33 €	8,33 €	4,17 €	

(1) Les prix indiqués ont un caractère uniquement indicatif, il appartient à chaque distributeur de fixer ses prix comme il le souhaite.
(2) Conformément aux décrets 2005-829 et 2014-928.*Suivant la directive 2010/30/UE et règlement délégué n°1061/2010 et n°392/2012. Consommations annuelles calculées sur la base de 160 cycles de séchage « standard » coton, à charges totale et partielle ; les consommations d'énergie de veille et de fin de cycle sont également prises en compte. ** Conformément à la norme EN 60704-3.

Profitez de toutes les fonctions de votre four

Pour les cuisiniers qui cherchent toujours de nouvelles façons d'élargir et d'améliorer leurs compétences culinaires, nos fours offrent les outils parfaits pour explorer de nouveaux plats et élaborer des recettes savoureuses. De même, la gamme d'accessoires Electrolux est indispensable pour profiter de toutes les fonctions de nos fours.

01/ Plaque à pâtisserie
Les perforations du plateau en aluminium permettent à la chaleur et à la vapeur de circuler librement autour de la pâte, ce qui lui donne une texture croustillante tout en conservant une mie tendre et moelleuse. Convient aussi parfaitement pour sécher des chips de pommes ou des légumes.

02/ Set vapeur
Le kit d'accessoires vapeur en acier inoxydable de grande qualité permet à la vapeur de circuler autour des aliments pour une cuisson rapide et homogène. Une gamme de différentes dimensions s'adapte aux viandes, poissons, riz et légumes. Le petit récipient s'accompagne d'un couvercle pour préparer vos sauces et réchauffer vos plats.

03/ Plat à rôtir
Utilisez le plat à rôtir pour cuire ragoûts, viandes rôties, légumes et volailles. Saisissez et faites mijoter sur votre table de cuisson, puis terminez la cuisson au four en une seule étape pratique.

02/





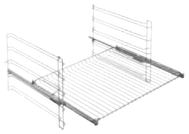

Rails télescopiques sur 1 niveau, extension totale

TR1LFV
PCB* : 1 pièce - boîte neutre
PPI** : 59,90 € TTC

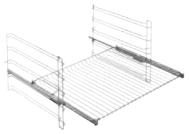

Rails télescopiques sur 1 niveau, extension totale pour four vapeur

TR1LFSTV
PCB* : 1 pièce - boîte neutre
PPI** : 79,90 € TTC



Cocotte vapeur

S.STEAMKIT
PCB* : 1 pièce - boîte neutre
PPI** : 149,00 € TTC



Tiroir Inox

EED14500OX
PCB* : 1 pièce - boîte neutre
PPI** : 299,99 € TTC



Sachets sous-vide (lot de 50)

E3OS1
PCB* : 10 pièces - boîte Electrolux
PPI** : 34,90 € TTC



Rails télescopiques sur 1 niveau

E4OHTR11
PCB* : 7 pièces - boîte Electrolux
PPI** : 29,90 € TTC



Rails télescopiques sur 3 niveaux

TR3LFV
PCB* : 1 pièce - boîte neutre
PPI** : 139,90 € TTC



Set de cuisson inox pour four vapeur (8 pièces)

PKKS8
PCB* : 1 pièce - boîte Electrolux
PPI** : 179,90 € TTC



Set de cuisson inox pour four vapeur (2 pièces)

E9OOGC23
Dimensions : 32,5 x 34,4 cm
PCB* : 1 pièce - boîte Electrolux
PPI** : 79,90 € TTC



Plaque à pâtisserie perforée, compatible four vapeur

E9OOPT01
Dimensions : 46,6 x 38,5 cm
PCB* : 1 pièce - boîte Electrolux
PPI** : 59,90 € TTC



Plat à rôtir antiadhésif grande profondeur

E4OHDT01
Dimensions : 46,6 x 38,5 x 6,6 cm
PCB* : 1 pièce - boîte Electrolux
PPI** : 49,90 € TTC



Pierre à pizza avec spatule

E9OHPS1
PCB* : 1 pièce - boîte Electrolux
PPI** : 59,90 € TTC



Plat antiadhésif extensible pour four (de 38 à 52 cm)

E40HBAE1
PCB* : 6 pièces - boîte Electrolux
PPI** : 24,90 € TTC



Grille de four extensible (de 35 à 56 cm)

E4OHGRI1
PCB* : 6 pièces - boîte Electrolux
PPI** : 19,90 € TTC



Thermomètre de cuisson digital

E4KTD001
PCB* : 10 pièces - boîte Electrolux
PPI** : 19,90 € TTC



Couvercle pour micro-ondes

E4MWCOV1
PCB* : 12 pièces - boîte Electrolux
PPI** : 3,90 € TTC

* PCB : Multiple de quantité à respecter lors de la commande.
** Les prix indiqués ont un caractère uniquement indicatif, il appartient à chaque distributeur de fixer ses prix comme il le souhaite.

Le parfait outil pour créer de délicieuses saveurs

Pour cuisiner les meilleurs plats, utilisez les meilleurs ustensiles. Conçus avec des matériaux d'exception, nous proposons des accessoires pour chaque technique culinaire.
Ainsi, vous pouvez tirer le meilleur parti de votre table induction. Par exemple, notre Gril Plancha antiadhésif vous permet de griller, sauter ou faire revenir vos aliments sainement, sans ajouter de matière grasse.





01/ Pierre de sel
Extraite des mines de sel rose de l'Himalaya, cette pierre peut être utilisée au four, sur la table de cuisson ou, placée au réfrigérateur ou congélateur, elle peut servir de plateau d'assaisonnement et de service.

02/ Gril Plancha
Transformez en un clin d'œil votre table de cuisson en barbecue, et obtenez un goût unique de grillades en extérieur tout au long de l'année avec le Gril Plancha.

03/ Cocotte
Cette cocotte de plus petit diamètre est conçue pour la polyvalence et la diversité, afin de cuisiner des plats extrêmement savoureux. Idéale pour ébouillanter ou faire blanchir des légumes, cuisiner des sauces à base de crème ou de jus de viande, elle présente sur sa paroi intérieure des indications de volume pour réaliser des mesures exactes.

04/ Marmite
La marmite d'une contenance de 9 L vous permet de cuisiner des recettes de viande ou poisson telles que la Bouillabaisse, pour créer des festins savoureux pour votre famille et vos amis.



Accessoires tables de cuisson



Grattoir pour table vitrocéramique

E6HUE102
PCB* : 12 pièces - boîte Electrolux
PPI** : 4,90 € TTC



Lames pour grattoir (lot de 10) pour table vitrocéramique

E6HUB102
PCB* : 12 pièces - boîte Electrolux
PPI** : 4,90 € TTC



Minuteur de cuisson Inox

E4KTAT01
PCB* : 6 pièces - boîte Electrolux
PPI** : 7,90 € TTC

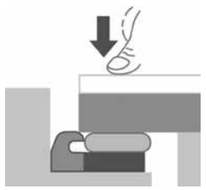

Kit d'installation pour table affleurante

FLUSHKIT
PCB* : 1 pièce - boîte neutre
PPI** : 49,90 € TTC



Caisson de protection - 60 cm

PBOX-6IR
PCB* : 1 pièce - boîte neutre
PPI** : 79,90 € TTC



Wok induction bombé inox - 34 cm avec support antidérapant

INFI-WOK
PCB* : 1 pièce - boîte Electrolux
PPI** : 189,90 € TTC



Plancha Gril

E9HL33
Dimensions : 22 x 43,2 x 18 cm (sans les poignées)
PCB* : 1 pièce - boîte Electrolux
PPI** : 199,90 € TTC



* PCB : Multiple de quantité à respecter lors de la commande.
** Les prix indiqués ont un caractère uniquement indicatif, il appartient à chaque distributeur de fixer ses prix comme il le souhaite.

Ustensiles de cuisine
Gamme Infinite Chef Collection

Bouillir
Blanchir
Sauter
Mijoter
Revenir

1,7 L



E9KLSA21
PPI** : 129,90 € TTC

2 L



E9KLCS01
PPI** : 109,90 € TTC

3 L



E9KLSA01
PPI** : 139,90 € TTC



E9KLSA11
PPI** : 159,90 € TTC

4,5 L

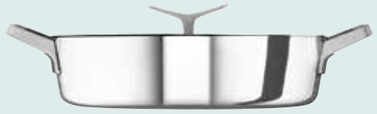

E9KLLC01
PPI** : 179,90 € TTC

9 L



E9KLSP01
PPI** : 199,90 € TTC

Saisir
Rissoler
Dorer
Paner

Ø 28 cm



E9KLFP01
PPI** : 119,90 € TTC

Saisir
Rissoler
Dorer
Paner



E9HL33
PPI** : 199,90 € TTC



E9KLLC1
PPI** : 299,90 € TTC



INFI-WOK
PPI** : 189,90 € TTC

** Les prix indiqués ont un caractère uniquement indicatif, il appartient à chaque distributeur de fixer ses prix comme il le souhaite.

Infinite Chef Collection

Notre ligne d'ustensiles de cuisine, de haute performance, a été créée en partenariat avec des chefs professionnels pour obtenir des résultats de cuisson parfaits. Élégante et moderne, elle allie la puissance et la précision de la technologie induction pour faire ressortir toutes les saveurs et les textures des aliments.

Construction 5 couches
Épaisseur 3 mm
L'inox ferromagnétique à l'extérieur permet une excellente performance avec l'induction. Les 3 couches d'aluminium au centre offrent une excellente conductivité thermique.

L'inox 18/10 à l'intérieur est plus hygiénique, facile à nettoyer et résistant à la corrosion. La construction 5 couches est optimisée pour l'induction mais fonctionne également avec tous types de foyers.

Une technologie fiable
Les 5 couches sont parfaitement intégrées entre-elles pour assurer une diffusion optimale de la chaleur sur l'intégralité de l'ustensile, y compris les bords pour une cuisson uniforme et contrôlée.



Marmite inox 5 couches Ø 24 cm / 9 L / avec couvercle

E9KLSP01
PCB* : 1 pièce - boîte Electrolux
PPI** : 199,90 € TTC



Cuit pâtes inox pour marmite Ø 24 cm

E9KLPS01
PCB* : 1 pièce - boîte Electrolux
PPI** : 109,90 € TTC



Casserole inox 5 couches Ø 22 cm / 3 L / avec couvercle

E9KLSA01
PCB* : 1 pièce - boîte Electrolux
PPI** : 139,90 € TTC



Casserole conique inox 5 couches Ø 22 cm / 2 L

E9KLCS01
PCB* : 1 pièce - boîte Electrolux
PPI** : 109,90 € TTC



Chinois inox Ø 22 cm pour casserole conique

E9KLCS01A
PCB* : 1 pièce - boîte Electrolux
PPI** : 59,90 € TTC



Rondeau inox 5 couches Ø30cm/4,5L/avec couvercle

E9KLLC01
PCB* : 1 pièce - boîte Electrolux
PPI** : 179,90 € TTC

* PCB : Multiple de quantité à respecter lors de la commande.
** Les prix indiqués ont un caractère uniquement indicatif, il appartient à chaque distributeur de fixer ses prix comme il le souhaite.



Poêle inox 5 couches Ø 28 cm

E9KLFP01
PCB* : 1 pièce - boîte Electrolux
PPI** : 119,90 € TTC



Plat à rôtir inox 5 couches avec couvercle

E9KLLC1
Dimensions : 28 x 39 x 8 cm
(sans les poignées)
PCB* : 1 pièce - boîte Electrolux
PPI** : 299,90 € TTC



Casserole inox 5 couches Ø 16 cm / 1,7 L / avec couvercle

E9KLSA21
PCB* : 1 pièce - boîte Electrolux
PPI** : 129,90 € TTC



Cocotte inox 5 couches Ø 22 cm / 3 L / avec couvercle

E9KLSA11
PCB* : 1 pièce - boîte Electrolux
PPI** : 159,90 € TTC



Pierre de sel

E2SLT
PCB* : 1 pièce - boîte Electrolux
PPI** : 99,90 € TTC



Batterie de cuisine Cookware 5 pièces

E3SS
PCB* : 1 pièce - boîte Electrolux
PPI** : 159,90 € TTC





Kit cheminée inox

K9416X
Dimensions :
H 1206,5/2325 x L 240 x P 250 mm
PCB* : 1 pièce - boîte neutre
PPI** : 249,90 € TTC



Kit cheminée inox

K9536X
Dimensions :
H 1520/1950 x L 300 x P 260 mm
PCB* : 1 pièce - boîte neutre
PPI** : 199,90 € TTC



Crédence inox

EFB60X/UK
Dimensions : L 60 x H 70 cm
PCB* : 1 pièce - boîte neutre
PPI** : 79,90 € TTC



Crédence inox

EFB90X/UK
Dimensions : L 90 x H 70 cm
PCB* : 1 pièce - boîte neutre
PPI** : 129,90 € TTC



Crédence inox

EFB675X
Dimensions : L 60 x H 75 cm
PCB* : 1 pièce - boîte neutre
PPI** : 79,90 € TTC



Crédence inox

EFB975X
Dimensions : L 90 x H 75 cm
PCB* : 1 pièce - boîte neutre
PPI** : 99,90 € TTC

Accessoires hottes



Filtre à graisse et odeurs 400 g/m2

E3CGC402
Dimensions : 57 x 47 cm
PCB* : 12 pièces - boîte Electrolux
PPI** : 10,90 € TTC



Filtre à graisse polyester 100 g/m2

E3CGA102
Dimensions : 114 x 47 cm
PCB* : 12 pièces - boîte Electrolux
PPI** : 4,90 € TTC



Filtre à graisse avec indicateur, 100% fibres naturelles 100 g/m2

E3CGB002
Dimensions : 114 x 47 cm
PCB* : 12 pièces - boîte Electrolux
PPI** : 5,90 € TTC

* PCB : Multiple de quantité à respecter lors de la commande.
** Les prix indiqués ont un caractère uniquement indicatif, il appartient à chaque distributeur de fixer ses prix comme il le souhaite.

La gamme de filtres à charbon
Les indispensables

Premium
10 ans



SUPCHARC.E
942150224
PPI** : 199,90 € TTC

Longue
durée 3 ans

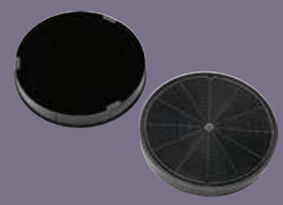

EFF77
942492506
PPI** : 99,90 € TTC

Traditionnel
durée 3-4 mois

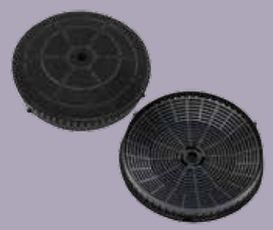

TYPE57
942122624
PPI** : 34,90 € TTC

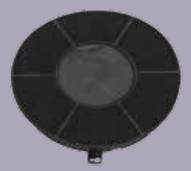

TYPE48
942122375
PPI** : 24,90 € TTC

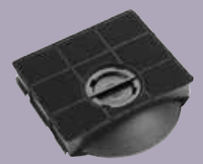

TYPE303
942121585
PPI** : 25,90 € TTC

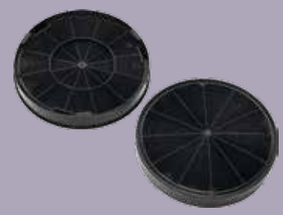

EFF62
942492258
PPI** : 44,90 € TTC

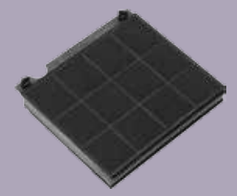

TYPE15
942122164
PPI** : 29,90 € TTC

** Les prix indiqués ont un caractère uniquement indicatif, il appartient à chaque distributeur de fixer ses prix comme il le souhaite.

La gamme de filtres à charbon
Les nouveautés

Premium
10 ans

Longue durée 3 ans

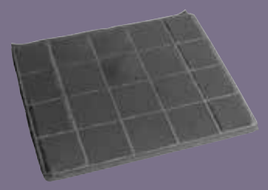

ECFBLL02
902979879
PPI** : 59,90 € TTC

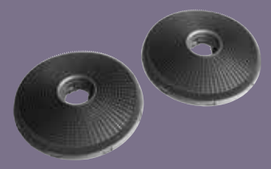

ECFBLL01
902979878
PPI** : 99,90 € TTC

Traditionnel durée 3-4 mois

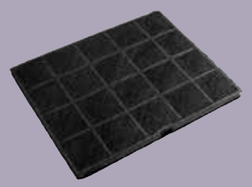

ECFB01
902979876
PPI** : 29,90 € TTC

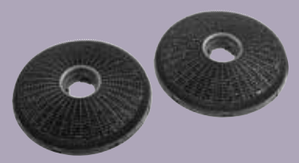

ECFB02
902979877
PPI** : 29,90 € TTC



ECFB03
902979880
PPI** : 29,90 € TTC

** Les prix indiqués ont un caractère uniquement indicatif, il appartient à chaque distributeur de fixer ses prix comme il le souhaite.





Clayette porte-bouteilles 54 cm - pour froid intégrable

WINERACK
PCB* : 1 pièce - boîte neutre
PPI** : 29,90 € TTC



Support 3 bouteilles pour réfrigérateur

E4RHBH01
PCB* : 6 pièces - boîte Electrolux
PPI** : 19,90 € TTC



Filtre à air pour réfrigérateur

E3RWAF01
PCB* : 12 pièces - boîte Electrolux
PPI** : 19,90 € TTC



Tapis fraîcheur réfrigérateur

E3RSMA02
PCB* : 12 pièces - boîte Electrolux
PPI** : 5,90 € TTC



Grattoir à givre

E6FUE101
PCB* : 12 pièces - boîte Electrolux
PPI** : 2,90 € TTC



Thermomètre Digital

E4RTDR01
PCB* : 6 pièces - boîte Electrolux
PPI** : 19,90 € TTC



Spin View

E6RHSW31
PCB* : 1 pièce - boîte Electrolux
PPI** : 129,90 € TTC





Kit rallonge pieds pour lave-vaisselle

FITS-ALLII
PCB* : 1 pièce - boîte neutre
PPI** : 29,90 € TTC



Panier à verres universel pour lave-vaisselle 60 et 45 cm

E9DHGB01
PCB* : 1 pièce - boîte Electrolux
PPI** : 29,90 € TTC



Panier à couverts universel pour lave-vaisselle

E4DHCB01
PCB* : 4 pièces - boîte Electrolux
PPI** : 19,90 € TTC

*PCB : Multiple de quantité à respecter lors de la commande.
**Les prix indiqués ont un caractère uniquement indicatif, il appartient à chaque distributeur de fixer ses prix comme il le souhaite.



Kit de superposition avec tablette coulissante

STA9GW
Pour appareils de 60 cm de large ayant une profondeur de 54 ou 60 cm
PCB* : 1 pièce - boîte neutre
PPI** : 69,90 € TTC



Piédestal premium avec tiroir

E6WHPED3
Dimensions : 59,5 x 59,5 x 32 cm
PCB* : 1 pièce - boîte neutre
PPI** : 249,90 € TTC



Kit d'équerres pour superposition

BR11
Pour appareils de 60 cm de large et profondeur
PCB* : 1 pièce - boîte neutre
PPI** : 29,90 € TTC



Kit de superposition

STA8GW
Pour appareils de 60 cm de large et 54 cm de profondeur
PCB* : 1 pièce - boîte neutre
PPI** : 59,90 € TTC



Kit de superposition avec tablette coulissante

E4YHMKP2
Pour appareils de 60 cm de large ayant une profondeur de 54 ou 60 cm
PCB* : 4 pièces - boîte Electrolux
PPI** : 69,90 € TTC



Filet de lavage pour linge délicat

E4WSWB41
Dimensions : 40 x 60 cm
(+1 gratuit : 30 x 40 cm)
PCB* : 12 pièces - boîte Electrolux
PPI** : 8,90 € TTC



Pieds anti-vibrations (lot de 4) pour lave-linge et sèche-linge

E4WHPA02
PCB* : 15 pièces - boîte Electrolux
PPI** : 8,90 € TTC



Tuyau de vidange classique droit/droit 1,5 m

E2WDA150B
PCB* : 10 pièces - boîte Electrolux
PPI** : 5,90 € TTC



Tuyau de vidange classique droit/droit 2,5 m

E2WDA250B
PCB* : 10 pièces - boîte Electrolux
PPI** : 6,90 € TTC



Tuyau de vidange Extensible droit/droit 0,5 m>2 m

E2WDE200B
PCB* : 10 pièces - boîte Electrolux
PPI** : 7,90 € TTC



Tuyau de vidange Extensible droit/droit 1,2 m>4 m

E2WDE400B
PCB* : 10 pièces - boîte Electrolux
PPI** : 9,90 € TTC



Tuyau d'alimentation classique IMQ droit/coudé 1,5 m

E2WII150A
PCB* : 10 pièces - boîte Electrolux
PPI** : 4,90 € TTC



Tuyau d'alimentation classique IMQ droit/coudé 2,5 m

E2WII250A
PCB* : 10 pièces - boîte Electrolux
PPI** : 6,90 € TTC



Tuyau d'alimentation haute qualité eau froide droit/coudé 1,5 m

E2WIC150A
PCB* : 10 pièces - boîte Electrolux
PPI** : 7,90 € TTC



Tuyau d'alimentation haute qualité eau froide droit/coudé 2,5 m

E2WIC250A
PCB* : 10 pièces - boîte Electrolux
PPI** : 8,90 € TTC



Tuyau d'alimentation haute qualité eau chaude droit/coudé 1,5 m

E2WIH150A
PCB* : 10 pièces - boîte Electrolux
PPI** : 8,90 € TTC



Tuyau d'alimentation haute qualité eau chaude droit/coudé 2,5 m

E2WIH250A
PCB* : 10 pièces - boîte Electrolux
PPI** : 11,90 € TTC



Tuyau d'alimentation avec sécurité droit/coudé 1,5 m

E2WIS150A
PCB* : 10 pièces - boîte Electrolux
PPI** : 24,90 € TTC



Tuyau d'eau avec sécurité droit/coudé 2,5 m

E2WIS250A
PCB* : 10 pièces - boîte Electrolux
PPI** : 27,90 € TTC



Dispositif anticalcaire

E6WMA101
PCB* : 6 pièces - boîte Electrolux
PPI** : 29,90 € TTC



Clean & Care - Détartrant & dégraissant pour Lave-Linge et lave-vaisselle

E6WMDW12
PCB* : 12 pièces - boîte Electrolux
PPI** : 17,90 € TTC



Clean & Care - Détartrant & dégraissant pour Lave-Linge et lave-vaisselle

E6WMDW06
PCB* : 6 pièces - boîte Electrolux
PPI** : 9,90 € TTC



Steam Fragrance - Pure

E6WMFR010
PCB* : 42 pièces - boîte Electrolux
PPI** : 15,90 € TTC
Compatible avec les machines à laver séries 700, 800, 900



Stylo antitache à ultrasons

E4WMSTPN1
PCB* : 1 pièce - boîte Electrolux
PPI** : 99,90 € TTC

* PCB : Multiple de quantité à respecter lors de la commande.
** Les prix indiqués ont un caractère uniquement indicatif, il appartient à chaque distributeur de fixer ses prix comme il le souhaite.



Crème nettoyante induction et vitrocéramique

M3HCC200
PCB* : 12 pièces - 300mL - multimarque
PPI** : 7,90 € TTC



Spray nettoyant inox

M3SCS200
PCB* : 12 pièces - 500mL - multimarque
PPI** : 7,90 € TTC



Crème nettoyante inox

M3SCC200
PCB* : 12 pièces - 300mL - multimarque
PPI** : 6,90 € TTC



Spray nettoyant pour four et micro-ondes

M3OCS200
PCB* : 12 pièces - 500mL - multimarque
PPI** : 7,90 € TTC



Détartrant pour four vapeur

M3OCD200
PCB* : 12 pièces - 250mL - multimarque
PPI** : 5,90 € TTC



Détartrant, dégraissant, nettoyant hygiénique (pack de 12 pièces)

M3GCP400
PCB* : 12 pièces - multimarque
PPI** : 15,90 € TTC



Super Clean pour lave-vaisselle

M3DCP200
PCB* : 30 pièces - 2 sachets - multimarque
PPI** : 7,90 € TTC



Détartrant pour lave-linge et lave-vaisselle

M3GCP300
PCB* : 30 pièces - 2 sachets - multimarque
PPI** : 7,90 € TTC

Accessoires d'entretien



Produit de rinçage pour lave-vaisselle

M3DCR200
PCB* : 12 pièces - 300mL - multimarque
PPI** : 4,90 € TTC



Sel régénérant pour lave-linge et lave-vaisselle

M3GCS200
PCB* : 12 pièces - 1kg - multimarque
PPI** : 2,90 € TTC



Spray nettoyant pour réfrigérateur

M3RCS200
PCB* :12 pièces - 500mL - multimarque
PPI** : 7,90 € TTC



Détartrant pour machines à café

M3BICD200
PCB* : 18 pièces - 100mL - multimarque
PPI** : 14,90 € TTC



Filtre à eau pour machines à café

M3BICF200
PCB* : 10 pièces - 1 filtre - multimarque
PPI** : 19,90 € TTC



Détartrant universel

M3KCD200
PCB* : 12 pièces - 1L - multimarque
PPI** : 12,90 € TTC



Détartrant, dégraissant, nettoyant hygiénique (pack de 6 pièces)

M3GCP400
PCB* : 20 pièces - multimarque
PPI** : 9,90 € TTC



Super Clean pour lave-linge

M3GCP200
PCB* : 30 pièces - 2 sachets - multimarque
PPI** : 7,90 € TTC

* PCB : Multiple de quantité à respecter lors de la commande.
** Les prix indiqués ont un caractère uniquement indicatif, il appartient à chaque distributeur de fixer ses prix comme il le souhaite.

Une installation facile et rapide

La nouvelle application Installer App désormais disponible

L'application conçue spécialement pour vous aider à l'installation de produits Gros-électroménagers.

Essayez la !

1

Téléchargez l'application depuis l'App Store ou Google Play (Electrolux Installer App)

2

Une fois ouverte, activez la fonction scan en pressant le bouton Scanner

3

Scannez le code-barres de votre produit

4

Recevez des instructions intuitives étape par étape pour vous aider durant votre installation

Téléchargez l'application depuis l'App Store ou Google Play

DISPONIBLE SUR Google Play

Télécharger dans l'App Store

Schémas d'installation Four

Four standard

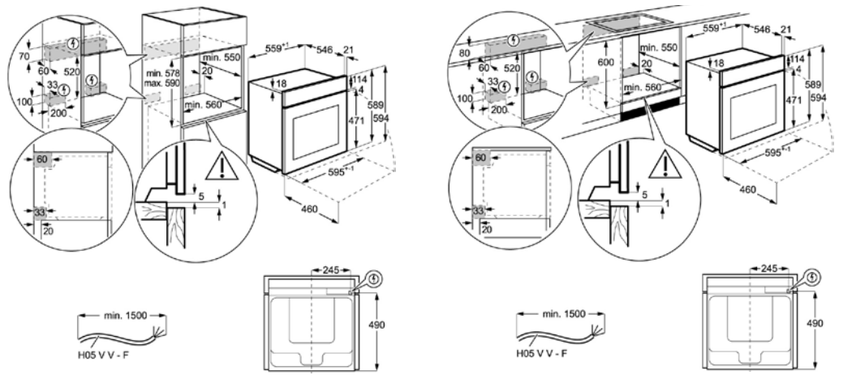

EOA9S31CX
EOE8P21X
EOB9S31WX
EOE9P21WX
EOB8S31X

Four standard

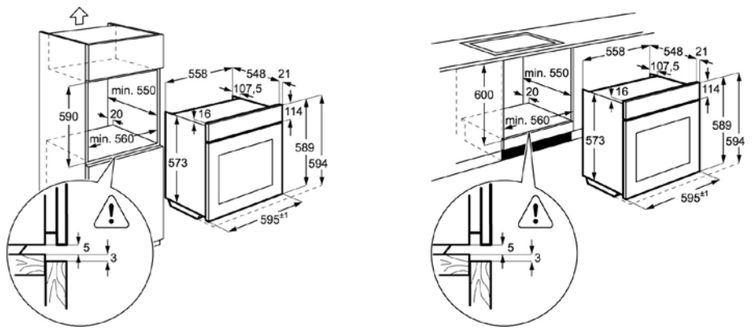

EOC8P21X
EOC6P71X
EOD6P60W
EOD6P60X
EOA3404AOX
EOF7P00LX
EOF7P00RX
EOC3485AOX

Four compact

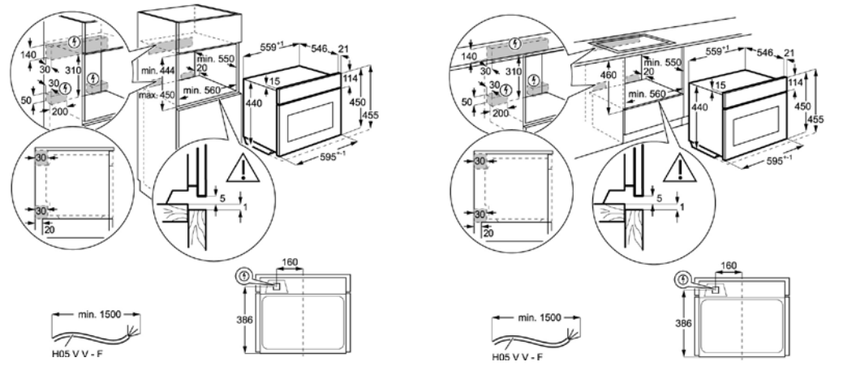

EVE8P21X

Four compact

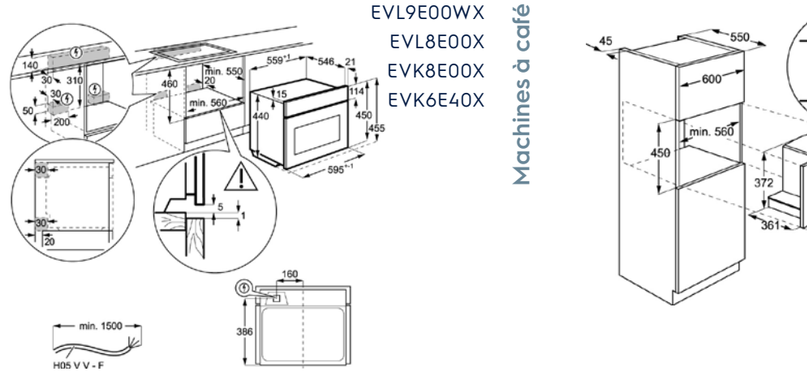

EVL9E00WX
EVL8E00X
EVK8E00X
EVK6E40X

Machines à café

EBC65X

Schémas d'installation Cave à vin, Tiroir chauffant & sous vide

Cave à vin

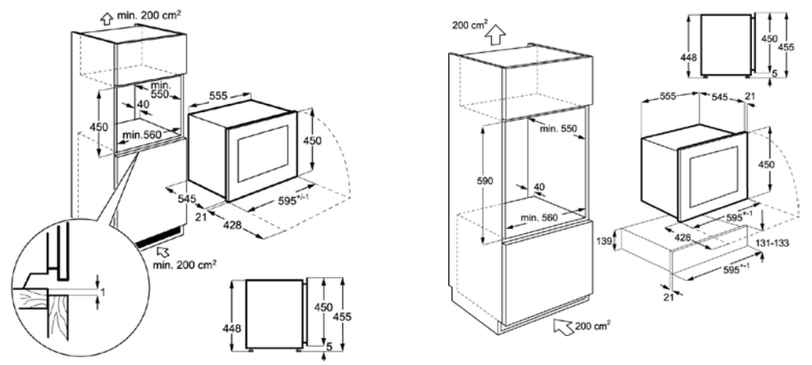

KBW5X

Tiroir chauffant

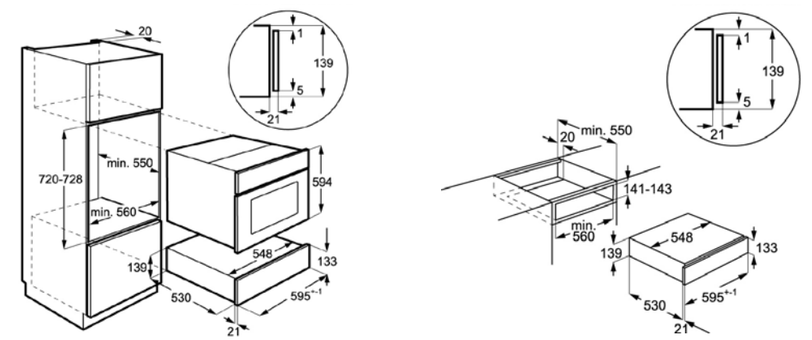

EBD4X

Tiroir sous vide

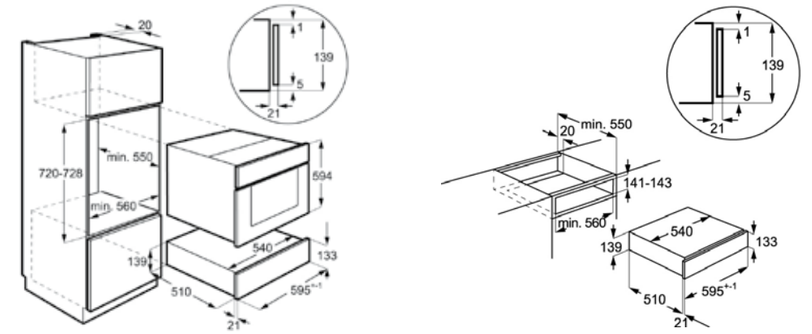

EBV4X

Simple, rapide, parfaite : installation universelle

Optifix : installation simple et rapide
- Maintient parfaitement votre table de cuisson.
- Ressorts de fixation et joints pré-montés.

Power Management
Flexible et adaptable, le power management vous propose 10 niveaux de réglages pour ajuster votre table à induction au mieux à votre ampérage disponible 16, 20 ou 32 A *.

Chaque table de cuisson Electrolux est livrée avec un câble.

Avantages du câble positionné à l'arrière de la table :
- Facilité d'utilisation
- Aucune découpe à prévoir pour le passage du câble
- Optimisation de l'espace sur toute la profondeur grâce à l'installation possible de Tiroir et meuble sous plan sans aucune découpe





Installation adaptable à toutes les configurations

Slim Fit Design : la solution la plus fine du marché avec un châssis de 44 mm d'épaisseur.





Encastrements possibles sur plan de travail :
- Au-dessus d'un meuble : 12 mm
- Au-dessus d'un Four : 28 mm

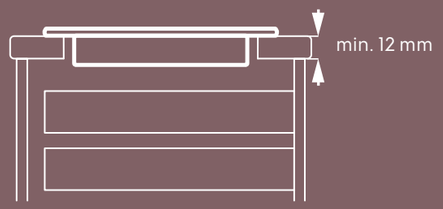

Installation sur le meuble

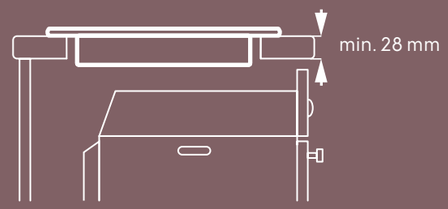

Installation sur le meuble du four

- Plus besoin de protection Box/Tiroir
- Plus besoin de raccourcir les Tiroir

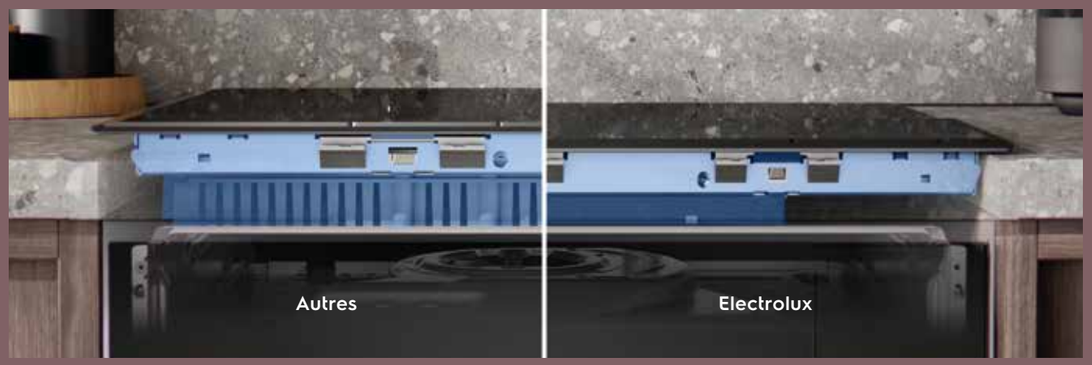

Une table grande largeur sans contrainte d'installation

CAISSON 60 CM

Nous avons pensé à tout, grâce à nos nouvelles Table à induction de 70 et 80 cm, plus besoin de changer de caisson, elles s'adaptent aux caissons standard de 60 cm et aux plans de travail d'une épaisseur minimale de 2,8 cm.

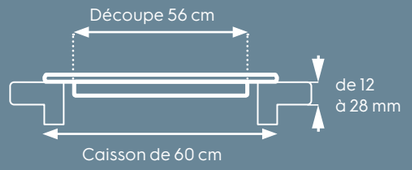

Table à induction 60 cm
Prévoyez tout simplement votre découpe de 56 cm sur votre plan de travail et placez la table de 60 cm facilement.

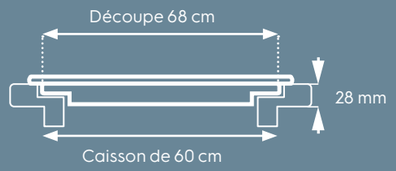

Table à induction 70 cm
Prévoyez tout simplement votre découpe de 68 cm sur votre plan de travail et placez la table de 70 cm facilement.

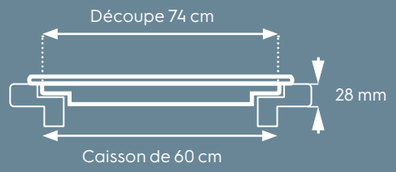

Table à induction 80 cm
Prévoyez tout simplement votre découpe de 74 cm sur votre plan de travail et placez la table de 80 cm facilement.



Schémas d'installation Table

Table induction

EIS84486
EIV854
EIT814
EIV83446
EIS824
EIS8648
KIS82449

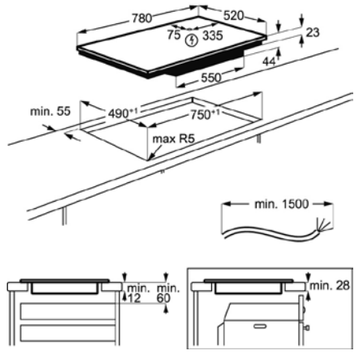

Table induction

EIV63443
EIS6448
EIS62441
EIV653
EIV63342CW/CS
EIV63343
LIT60336CK
EIV644
EIT61346
EIT61443B
EIV654
EIS62443

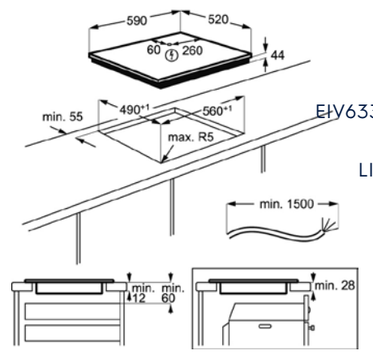

Table induction

EIV955

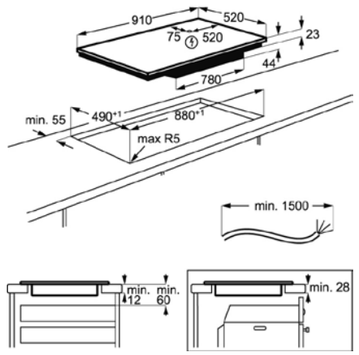

Table induction

EIV73342

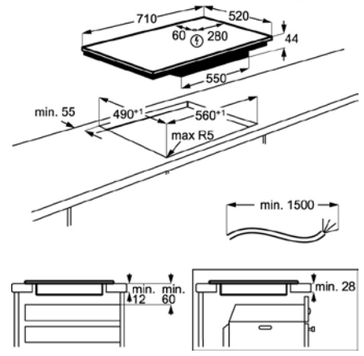

Table induction

EIV734

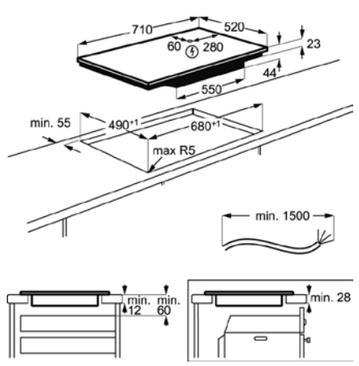

Table induction

EIT913

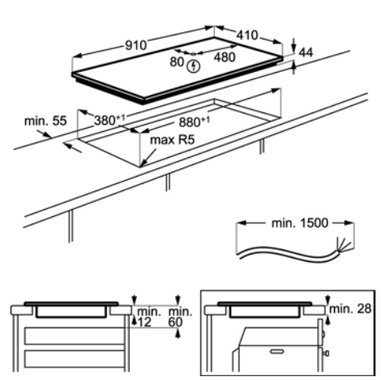

Table mixte

KGI6211K

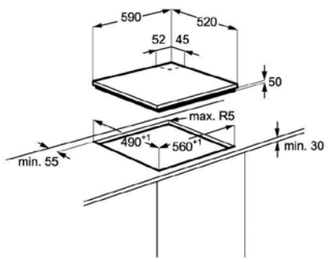

Table vitrocéramique

EHV6140FOK
EHV6232FOK

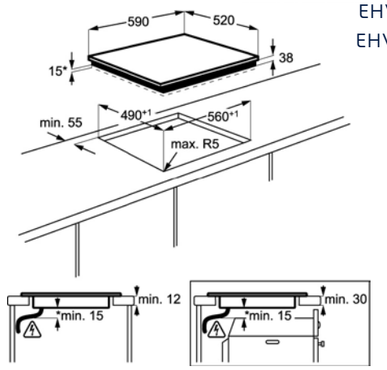

Table vitrocéramique

EHF6547FOK

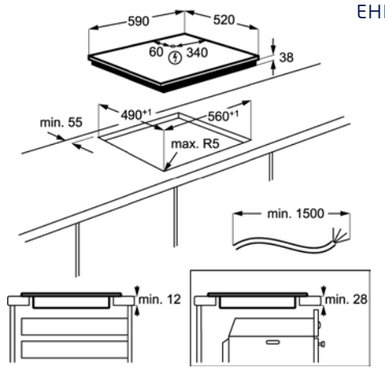

Table gaz

KGV9539IK

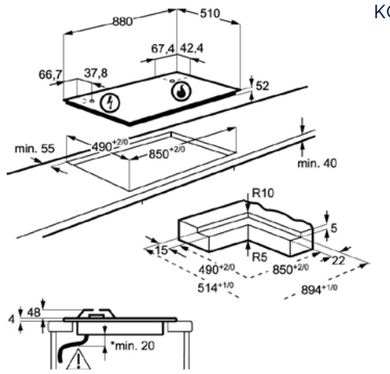

Table gaz

KGV7539IK

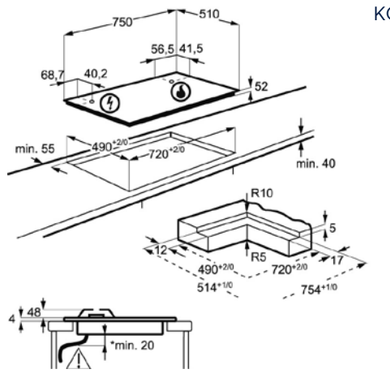

Table gaz

KGG9538K

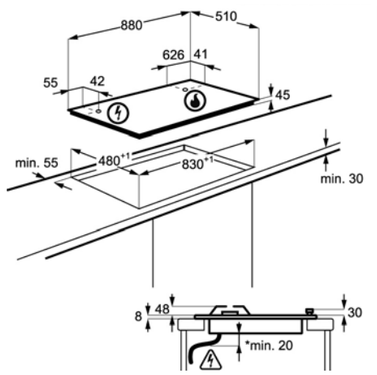

Table gaz

KGG7536K
KGG7538K

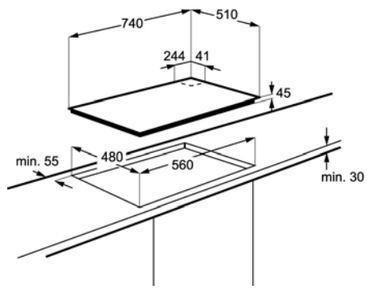

Table gaz

KGG6436K/W/S

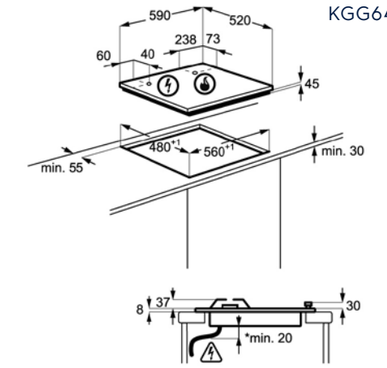

Table gaz

KGG6438K

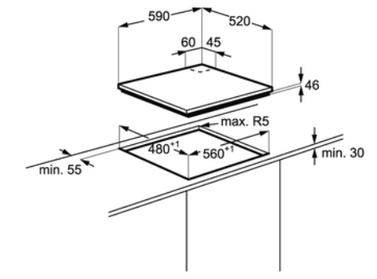

Table gaz

KGU75361X

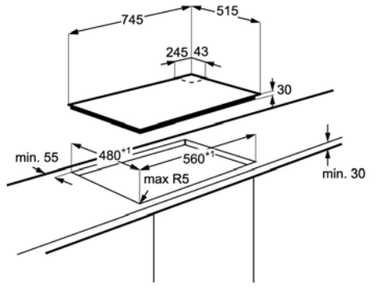

Table gaz

KGU64361X

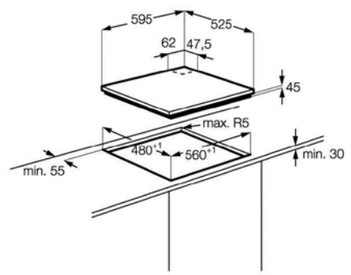

Table gaz

EGH7459GOX

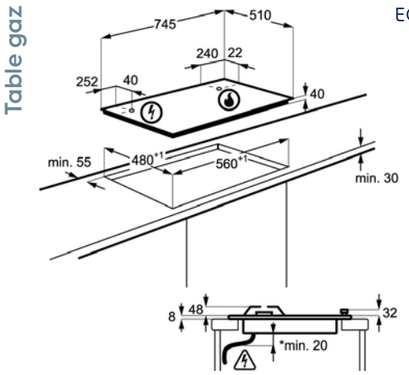

Table gaz

EGH6349GOX

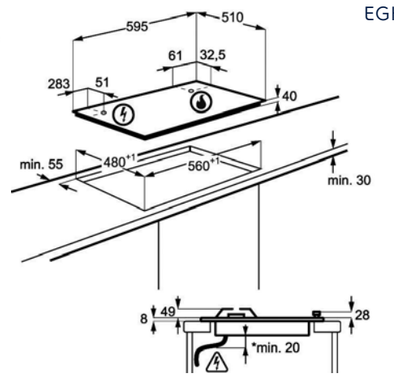

Table gaz

KGG6407K/M

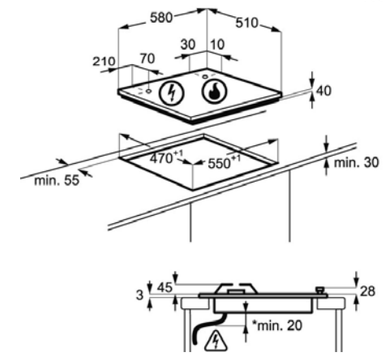

Table gaz

EGT6633NOK

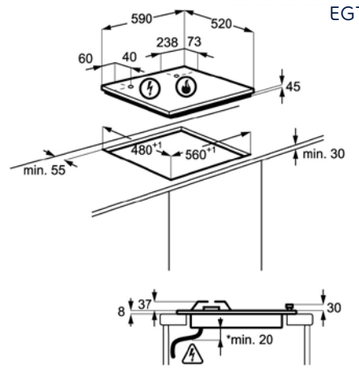

Table gaz

EGT6343LOK

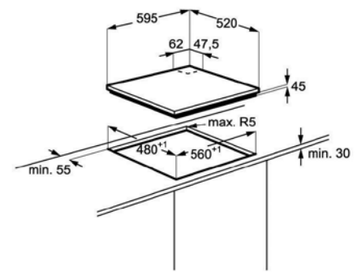

Table gaz

EGT6242NVK

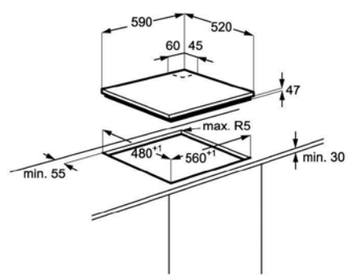

Table gaz

KGS6424K/W/X
EGH6333BOX

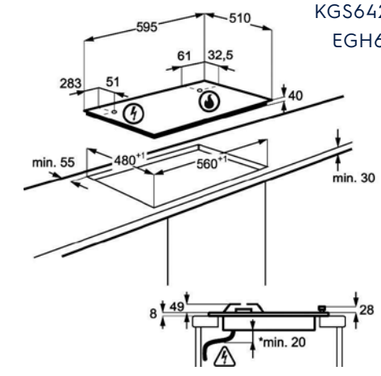

Schémas d'installation Table

Table gaz

KGS7536X

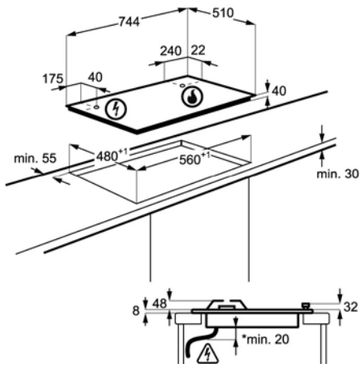

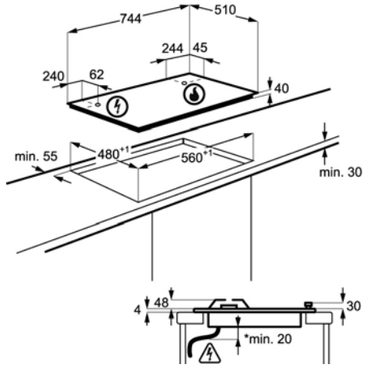

Domino

EHH3320NVK

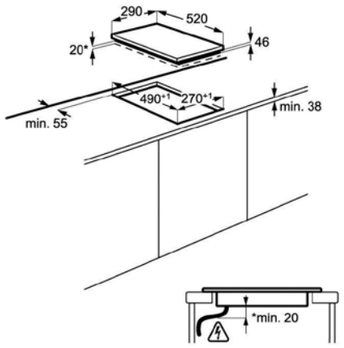

Domino

EHH3920IOX

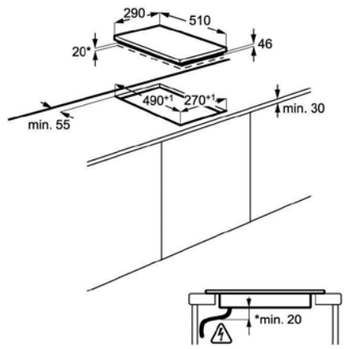

Domino

EHF3320NOK

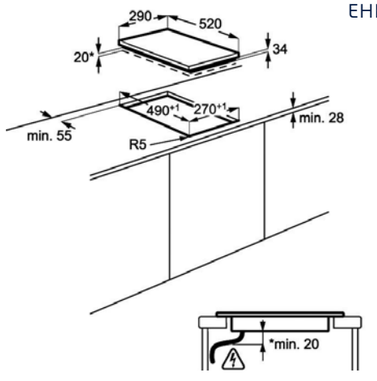

Domino

EHF3920BOK

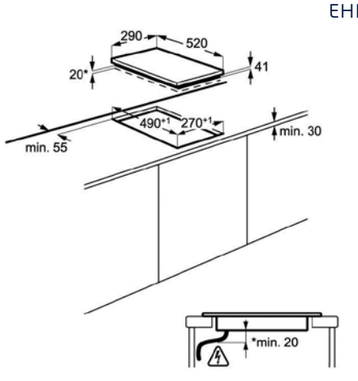

Schémas d'installation Table et Cuisinière

Domino

EHF3920VOX

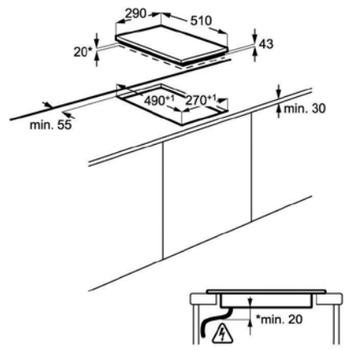

Domino

EGC3322NVK

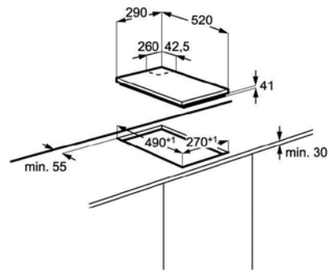

Domino

EGC3313NVK

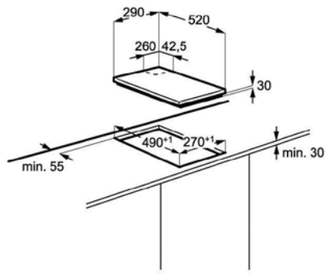

Domino

EGG3322NVX

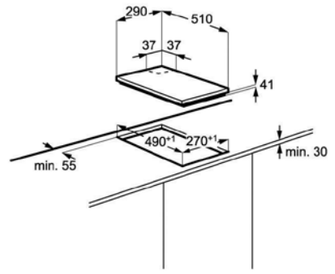

Domino

KHS321X

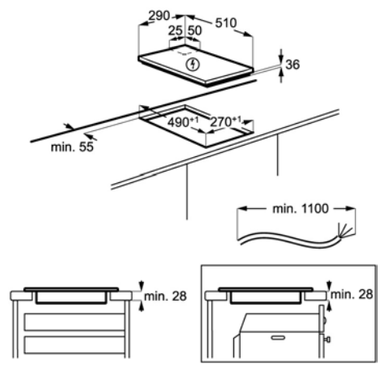

Cuisinière

EKI6771TOX/TOW
EKC6670AOW
EKC6690AOW
EKC6490AOS

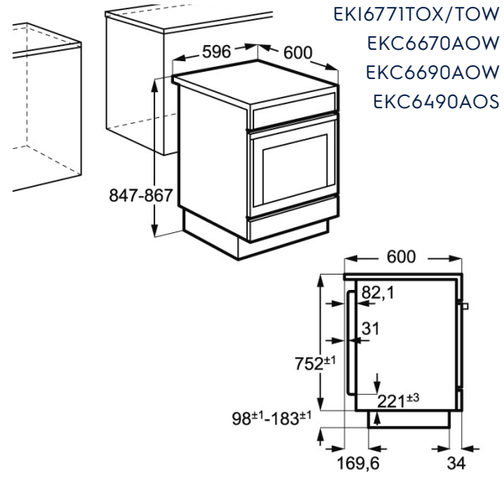



Schémas d'installation Hotte

Hotte décorative îlot — EFI739X

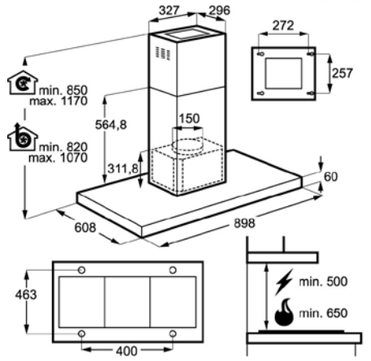

Hotte décorative îlot — LFI769X

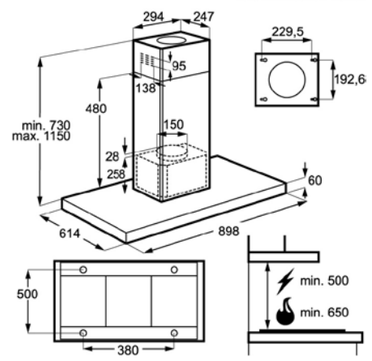

Hotte décorative îlot — LFI514X

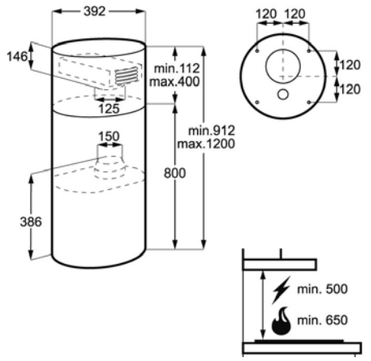

Hotte décorative murale — EFV719K

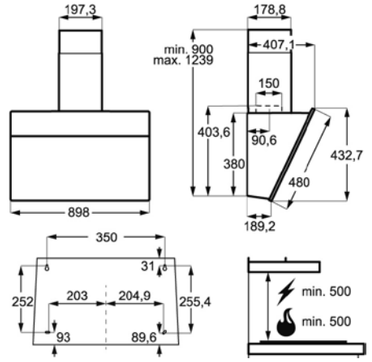

Hotte décorative murale — EFT739X

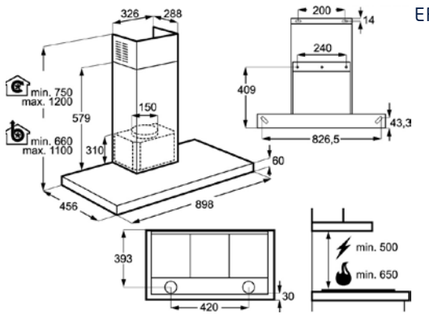

Hotte décorative murale — EFV716K

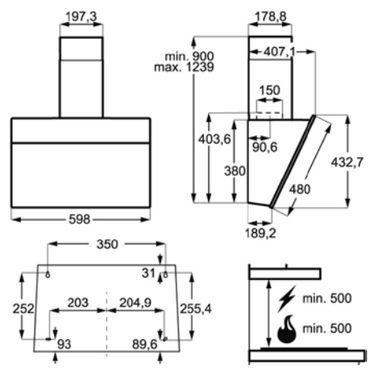

Hotte décorative murale — LFV619Y/W

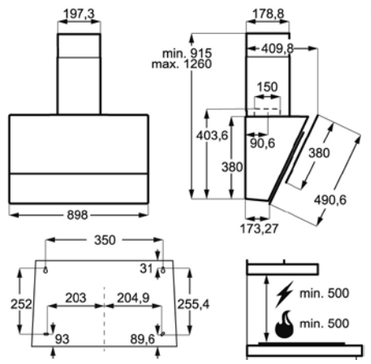

Hotte décorative murale — LFV616Y/W

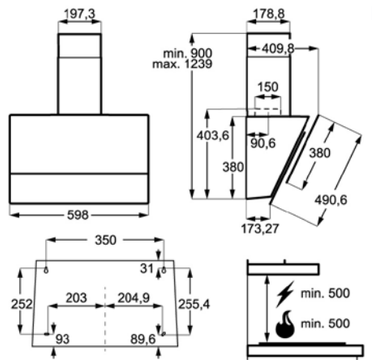

Schémas d'installation Hotte

Hotte décorative murale

LFT769X

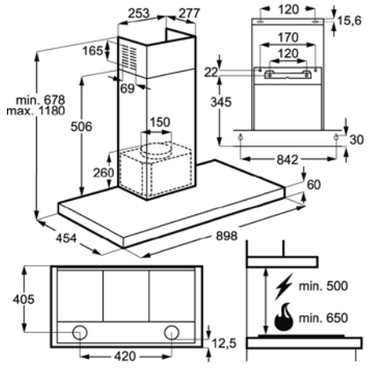

Hotte décorative murale

LFT766X

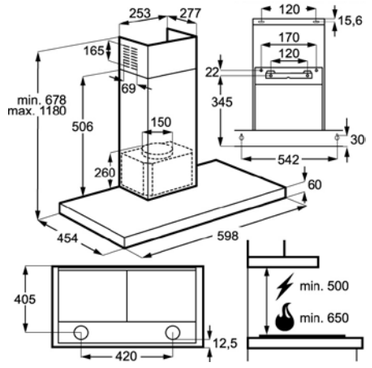

Hotte décorative murale

LFT429X
LFT419X/K/W

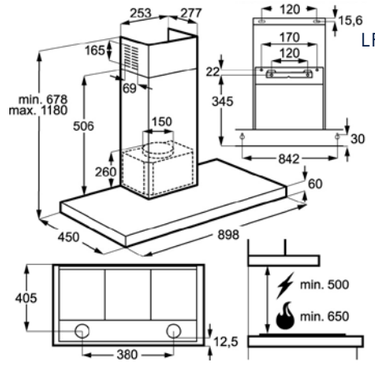

Hotte décorative murale

LFT416X
LFT426X

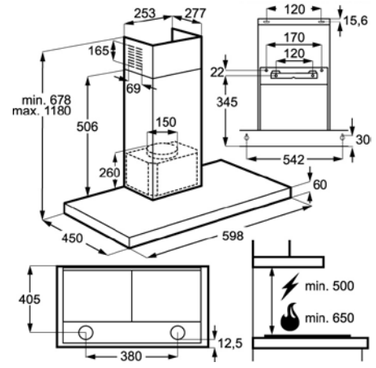

Hotte décorative murale

LFV316Y/K/W
LFV319Y/K/W

Hotte décorative murale

EFB90463OX

Hotte décorative murale

LFL229X

Hotte ascenseur

EFD90662OK

Hotte décorative murale

EFB90981OX

Hotte décorative murale

EFF90563OX
EFF90462OX/K/W

Hotte intégrable

LFP539X

Hotte intégrable

LFP536X

Schémas d'installation Hotte

Hotte classique

EFU216S/K/W

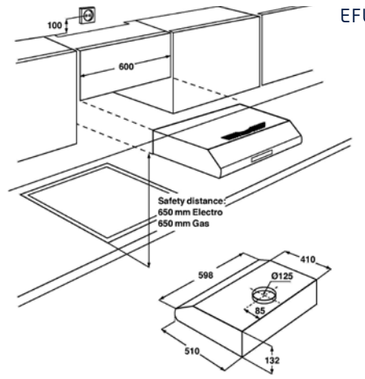

Hotte classique

LFU226X/K/W

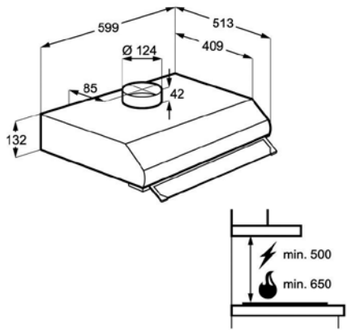

Hotte tiroir

EFP60460OX

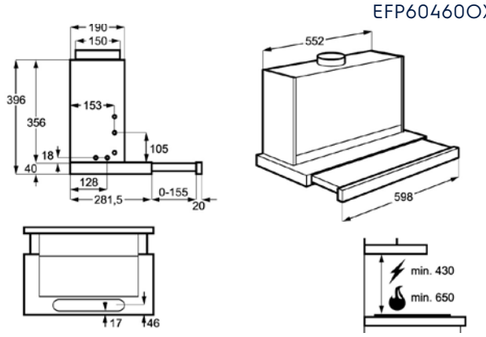

Hotte escamotable

LFE116W

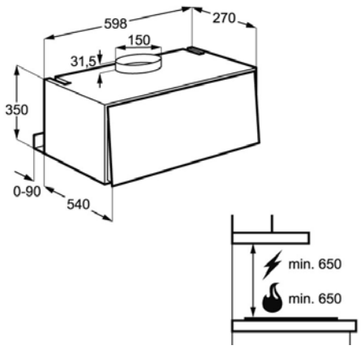

Groupe filtrant

LFG517X

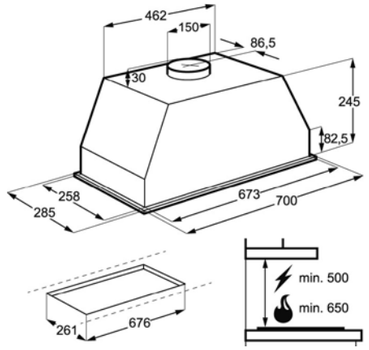

Groupe filtrant

LFG615X/K/W

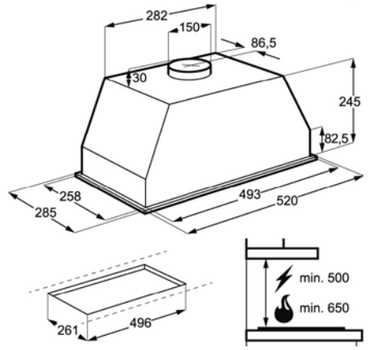

Groupe filtrant

LFG525S

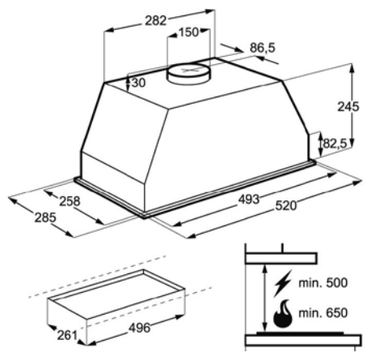

Schémas d'installation Froid

Réfrigérateur combiné niche 185 cm

ENN3153AOW
ENN3111AOW

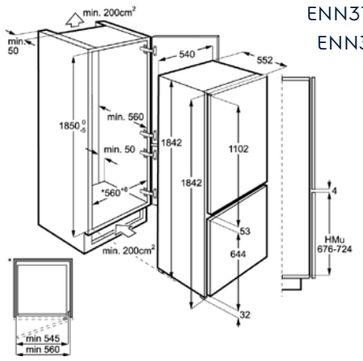

Réfrigérateur combiné niche 178 cm

ENN2874CFW
ENN12801AW
ENN2812BOW
ENN2854COW
ENN2853COW

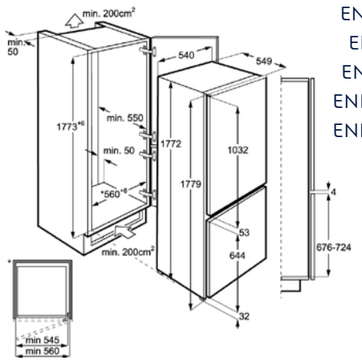

Congélateur et réfrigérateur 1 Porte niche 178 cm

Congélateur
EUN2244AOW

Réfrigérateur
ERN3214ASW
ERN3214AOW
ERN3013FOW
ERN3011FOW
ERN3211AOW

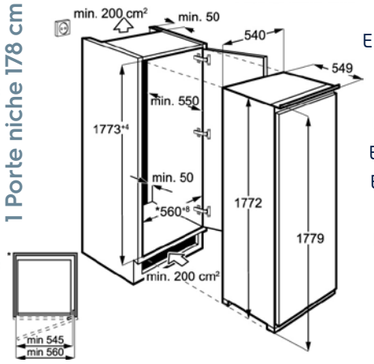

2 portes niche 188 cm

EJN2710AOW

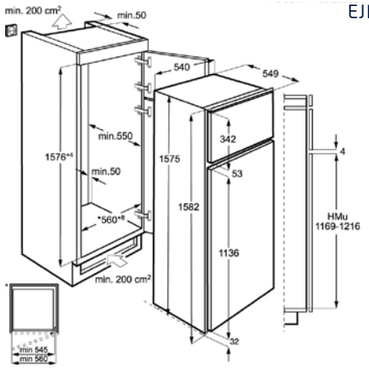

Réfrigérateur 1 porte niche 122 cm

ERN2012BOW
ERN2212BOW
ERN21111AOW
ERN2011FOW

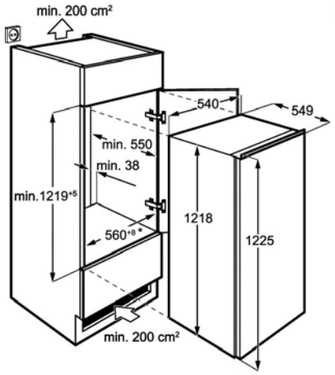

Congélateur niche 88 cm

EUN1000AOW

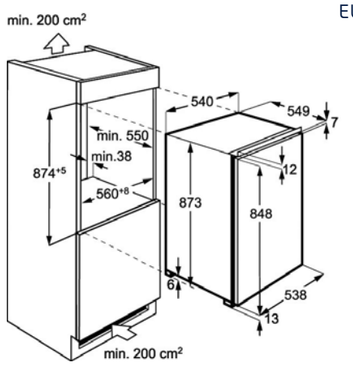

Réfrigérateur 1 porte niche

ERN1302FOW
ERN1402AOW

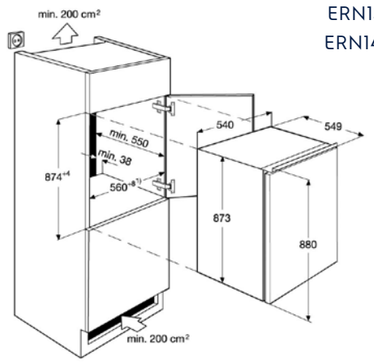

Réfrigérateur 1 porte niche

ERY1201FOW
ERY1401AOW

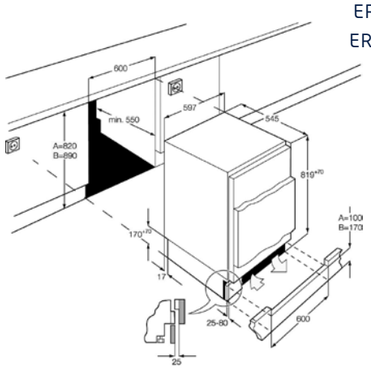

Schémas d'installation Froid & Cave à vin

Cave à vin

ERW0273AOA

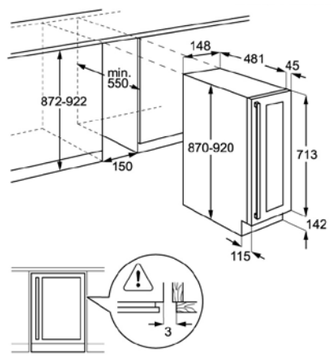

Cave à vin

ERW0673AOA

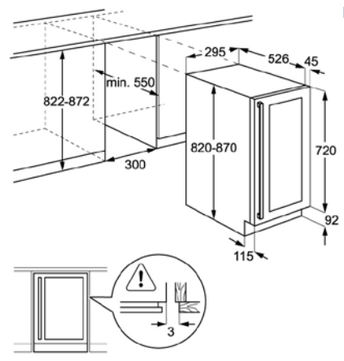

Cave à vin

ERW1573AOA

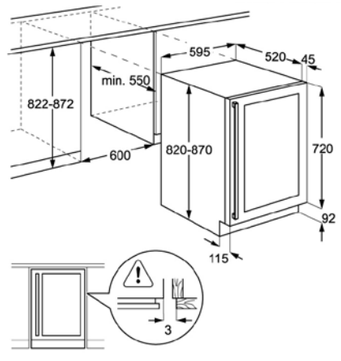

Réfrigérateur grande largeur pose libre

EN6086MOX

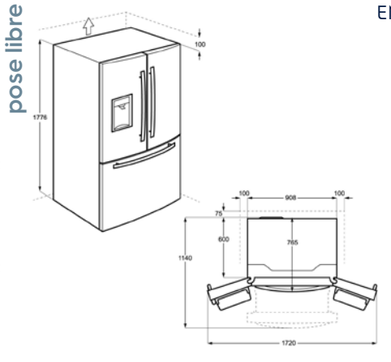

Réfrigérateur américain pose libre

EAL6140WOU

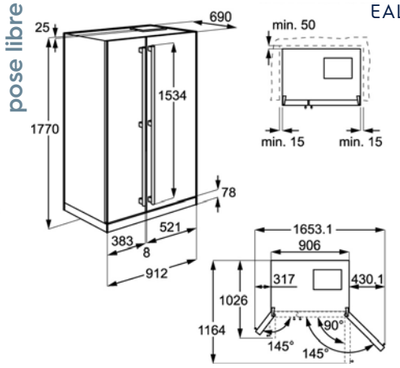

SmartFit
Une intégration parfaite dans toutes les cuisines

Le Lave-vaisselle SmartFit s'adapte à toutes les tailles de meubles quelle que soit la hauteur de votre socle, grâce aux charnières permettant le coulissement de la porte d'habillage.

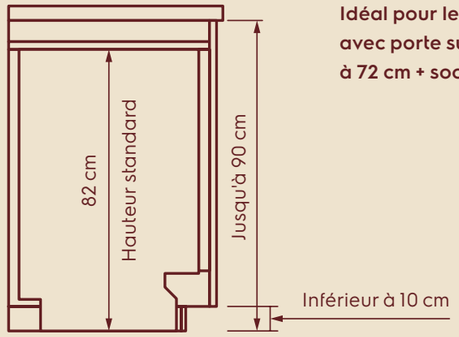

Idéal pour les implantations avec porte supérieure à 72 cm + socle inférieur à 10 cm

Une installation simple et rapide en seulement 15 minutes



Fixation des charnières



Alignement absolue
(jusqu'à 5 mm d'ajustement)



La meilleure solution d'installation (breveté Electrolux)

Schémas d'installation Lave-vaisselle

Lave-vaisselle tout intégrable

EEC87300L
ESL75440RA
EEZ69300L
EEG69300L

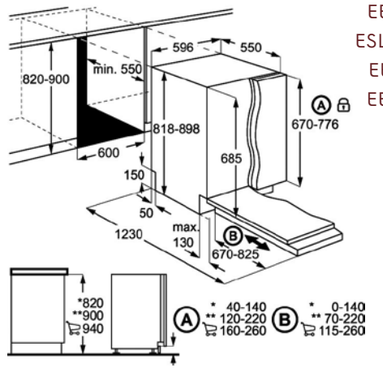

Lave-vaisselle tout intégrable

EEG48200L
EEQ47305L
EEQ47210L
EEA27200L

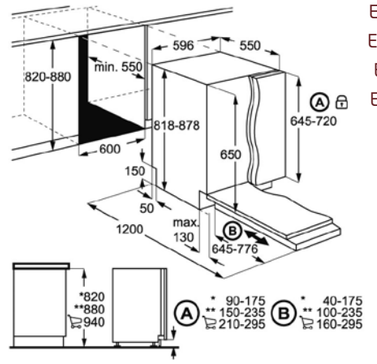

Lave-vaisselle tout intégrable

ESL4510LO

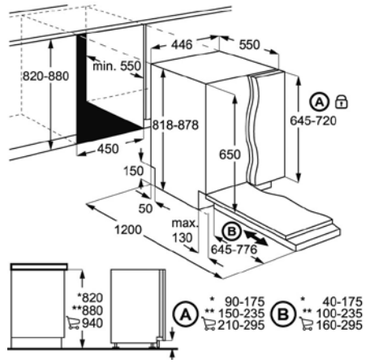

Lave-vaisselle tout intégrable

ESL2500RO

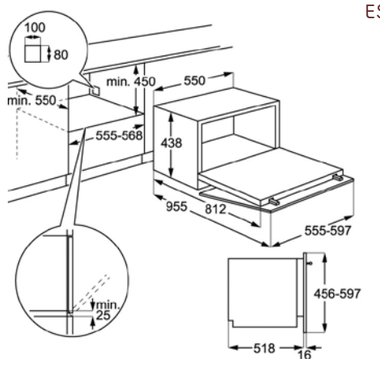

Lave-vaisselle intégrable

ESI5533LOK/LOW/LOX

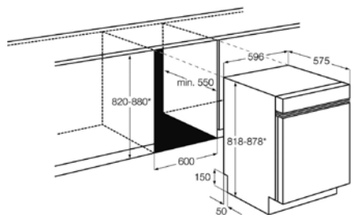

Lave-vaisselle intégrable

ESI5543LOK/LOW/LOX
ESI5550LOX

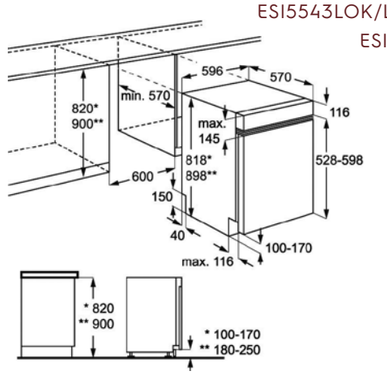

Lave Vaisselle pose libre

ESF9500LOX/LOW

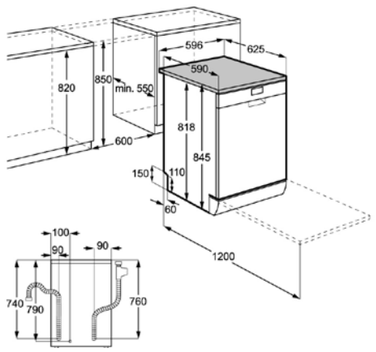



Schémas d'installation Lavage

Lave-linge

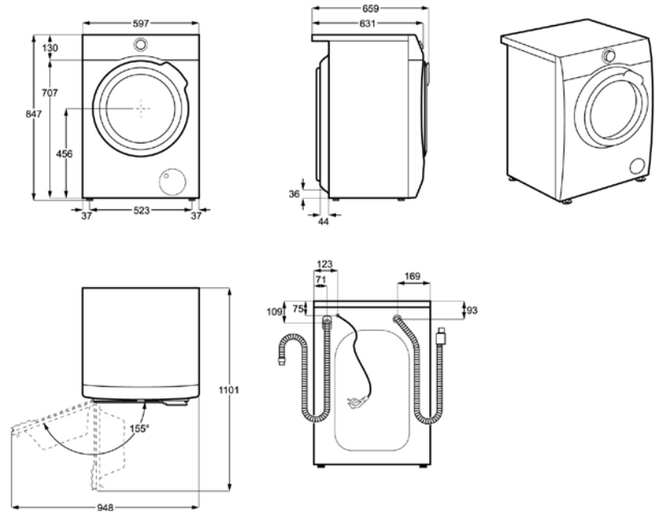

EW9F2118RA
EW7F3913RA
EW8F2115RA
EW7F3921RL

Lave-linge

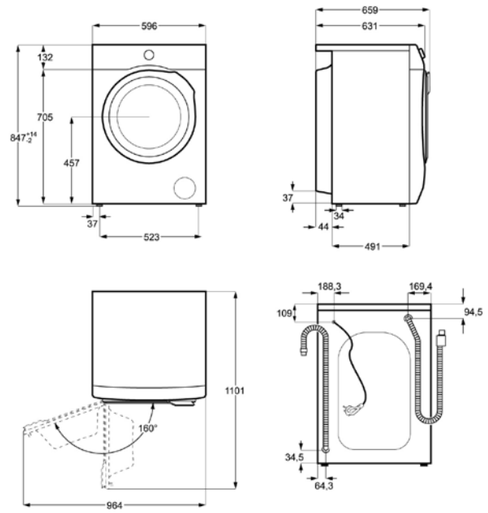

EW6F4111RA
EW6F1495RB

Lave-linge

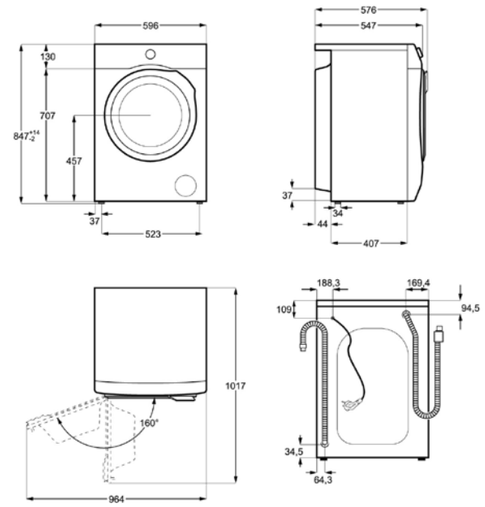

EW6F3811RA
EW6F4805BR
EW6F5842RA

Lave-linge

EW6S1265SDU

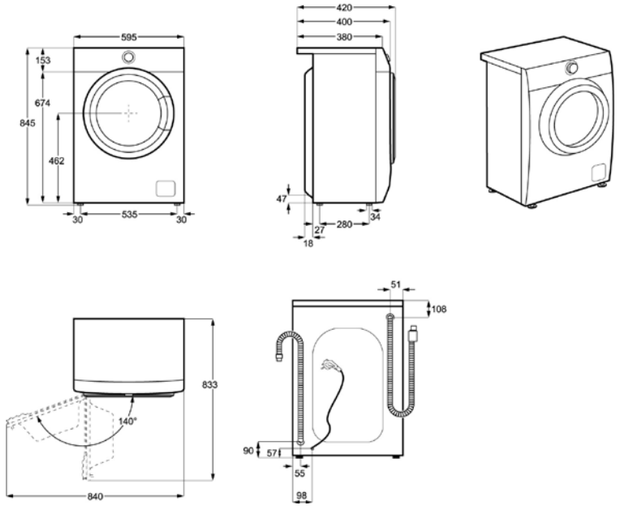

Lave-linge

EW6S1043NDU
EW6F3811RA

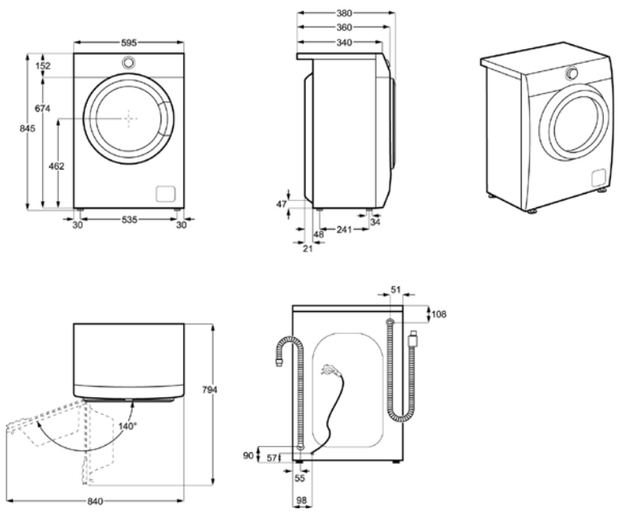

Sèche-linge

EW9H3803D
EW9H3825RA
EW8H2924RA
EW8H3823RA
EW8H4822RA
EW8H4821RA
EW7H4810RA
EW7H3685RA

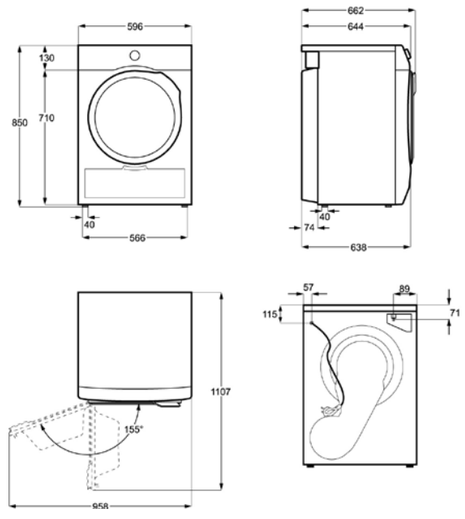

Lavante-séchante

EW9W1166RA

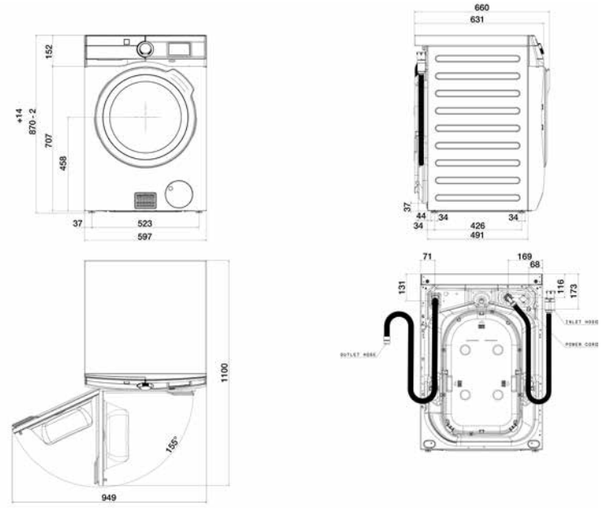

Lavante-séchante

EW8W2123RA
EW7W3922RA

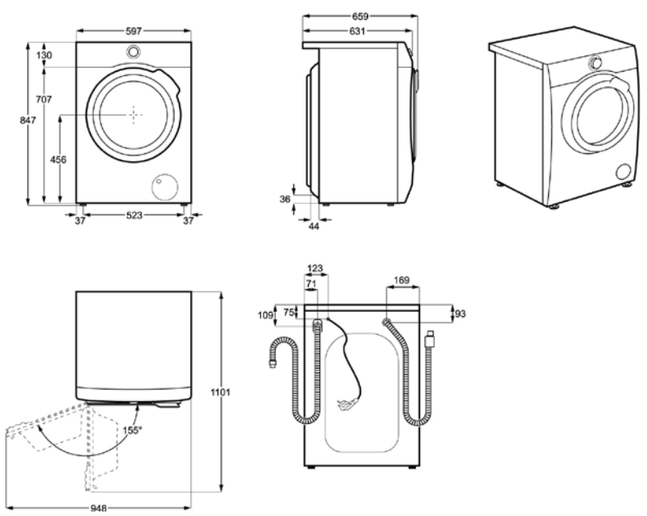

Encastrable

EW7F1474BI
EW7W1684BI

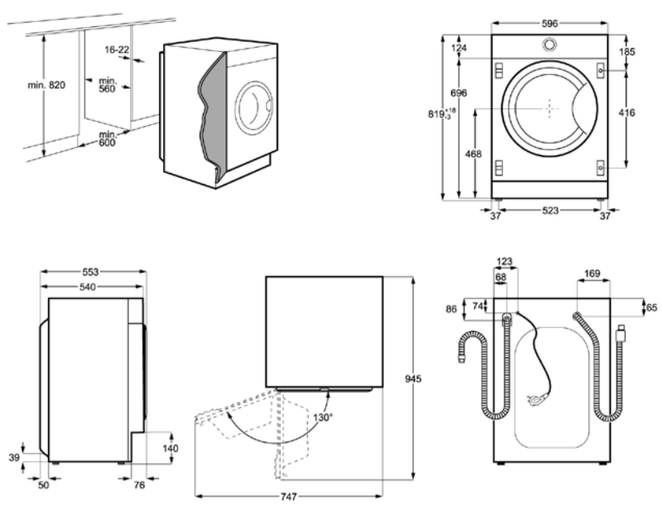

Notes

Notes

Notes

ELECTROLUX HOME PRODUCTS FRANCE
Direction commerciale
BP 50142 - 43, avenue Félix Louat
60307 SENLIS Cedex
Tél. : 03 44 62 20 00 - Fax : 03 44 62 21 46

SERVICE CONSOMMATEURS
BP 50142 - 43, avenue Félix Louat
60307 SENLIS Cedex
Tél. : 08 09 100 100 (service gratuit + prix appel)
ehp.consommateur@electrolux.fr
Du lundi au vendredi de 8h à 17h45

Ce document est destiné aux professionnels et ne doit être remis aux particuliers que sur leur demande expresse. Dans le souci d'une amélioration permanente de nos produits, nous nous réservons le droit d'apporter à leurs caractéristiques toutes les modifications liées à l'évolution technique (Décret du 24.03.78).



Electrolux Home Products France S.A.S. au capital de 67 500 000 € - RCS 552 042 285 Compiègne. Réalisation Graphoblique Design. Textes et photos non contractuels. Février 2019